(19)中华人民共和国国家知识产权局

(12)实用新型专利

(10)授权公告号 CN 208799666 U
(45)授权公告日 2019.04.30

(21)申请号 201820298915.9

(22)申请日 2018.03.05

(73)专利权人 重庆医科大学附属第三医院(捷尔医院)
地址 401120 重庆市渝北区回兴街道双湖支路1号

(72)发明人 兰远志

(74)专利代理机构 重庆鼎慧峰合知识产权代理事务所(普通合伙) 50236
代理人 周维锋

(51)Int.Cl.
A61M 27/00(2006.01)
A61M 25/00(2006.01)

权利要求书1页 说明书2页 附图1页

(54)实用新型名称

腹壁引流管

(57)摘要

本实用新型公开了一种腹壁引流管,包括安装板,所述安装板的侧壁中心处设有第一置物通道,安装板的一侧壁上设有粘贴层,安装板远离粘贴层的一侧壁上固定有底盘,底盘的侧壁中心处设有第二置物通道,底盘远离安装板的侧壁上设有滑槽,滑槽的内部滑动连接有转动块,转动块的底部固定有弧形的配重块,配重块滑动连接于滑槽内,配重块的一侧壁上固定有竖截面为环形的连接块,连接块远离转动块的一侧壁上固定有引流嘴,所述安装板远离粘贴层的一侧壁上固定有收集袋,底盘和引流嘴均位于收集袋内。本实用新型结构简单,使用方便,便于患者皮肤处和导管之间溢出腹水的收集和清理,降低了患者的不适感,保护了患者安全,有利于患者的康复。

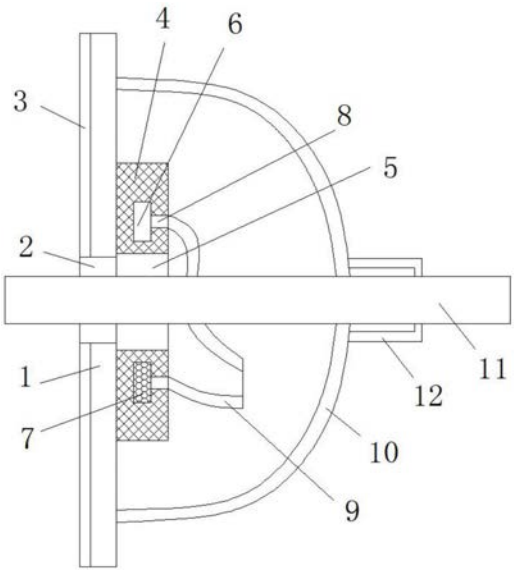

CN 208799666 U

1.腹壁引流管，包括安装板(1)，其特征在于，所述安装板(1)的侧壁中心处设有第一置物通道(2)，安装板(1)的一侧壁上设有粘贴层(3)，安装板(1)远离粘贴层(3)的一侧壁上固定有底盘(4)，底盘(4)的侧壁中心处设有第二置物通道(5)，底盘(4)远离安装板(1)的侧壁上设有滑槽，滑槽的内部滑动连接有转动块(6)，转动块(6)的底部固定有弧形的配重块(7)，配重块(7)滑动连接于滑槽内，配重块(7)的一侧壁上固定有竖截面为环形的连接块(8)，连接块(8)远离转动块(6)的一侧壁上固定有引流嘴(9)，所述安装板(1)远离粘贴层(3)的一侧壁上固定有收集袋(10)，底盘(4)和引流嘴(9)均位于收集袋(10)内，收集袋(10)的侧壁上滑动连接有导管(11)，导管(11)的一端依次穿过收集袋(10)、引流嘴(9)、第二置物通道(5)和第一置物通道(2)并延伸至安装板(1)远离收集袋(10)的一端。

2.根据权利要求1所述的腹壁引流管，其特征在于，所述转动块(6)的竖截面为四分之三环形结构，配重块(7)的竖截面为四分之一环形结构，转动块(6)和配重块(7)固定于连接块(8)的同一侧壁上。

3.根据权利要求1所述的腹壁引流管，其特征在于，所述导管(11)的外径、第一置物通道(2)的内径和第二置物通道(5)的内径依次增大。

4.根据权利要求1所述的腹壁引流管，其特征在于，所述引流嘴(9)的侧壁上设有第三置物通道，收集袋(10)的侧壁上设有第四置物通道，第一置物通道(2)、第二置物通道(5)、第三置物通道和四置物通道均与导管(11)滑动连接。

5.根据权利要求1所述的腹壁引流管，其特征在于，所述导管(11)的外壁上套设有密封圈(12)，密封圈(12)固定于收集袋(10)远离安装板(1)的一侧壁上。

腹壁引流管

技术领域

[0001] 本实用新型涉及引流管技术领域，尤其涉及一种腹壁引流管。

背景技术

[0002] 现有的引流管在手术后，患者手术处的皮肤和引流管最开始是重合的，当患者腹水多的时候，患者手术处的皮肤和引流管之间形成缝隙，这样会导致腹水从引流管周围漏出，不但不利于腹水的清理，还给患者带来极大的不适感。

实用新型内容

[0003] 本实用新型的目的是为了解决现有技术中存在的缺点，而提出的一种腹壁引流管。

[0004] 为了实现上述目的，本实用新型采用了如下技术方案：

[0005] 腹壁引流管，包括安装板，所述安装板的侧壁中心处设有第一置物通道，安装板的一侧壁上设有粘贴层，安装板远离粘贴层的一侧壁上固定有底盘，底盘的侧壁中心处设有第二置物通道，底盘远离安装板的侧壁上设有滑槽，滑槽的内部滑动连接有转动块，转动块的底部固定有弧形的配重块，配重块滑动连接于滑槽内，配重块的一侧壁上固定有竖截面为环形的连接块，连接块远离转动块的一侧壁上固定有引流嘴，所述安装板远离粘贴层的一侧壁上固定有收集袋，底盘和引流嘴均位于收集袋内，收集袋的侧壁上滑动连接有导管，导管的一端依次穿过收集袋、引流嘴、第二置物通道和第一置物通道并延伸至安装板远离收集袋的一端。

[0006] 优选的，所述转动块的竖截面为四分之三环形结构，配重块的竖截面为四分之一环形结构，转动块和配重块固定于连接块的同一侧壁上。

[0007] 优选的，所述导管的外径、第一置物通道的内径和第二置物通道的内径依次增大。

[0008] 优选的，所述引流嘴的侧壁上设有第三置物通道，收集袋的侧壁上设有第四置物通道，第一置物通道、第二置物通道、第三置物通道和四置物通道均与导管滑动连接。

[0009] 优选的，所述导管的外壁上套设有密封圈，密封圈固定于收集袋远离安装板的一侧壁上。

[0010] 本实用新型的有益效果为：

[0011] 1、通过安装板、第一置物通道、粘贴层、底盘、第二置物通道、转动块、配重块、连接块、引流嘴和收集袋的设计便于患者皮肤处和导管之间溢出腹水的收集和清理，降低了患者的不适感；

[0012] 2、通过配重块、连接块和引流嘴的设计避免收集袋内的腹水重新流入患者体内，避免患者受到二次污染；

[0013] 3、装置结构简单，使用方便，操作便捷，保护了患者安全，有利于患者的康复。

附图说明

[0014] 图1为本实用新型提出的腹壁引流管的结构示意图；

[0015] 图2为本实用新型提出的腹壁引流管中转动块和配重块的侧视图。

[0016] 图中：1安装板、2第一置物通道、3粘贴层、4底盘、5第二置物通道、6转动块、7配重块、8连接块、9引流嘴、10收集袋、11导管、12密封圈。

具体实施方式

[0017] 下面将结合本实用新型实施例中的附图，对本实用新型实施例中的技术方案进行清楚、完整地描述，显然，所描述的实施例仅仅是本实用新型一部分实施例，而不是全部的实施例。

[0018] 参照图1-2，腹壁引流管，包括安装板1，安装板1的侧壁中心处设有第一置物通道2，安装板1的一侧壁上设有粘贴层3，安装板1远离粘贴层3的一侧壁上固定有底盘4，底盘4的侧壁中心处设有第二置物通道5，底盘4远离安装板1的侧壁上设有滑槽，滑槽的内部滑动连接有转动块6，转动块6的底部固定有弧形的配重块7，配重块7滑动连接于滑槽内，配重块7的一侧壁上固定有竖截面为环形的连接块8，连接块8远离转动块6的一侧壁上固定有引流嘴9，安装板1远离粘贴层3的一侧壁上固定有收集袋10，底盘4和引流嘴9均位于收集袋10内，收集袋10的侧壁上滑动连接有导管11，导管11的一端依次穿过收集袋10、引流嘴9、第二置物通道5和第一置物通道2并延伸至安装板1远离收集袋10的一端，转动块6的竖截面为四分之三环形结构，配重块7的竖截面为四分之一环形结构，转动块6和配重块7固定于连接块8的同一侧壁上，导管11的外径、第一置物通道2的内径和第二置物通道5的内径依次增大，引流嘴9的侧壁上设有第三置物通道，收集袋10的侧壁上设有第四置物通道，第一置物通道2、第二置物通道5、第三置物通道和四置物通道均与导管11滑动连接，导管11的外壁上套设有密封圈12，密封圈12固定于收集袋10远离安装板1的一侧壁上，导管11和安装板1均通过通过医用胶布粘贴于患者的皮肤上。

[0019] 工作原理：使用时，将通过粘贴层将安装板1固定于患者手术的皮肤处，当患者手术的皮肤出和导管11之间有腹水溢出时，腹水依次经过第一置物通道2、第二置物通道5和引流嘴9流至收集袋10内，在配重块7的作用下，引流嘴9始终保持竖直状态，一方面使腹水能够水利流入收集袋10内，另一方便，当患者身体移动时，能够避免收集袋10内的废液重新流入患者体内，避免患者受到二次感染。

[0020] 以上所述，仅为本实用新型较佳的具体实施方式，但本实用新型的保护范围并不局限于此，任何熟悉本技术领域的技术人员在本实用新型揭露的技术范围内，根据本实用新型的技术方案及其实用新型构思加以等同替换或改变，都应涵盖在本实用新型的保护范围之内。

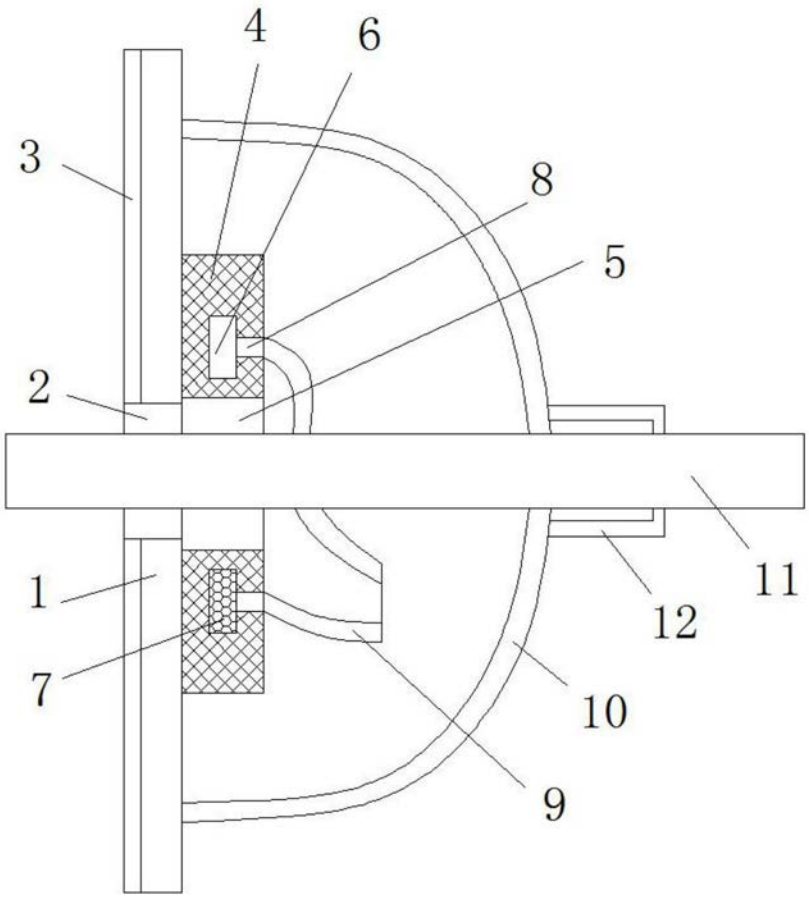

图1

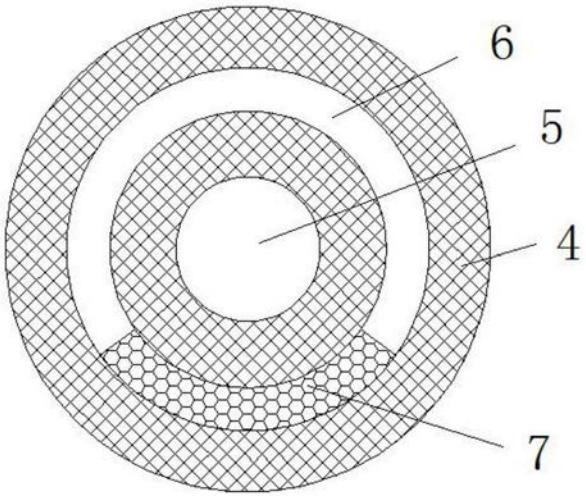

图2