(19)中华人民共和国国家知识产权局

(12)实用新型专利

(10)授权公告号 CN 211674985 U
(45)授权公告日 2020.10.16

(21)申请号 201922224737.2

(22)申请日 2019.12.12

(73)专利权人 杭州安锋达机械有限公司
地址 311115 浙江省杭州市余杭区瓶窑镇凤都路4号5幢3单元206室

(72)发明人 胡亮亮

(51)Int.Cl.
A61G 7/005(2006.01)
A61G 7/05(2006.01)

权利要求书1页 说明书3页 附图2页

(54)实用新型名称

一种具有靠垫角度体调节功能的医疗用护理床

(57)摘要

本实用新型公开了一种具有靠垫角度体调节功能的医疗用护理床，包括主体和转轴，所述主体的内部设置有第一滑槽，且第一滑槽的内部安装有滑块，所述主体外壁的左侧开设有第一横槽，且第一横槽的内部安装有转杆，并且转杆的右侧设置有把手，所述转杆的外部设置有工作块，且工作块的内部开设有工作槽，并且工作槽的内部安装有转杆，所述转轴设置在工作块的外部，且转轴的外部设置有支撑杆。该具有靠垫角度体调节功能的医疗用护理床在使用的过程中，可以第一滑槽内部横板放置物品，避免物品杂乱，同时通过第一轴承调节靠垫角度，避免角度固定，并且通过凹槽使桌板固定，避免无法在床上处理事务，提高了装置使用的实用性。

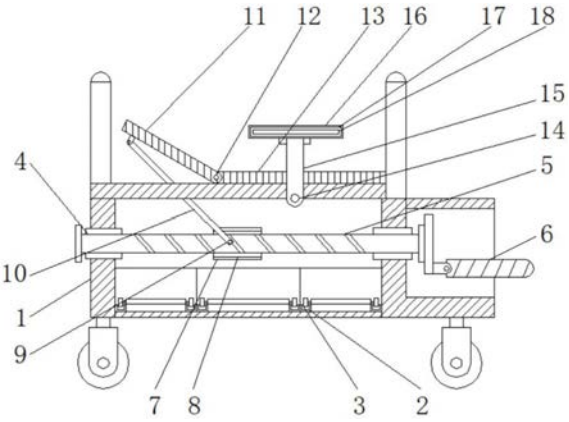

CN 211674985 U

1.一种具有靠垫角度体调节功能的医疗用护理床,包括主体(1)和转轴(9),其特征在于:所述主体(1)的内部设置有第一滑槽(2),且第一滑槽(2)的内部安装有滑块(3),所述主体(1)外壁的左侧开设有第一横槽(4),且第一横槽(4)的内部安装有转杆(5),并且转杆(5)的右侧设置有把手(6),所述转杆(5)的外部设置有工作块(7),且工作块(7)的内部开设有工作槽(8),并且工作槽(8)的内部安装有转杆(5),所述转轴(9)设置在工作块(7)的外部,且转轴(9)的外部设置有支撑杆(10),并且支撑杆(10)的上方设置有第一靠垫(11),所述第一靠垫(11)的右侧设置有第一轴承(12),且第一轴承(12)的右侧设置有第二靠垫(13),并且第二靠垫(13)的外侧设置有第二轴承(14),所述第二轴承(14)的上方设置有第一竖杆(15),且第一竖杆(15)的上方设置有第一桌板(16),并且第一桌板(16)的内部开设有第二横槽(17),所述第二横槽(17)的内部安装有第二桌板(18),且第二桌板(18)的外壁开设有凹槽(19),并且凹槽(19)外侧设置有第三桌板(20)。

2.根据权利要求1所述的一种具有靠垫角度体调节功能的医疗用护理床,其特征在于:所述第一滑槽(2)与滑块(3)之间构成滑动结构,且滑块(3)与主体(1)之间相互垂直。

3.根据权利要求1所述的一种具有靠垫角度体调节功能的医疗用护理床,其特征在于:所述把手(6)通过第一横槽(4)与转杆(5)之间构成转动结构,且转杆(5)与工作槽(8)之间为螺纹连接。

4.根据权利要求1所述的一种具有靠垫角度体调节功能的医疗用护理床,其特征在于:所述第一靠垫(11)通过第一轴承(12)与第二靠垫(13)之间构成转动结构,且第二靠垫(13)与主体(1)之间紧密贴合。

5.根据权利要求1所述的一种具有靠垫角度体调节功能的医疗用护理床,其特征在于:所述第一竖杆(15)通过第二轴承(14)与主体(1)之间构成转动连接,且第一竖杆(15)关于第二靠垫(13)中轴线对称设置。

6.根据权利要求1所述的一种具有靠垫角度体调节功能的医疗用护理床,其特征在于:所述第二横槽(17)与第二桌板(18)之间构成滑动结构,且第二桌板(18)与凹槽(19)之间构成卡合结构。

一种具有靠垫角度体调节功能的医疗用护理床

技术领域

[0001] 本实用新型涉及医疗床技术领域，具体为一种具有靠垫角度体调节功能的医疗用护理床。

背景技术

[0002] 高质量的护理服务是确保患者顺利康复的重要保证之一，在日常护理工作中，护理床是一种常见的医疗用床，是行动不方便的病人在住院时使用的病床，传统的护理病床一般由床架和床垫组成。

[0003] 目前市场上的医疗床虽然种类很多，但是大多数的医疗床使用时马鬼驿储存空间，导致陪护人员物品无法摆放，同时无法调节靠垫的角度，导致病人长时间平躺体质变差，并且没有桌板，导致病人无法在床上办公，为此本方案设计了一种具有靠垫角度体调节功能的医疗用护理床。

实用新型内容

[0004] 针对现有技术中存在的问题，本实用新型的目的在于提供一种具有靠垫角度体调节功能的医疗用护理床，以解决上述背景技术中提出的使用时无法对高度进行调节，同时不方便对设备内部图像进行观察，同时无法调节长度的问题。

[0005] 为实现上述目的，本实用新型提供如下技术方案：一种具有靠垫角度体调节功能的医疗用护理床，包括主体和转轴，所述主体的内部设置有第一滑槽，且第一滑槽的内部安装有滑块，所述主体外壁的左侧开设有第一横槽，且第一横槽的内部安装有转杆，并且转杆的右侧设置有把手，所述转杆的外部设置有工作块，且工作块的内部开设有工作槽，并且工作槽的内部安装有转杆，所述转轴设置在工作块的外部，且转轴的外部设置有支撑杆，并且支撑杆的上方设置有第一靠垫，所述第一靠垫的右侧设置有第一轴承，且第一轴承的右侧设置有第二靠垫，并且第二靠垫的外侧设置有第二轴承，所述第二轴承的上方设置有第一竖杆，且第一竖杆的上方设置有第一桌板，并且第一桌板的内部开设有第二横槽，所述第二横槽的内部安装有第二桌板，且第二桌板的外壁开设有凹槽，并且凹槽外侧设置有第三桌板。

[0006] 优选的，所述第一滑槽与滑块之间构成滑动结构，且滑块与主体之间相互垂直。

[0007] 优选的，所述把手通过第一横槽与转杆之间构成转动结构，且转杆与工作槽之间为螺纹连接。

[0008] 优选的，所述第一靠垫通过第一轴承与第二靠垫之间构成转动结构，且第二靠垫与主体之间紧密贴合。

[0009] 优选的，所述第一竖杆通过第二轴承与主体之间构成转动连接，且第一竖杆关于第二靠垫中轴线对称设置。

[0010] 优选的，所述第二横槽与第二桌板之间构成滑动结构，且第二桌板与凹槽之间构成卡合结构。

[0011] 与现有技术相比，本实用新型的有益效果是：在使用的过程中，可以第一滑槽内部横板放置物品，避免物品杂乱，同时通过第一轴承调节靠垫角度，避免角度固定，并且通过凹槽使桌板固定，避免无法在床上处理事务，提高了装置使用的实用性；

[0012] 1、该具有靠垫角度体调节功能的医疗用护理床设置有第一滑槽，通过第一滑槽移动滑块，同时使滑块带动与其相连接的储物盘运动，从而方便病人陪护人员放置衣物和其他私人物品，避免物品摆放杂乱，导致病房环境受到污染；

[0013] 2、该具有靠垫角度体调节功能的医疗用护理床设置有把手，通过把手带动转杆转动，同时使转杆带动工作块运动，支撑杆带动与其连接的第一靠垫运动，第一靠垫通过第一轴承转动，从而使第一靠垫的角度得到调节；

[0014] 3、该具有靠垫角度体调节功能的医疗用护理床设置有第二轴承，通过第二轴承带动第一竖杆转动，然后通过第二横槽滑动第二桌板，同时使第二桌板与凹槽固定，从而使第一桌板固定，方便病人在床上吃饭办公。

附图说明

[0015] 图1为本实用新型的正视剖面结构示意图；

[0016] 图2为本实用新型的正视结构示意图；

[0017] 图3为本实用新型的第一桌板俯视剖面结构示意图。

[0018] 图中：1、主体；2、第一滑槽；3、滑块；4、第一横槽；5、转杆；6、把手；7、工作块；8、工作槽；9、转轴；10、支撑杆；11、第一靠垫；12、第一轴承；13、第二靠垫；14、第二轴承；15、第一竖杆；16、第一桌板；17、第二横槽；18、第二桌板；19、凹槽；20、第三桌板。

具体实施方式

[0019] 下面将结合本实用新型实施例中的附图，对本实用新型实施例中的技术方案进行清楚、完整地描述，显然，所描述的实施例仅仅是本实用新型一部分实施例，而不是全部的实施例，基于本实用新型中的实施例，本领域普通技术人员在没有做出创造性劳动前提下所获得的所有其他实施例，都属于本实用新型保护的范围。

[0020] 请参阅图1-3，一种具有靠垫角度体调节功能的医疗用护理床，包括主体1、第一滑槽2、滑块3、第一横槽4、转杆5、把手6、工作块7、工作槽8、转轴9、支撑杆10、第一靠垫11、第一轴承12、第二靠垫13、第二轴承14、第一竖杆15、第一桌板16、第二横槽 17、第二桌板18、凹槽19和第三桌板20，主体1的内部设置有第一滑槽2，且第一滑槽2的内部安装有滑块3，第一滑槽2与滑块3之间构成滑动结构，且滑块3与主体1之间相互垂直，通过第一滑槽2 移动滑块3，同时使滑块3带动与其相连接的储物盘运动，从而方便病人陪护人员放置衣物和其他私人物品，避免物品摆放杂乱，导致病房环境受到污染，主体1外壁的左侧开设有第一横槽4，且第一横槽 4的内部安装有转杆5，并且转杆5的右侧设置有把手6，把手6通过第一横槽4与转杆5之间构成转动结构，且转杆5与工作槽8之间为螺纹连接，转杆5的外部设置有工作块7，且工作块7的内部开设有工作槽8，并且工作槽8的内部安装有转杆5，转轴9设置在工作块7的外部，且转轴9的外部设置有支撑杆10，并且支撑杆10的上方设置有第一靠垫11，第一靠垫11的右侧设置有第一轴承12，且第一轴承12的右侧设置有第二靠垫13，第一靠垫11通过第一轴承12 与第二靠垫13之间构成转动结构，且第二靠垫13与主体1之间紧密贴合，

通过把手6带动转杆5转动，同时使转杆5带动工作块7运动，支撑杆10带动与其连接的第一靠垫11运动，第一靠垫11通过第一轴承12转动，从而使第一靠垫11的角度得到调节，并且第二靠垫 13的外侧设置有第二轴承14，第二轴承14的上方设置有第一竖杆 15，第一竖杆15通过第二轴承14与主体1之间构成转动连接，且第一竖杆15关于第二靠垫13中轴线对称设置，且第一竖杆15的上方设置有第一桌板16，并且第一桌板16的内部开设有第二横槽17，第二横槽17的内部安装有第二桌板18，且第二桌板18的外壁开设有凹槽19，并且凹槽19外侧设置有第三桌板20，第二横槽17与第二桌板18之间构成滑动结构，且第二桌板18与凹槽19之间构成卡合结构，通过第二轴承14带动第一竖杆15转动，然后通过第二横槽 17滑动第二桌板18，同时使第二桌板18与凹槽19固定，从而使第一桌板16固定。

[0021] 工作原理：当使用本装置时，首先通过滑轮推到合适位置然后固定，当需要分类放置病人物品时，首先通过第一滑槽2滑动滑块3，使滑块3带动与其相连接的储物盘运动，从而方便放置衣物和其他私人物品；

[0022] 当需要一调节第一靠垫11的角度时，首先通过转动把手6，把手6通过第一横槽4带动转杆5转动，转杆5带动工作块7运动，工作块7带动其外壁的转轴9运动，转轴9带动支撑杆10，支撑杆10 带动与其连接的第一靠垫11运动，第一靠垫11通过第一轴承12转动，从而使第一靠垫11的角度得到调节；

[0023] 当需要放置第一桌板16时，通过第二轴承14转动带动第一竖杆 15转动，第一竖杆15带动第一桌板16转动，然后通过第二横槽17 滑动第二桌板18，同时使第二桌板18与凹槽19固定，从而实现了放置第一桌板16并使其固定。

[0024] 以上所述，仅为本实用新型较佳的具体实施方式，但本实用新型的保护范围并不局限于此，任何熟悉本技术领域的技术人员在本实用新型揭露的技术范围内，根据本实用新型的技术方案及其改进构思加以等同替换或改变，都应涵盖在本实用新型的保护范围内。

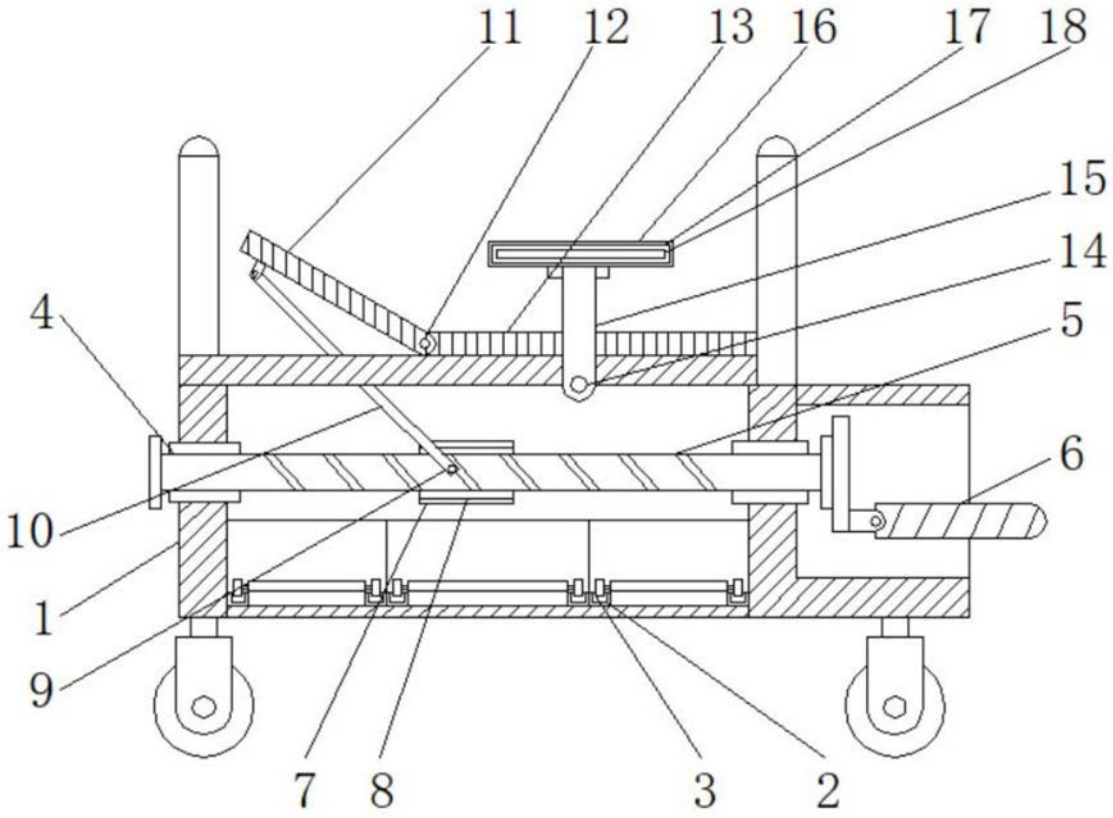

图1

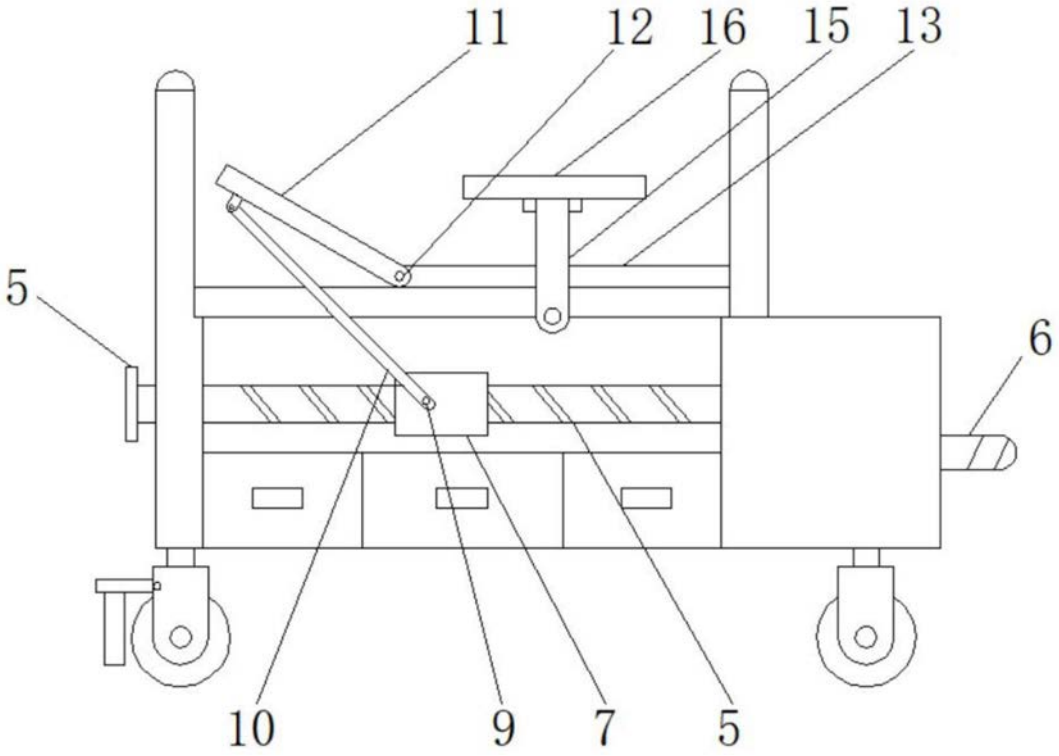

图2

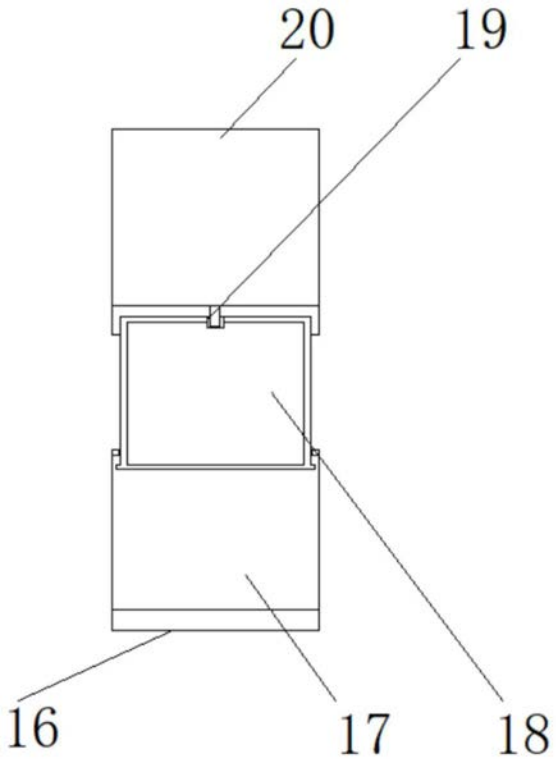

图3