(19)中华人民共和国国家知识产权局

(12)实用新型专利

(10)授权公告号 CN 210459859 U
(45)授权公告日 2020.05.05

(21)申请号 201920319456.2

(22)申请日 2019.03.14

(73)专利权人 德尔未来科技控股集团股份有限公司
地址 215228 江苏省苏州市吴江区七都镇七都大道

(72)发明人 陈跃龙

(74)专利代理机构 苏州国诚专利代理有限公司 32293
代理人 杜丹盛

(51)Int.Cl.
E04F 15/02(2006.01)
E04F 15/18(2006.01)
B32B 21/02(2006.01)
B32B 21/04(2006.01)
B32B 21/14(2006.01)
B32B 21/06(2006.01)
B32B 29/06(2006.01)
B32B 7/12(2006.01)
B32B 33/00(2006.01)

(ESM)同样的发明创造已同日申请发明专利

权利要求书1页 说明书3页 附图2页

(54)实用新型名称

一种复合地板

(57)摘要

本实用新型提供了一种复合地板，其不仅提高了抗压性能，同时提高了地板的附加值，拓展了使用范围。其厚度截面方向自上而下顺次为面板、基材、底板，其特征在于，所述基材上层包括有厚度为至少1.0mm的高密度纤维板，所述面板的下表面和基材上层的上表面间设置有复合胶层，所述复合胶层具体为三聚氰胺浸渍纸。

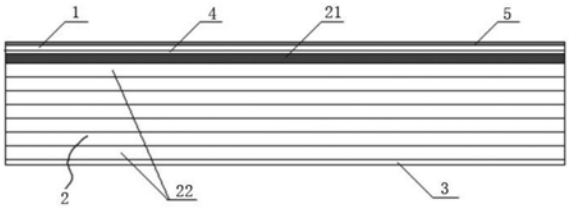

CN 210459859 U

1.一种复合地板，其厚度截面方向自上而下顺次为面板、基材、底板，其特征在于：所述基材上层包括有厚度为至少1.0mm的高密度纤维板，所述面板的下表面和基材上层的上表面间设置有复合胶层，所述复合胶层具体为三聚氰胺浸渍纸。

2.如权利要求1所述的一种复合地板，其特征在于：所述面板的上表面覆盖有油漆层。

3.如权利要求1所述的一种复合地板，其特征在于：所述面板的上表面复合有三聚氰胺浸渍耐磨纸。

4.如权利要求1所述的一种复合地板，其特征在于：所述面板具体为0.6mm厚的面板。

5.如权利要求4所述的一种复合地板，其特征在于：所述面板具体为0.6mm厚的天然木材表板。

6.如权利要求2或3所述的一种复合地板，其特征在于：所述基材具体为厚度方向为一体结构的高密度纤维板，此时所述底板为平衡纸。

7.如权利要求1所述的一种复合地板，其特征在于：所述高密度纤维板的密度≥1.0。

8.如权利要求2或3所述的一种复合地板，其特征在于：所述基材包括上层单板和下层的若干层纵横向旋切单板，所述上层单板具体为厚度为1.0mm的高密度纤维板，此时所述底板为旋切单板。

一种复合地板

技术领域

[0001] 本实用新型涉及复合地板结构的技术领域，具体为一种复合地板。

背景技术

[0002] 现有技术中，多层复合地板，其0.6mm面板下的基材上单板一般都用密度0.5g/cm3左右，厚度0.6～0.8mm左右的无结节单板，且用改性脲醛胶复合压贴为主。0.6mm多层复合地板中基材上单板、0.6mm面板、以及复合方式，决定了该多层复合地板的抗压性能不太好，限制了其使用范围。

发明内容

[0003] 针对上述问题，本实用新型提供了一种复合地板，其不仅提高了抗压性能，同时提高了地板的附加值，拓展了使用范围。

[0004] 一种复合地板，其技术方案是这样的：其厚度截面方向自上而下顺次为面板、基材、底板，其特征在于，所述基材上层包括有厚度为至少1.0mm的高密度纤维板，所述面板的下表面和基材上层的上表面间设置有复合胶层，所述复合胶层具体为三聚氰胺浸渍纸。

[0005] 其进一步特征在于：

[0006] 所述复合地板整体为带有厚度、且四方可根据需求延续的结构；

[0007] 所述面板的上表面可覆盖有油漆层，所述油漆层通过普通UV漆涂装工艺加工而成，油漆层可根据需求进行外观喷涂，使得复合地板的上表面的外观多样性、美观；

[0008] 所述面板的上表面可复合有三聚氰胺浸渍耐磨纸，使得复合地板的上表面耐磨；

[0009] 所述面板的上表面复合三聚氰胺浸渍耐磨纸后、再覆盖油漆层，油漆层可根据需求进行外观喷涂，使多层复合地板即拥有自然木纹面层或其他外观，又拥有强化地板超耐磨、超抗压性能；

[0010] 所述面板具体为0.6mm厚的面板；

[0011] 所述面板具体为0.6mm厚的天然木材表板；

[0012] 所述基材具体为厚度方向为一体结构的高密度纤维板，此时所述底板为平衡纸，其整体制成一种具有天然木纹的强化复合地板；

[0013] 所述高密度纤维板的密度≥1.0；

[0014] 所述基材包括上层单板和下层的若干层纵横向旋切单板，所述上层单板具体为厚度为1.0mm的高密度纤维板，此时所述底板为旋切单板。

[0015] 采用本实用新型的结构后，复合地板的长宽厚尺寸可以是任意的，由于基材上层包括有厚度为至少1.0mm的高密度纤维板，且使用三聚氰胺浸渍纸做面板和基材上层的复合胶层，其提高了复合地板的抗压性，且在面板的上表面可覆盖油漆层或/和复合三聚氰胺浸渍耐磨纸，其同时提高了地板的附加值，拓展了使用范围。

附图说明

[0016] 图1为本实用新型的具体实施例一的厚度方向侧视图结构示意图；

[0017] 图2为本实用新型的具体实施例二的厚度方向侧视图结构示意图；

[0018] 图3为本实用新型的具体实施例三的厚度方向侧视图结构示意图；

[0019] 图4为本实用新型的具体实施例四的厚度方向侧视图结构示意图；

[0020] 图中序号所对应的名称如下：

[0021] 面板1、基材2、上层单板21、纵横向旋切单板22、底板3、复合胶层4、油漆层5、三聚氰胺浸渍耐磨纸6。

具体实施方式

[0022] 一种复合地板，见图1-图4：其厚度截面方向自上而下顺次为面板1、基材2、底板3，基材2上层包括有厚度为至少1.0mm的高密度纤维板，面板1的下表面和基材上层的上表面间设置有复合胶层4，复合胶层4具体为三聚氰胺浸渍纸。

[0023] 复合地板整体为带有厚度、且四方可根据需求延续的结构；

[0024] 面板1的上表面可覆盖有油漆层5，油漆层5通过普通UV漆涂装工艺加工而成，油漆层5可根据需求进行外观喷涂，使得复合地板的上表面的外观多样性、美观；

[0025] 面板1的上表面可复合有三聚氰胺浸渍耐磨纸6，使得复合地板的上表面耐磨；

[0026] 面板1的上表面覆盖油漆层5后、再复合三聚氰胺浸渍耐磨纸6，油漆层5可根据需求进行外观喷涂，使多层复合地板即拥有自然木纹面层或其他外观，又拥有强化地板超耐磨、超抗压性能。

[0027] 具体实施例一、见图1：其包括面板1、基材2和底板3，面板1为0.6mm天然木材表板，基材2包括上层单板21和下层的若干层纵横向旋切单板22，上层单板21具体为厚度为1.0mm的高密度纤维板，底板3为旋切单板，面板1和上层单板21之间的复合胶层4为三聚氰胺浸渍纸，面板1表面覆盖有油漆层5，油漆层5通过普通UV漆涂装工艺加工而成，油漆层5可根据需求进行外观喷涂，使得复合地板的上表面的外观多样性、美观。

[0028] 具体实施例二、见图2：其包括面板1、基材2和底板3，面板1为0.6mm天然木材表板，基材2包括上层单板21和下层的若干层纵横向旋切单板22，上层单板21具体为厚度为1.0mm的高密度纤维板，底板3为旋切单板，面板1和上层单板21之间的复合胶层4为三聚氰胺浸渍纸，面板1的上表面复合有三聚氰胺浸渍耐磨纸6，使得复合地板的上表面耐磨。

[0029] 具体实施例三、见图3：其包括面板1、基材2和底板3，面板1为0.6mm天然木材表板，基材2为高密度纤维板，底板3为平衡纸，面板1和基材2之间的复合胶层4为三聚氰胺浸渍纸，面板1表面覆盖有油漆层5，油漆层5通过普通UV漆涂装工艺加工而成，油漆层5可根据需求进行外观喷涂，使得复合地板的上表面的外观多样性、美观。

[0030] 具体实施例四、见图4：包括面板、基材和底板，面板为0.6mm天然木材表板，基材2包括上层单板21和下层的若干层纵横向旋切单板22，上层单板21具体为厚度为1.0mm的高密度纤维板，底板3为旋切单板，面板1和上层单板21之间的复合胶层4为三聚氰胺浸渍纸，面板1的上表面复合三聚氰胺浸渍耐磨纸6后、再覆盖油漆层5，油漆层5可根据需求进行外观喷涂，使多层复合地板即拥有自然木纹面层或其他外观，又拥有强化地板超耐磨、超抗压性能。

[0031] 以上对本实用新型的具体实施例进行了详细说明，但内容仅为本实用新型创造的较佳实施例，不能被认为用于限定本实用新型创造的实施范围。凡依本实用新型创造申请范围所作的均等变化与改进等，均应仍归属于本专利涵盖范围之内。

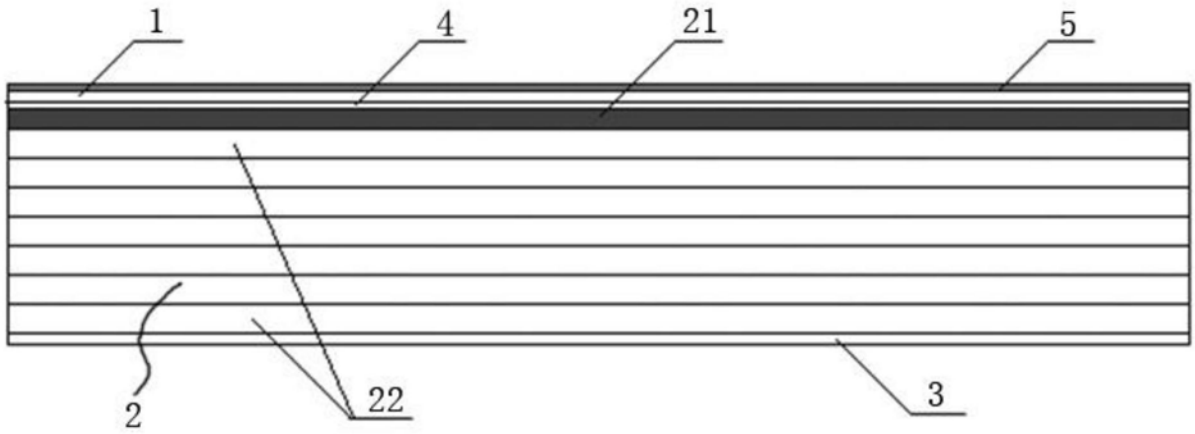

图1

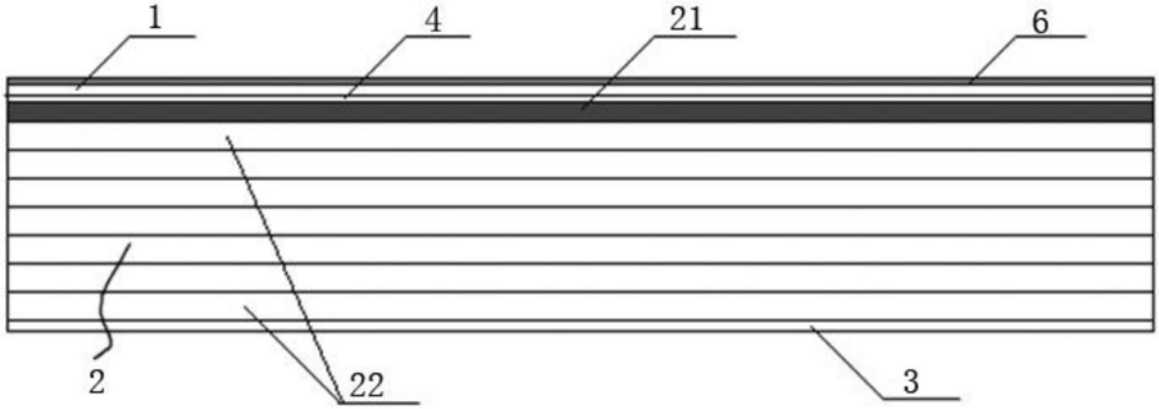

图2

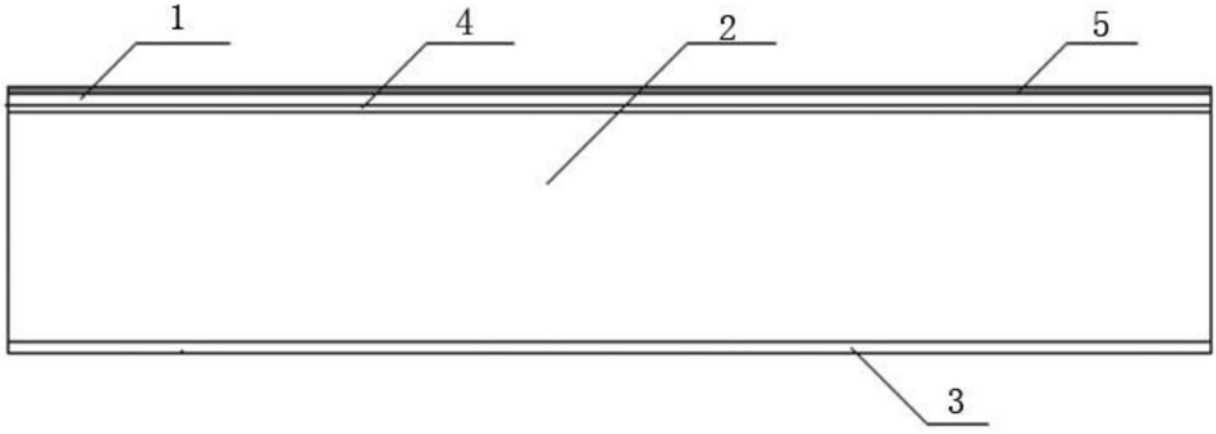

图3

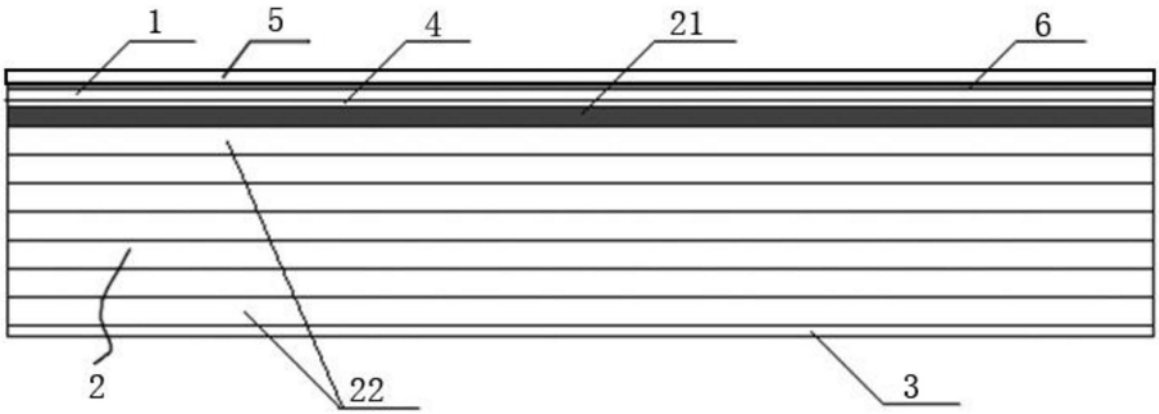

图4