(19)中华人民共和国国家知识产权局

(12)实用新型专利

(10)授权公告号 CN 209518482 U
(45)授权公告日 2019.10.22

(21)申请号 201821834900.6

(22)申请日 2018.11.08

(73)专利权人 浙江工业大学
地址 310014 浙江省杭州市下城区朝晖六区潮王路18号

(72)发明人 娄凯峰 唐智川

(74)专利代理机构 杭州斯可睿专利事务所有限公司 33241
代理人 王利强 李百玲

(51)Int.Cl.
A47B 11/00(2006.01)
A47B 13/08(2006.01)

权利要求书1页 说明书3页 附图3页

(54)实用新型名称

一种桌面可旋转的桌子

(57)摘要

一种桌面可旋转的桌子，包括主桌面和桌腿，所述桌子还包括至少三个副桌面，每个副桌面的桌面面积均小于主桌面的桌面面积，每个副桌面分别通过旋转件可转动的安装在桌腿上且可活动的旋入或旋出主桌面的下方，当副桌面旋入主桌面的下方时，每个副桌面的正投影均在主桌面的正投影内；所述主桌面上设有插槽，用于电线收纳的多孔物件插接在所述插槽内。本实用新型提供了一种桌面可旋转的桌子，其在有效地增加了桌面使用面积的同时可节省室内空间。

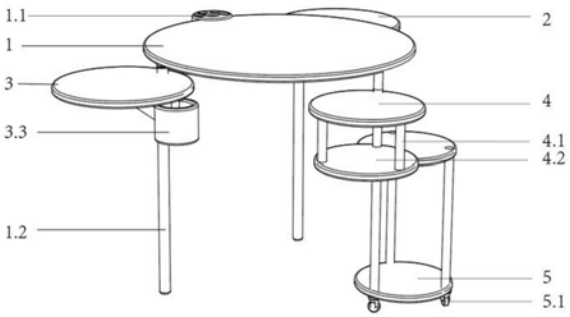

CN 209518482 U

1.一种桌面可旋转的桌子,包括主桌面和桌腿,其特征在于:所述桌子还包括至少三个副桌面,每个副桌面的桌面面积均小于主桌面的桌面面积,每个副桌面分别通过旋转件可转动的安装在桌腿上且可活动的旋入或旋出主桌面的下方,当副桌面旋入主桌面的下方时,每个副桌面的正投影均在主桌面的正投影内;

所述主桌面上设有插槽,用于电线收纳的多孔物件插接在所述插槽内。

2.如权利要求1所述的一种桌面可旋转的桌子,其特征在于:所述桌腿设置三个,三个桌腿呈等边三角形安装在主桌面的底部上,所述副桌面设置有三个,分别为第一副桌面、第二副桌面和第三副桌面,三个副桌面分别通过旋转件可旋转的安装在一个桌腿上,所述主桌面的高度高于第一副桌面的高度,所述第一副桌面的高度高于第二副桌面的高度,所述第二副桌面的高度高于所述第三副桌面的高度;

所述第二副桌面的底部还设有储物盒,所述储物盒通过转轴可转动的安装在第二副桌面的底部上,所述转轴与所述储物盒偏心设置;所述第三副桌面的下方设有储物仓底板,所述储物仓底板与第三副桌面之间通过第三副桌面支持杆连接,同时储物仓底板与第三副桌面之间形成储物空间;在储物仓底板的下方还设有旋转柜,所述旋转柜与第三副桌面共用一个桌腿且通过旋转件可旋转的安装在该桌腿上,所述旋转柜包括上顶板和下底板,所述上顶板与下底板之间通过旋转柜支撑杆连接,所述下底板的底部上设有滚轮;

所述第一副桌面、第二副桌面、第三副桌面、旋转柜分别与相应的桌腿偏心设置。

3.如权利要求1或2所述的一种桌面可旋转的桌子,其特征在于:所述主桌面和副桌面的形状均为圆形。

4.如权利要求2所述的一种桌面可旋转的桌子,其特征在于:所述第一副桌面的下方还设有第一副桌面支架,所述第一副桌面支架的上端与第一副桌面的中部连接,所述第一副桌面支架的下端与相应的旋转件连接;所述第二副桌面的下方还设有第二副桌面支架,所述第二副桌面支架的上端与第二副桌面的中部连接,所述第二副桌面支架的下端与相应的旋转件连接。

一种桌面可旋转的桌子

技术领域

[0001] 本实用新型涉及家具技术领域，尤其是涉及一种桌面可旋转的桌子。

背景技术

[0002] 传统的桌子规格、形状固定，功能单一。而随着城市化进程的加快，许多人都住在小面积的户型中。传统的桌子会占用空间。而且随着人们生活水平的提高，用具越来越多。通常随意摆放在桌面上，造成桌面混乱，影响桌面整洁。同时也会增加寻找困难，影响工作效率。另外，传统的桌子桌面可活动空间有限，使得人们经常在一个狭小的空间内作业，影响工作舒适度。因而，传统的桌子越来越无法满足人们的不同需求。

发明内容

[0003] 为了克服现有桌子存在占用空间较大、桌面可活动空间有限的缺陷，本实用新型提供了一种桌面可旋转的桌子，其在有效地增加了桌面使用面积的同时可节省室内空间。

[0004] 本实用新型解决其技术问题所采用的技术方案是：

[0005] 一种桌面可旋转的桌子，包括主桌面和桌腿，所述桌子还包括至少三个副桌面，每个副桌面的桌面面积均小于主桌面的桌面面积，每个副桌面分别通过旋转件可转动的安装在桌腿上且可活动的旋入或旋出主桌面的下方，当副桌面旋入主桌面的下方时，每个副桌面的正投影均在主桌面的正投影内；

[0006] 所述主桌面上设有插槽，用于电线收纳的多孔物件插接在所述插槽内。

[0007] 进一步，所述桌腿设置三个，三个桌腿呈等边三角形安装在主桌面的底部上，所述副桌面设置有三个，分别为第一副桌面、第二副桌面和第三副桌面，三个副桌面分别通过旋转件可旋转的安装在一个桌腿上，所述主桌面的高度高于第一副桌面的高度，所述第一副桌面的高度高于第二副桌面的高度，所述第二副桌面的高度高于所述第三副桌面的高度；

[0008] 所述第二副桌面的底部还设有储物盒，所述储物盒通过转轴可转动的安装在第二副桌面的底部上，所述转轴与所述储物盒偏心设置；所述第三副桌面的下方设有储物仓底板，所述储物仓底板与第三副桌面之间通过第三副桌面支持杆连接，同时储物仓底板与第三副桌面之间形成储物空间；在储物仓底板的下方还设有旋转柜，所述旋转柜与第三副桌面共用一个桌腿且通过旋转件可旋转的安装在该桌腿上，所述旋转柜包括上顶板和下底板，所述上顶板与下底板之间通过旋转柜支撑杆连接，所述下底板的底部上设有滚轮；

[0009] 所述第一副桌面、第二副桌面、第三副桌面、旋转柜分别与相应的桌腿偏心设置。

[0010] 再进一步，所述主桌面和副桌面的形状均为圆形。

[0011] 更进一步，所述第一副桌面的下方还设有第一副桌面支架，所述第一副桌面支架的上端与第一副桌面的中部连接，所述第一副桌面支架的下端与相应的旋转件连接；所述第二副桌面的下方还设有第二副桌面支架，所述第二副桌面支架的上端与第二副桌面的中部连接，所述第二副桌面支架的下端与相应的旋转件连接。

[0012] 本实用新型的有益效果主要表现在：本实用新型所提供的旋转桌子包括至少四不

同高度的桌面，通过可转动的连接方式使其中的副桌面推出延展开，形成多个连接在一起的桌面，大大地增加了作业活动空间；在办公、学习结束时，可将副桌面旋转进入主桌面底下进行收纳，减少整个桌子的空间占用面积；

[0013] 第二副桌面下方设有储物盒，用于收纳物品，有效地增加了物品的收纳空间，使得桌面保持整洁干净，提高工作、学习的舒适度；

[0014] 所有桌面皆为圆形，是为了增加桌面的圆滑度，避免尖锐的桌角引发安全事故，因而本实用新型在具有较大实用性的基础上保证了使用安全，同时圆形设计也大大地增加了本实用新型的美观性；

[0015] 第一副桌面和第二副桌面的下方还设有用于支撑的支架，且可与桌面一同旋转，保证桌面的稳定；

[0016] 本实用新型的第一副桌面、第二副桌面、第三费桌面的高度依次降低，进一步地增加了桌面使用空间，同时本实用新型也可适用两到三个人同时作业。

附图说明

[0017] 图1为本实用新型的结构示意图。

[0018] 图2为本实用新型展开时的主视图。

[0019] 图3为本实用新型收缩时的侧视图。

[0020] 图4为图2的A向视图。

[0021] 图5为图3的B向视图。

具体实施方式

[0022] 下面结合附图对本实用新型作进一步描述。

[0023] 参照图1～图5，一种桌面可旋转的桌子，包括主桌面1和桌腿1.2，所述桌子还包括至少三个副桌面，每个副桌面的桌面面积均小于主桌面1的桌面面积，每个副桌面分别通过旋转件可转动的安装在桌腿1.2上且可活动的旋入或旋出主桌面1的下方，当副桌面旋入主桌面1的下方时，每个副桌面的正投影均在主桌面1的正投影内；

[0024] 所述主桌面1上设有插槽，用于电线收纳的多孔物件1.1插接在所述插槽内。

[0025] 进一步，所述桌腿1.2设置三个，三个桌腿呈等边三角形安装在主桌面的底部上，所述副桌面设置有三个，分别为第一副桌面2、第二副桌面3和第三副桌面4，三个副桌面分别通过旋转件可旋转的安装在一个桌腿上，所述主桌面1的高度高于第一副桌面2的高度，所述第一副桌面2的高度高于第二副桌面3的高度，所述第二副桌面3的高度高于所述第三副桌面4的高度；

[0026] 所述第二副桌面3的底部还设有储物盒3.3，所述储物盒3.3通过转轴3.4可转动的安装在第二副桌面3的底部上，所述转轴3.4与所述储物盒3.3偏心设置；所述第三副桌面4的下方设有储物仓底板4.2，所述储物仓底板4.2与第三副桌面4之间通过第三副桌面支持杆4.1连接，同时储物仓底板4.2与第三副桌面4之间形成储物空间；在储物仓底板4.2的下方还设有旋转柜5，所述旋转柜5与第三副桌面4共用一个桌腿且通过旋转件4.3.2可旋转的安装在该桌腿上，所述旋转柜5包括上顶板和下底板，所述上顶板与下底板之间通过旋转柜支撑杆连接，所述下底板的底部上设有滚轮5.1；

[0027] 所述第一副桌面2、第二副桌面3、第三副桌面4、旋转柜5分别与相应的桌腿偏心设置。

[0028] 再进一步，所述主桌面1和副桌面的形状均为圆形。

[0029] 更进一步，所述第一副桌面2的下方还设有第一副桌面支架2.2，所述第一副桌面支架2.2的上端与第一副桌面2的中部连接，所述第一副桌面支架2.2的下端与相应的旋转件2.1连接；所述第二副桌面3的下方还设有第二副桌面支架3.2，所述第二副桌面支架3.2的上端与第二副桌面3的中部连接，所述第二副桌面支架3.2的下端与相应的旋转件3.1连接。

[0030] 如图2和图4所示，所述第一副桌面通过旋转件2.1与桌腿1.2连接，所述第二副桌面通过旋转件3.1与桌腿连接，所述第三副桌面4通过旋转件4.3.1与第三副桌面支持杆4.1连接，第一副桌面2、第二副桌面3、第三副桌面4可活动旋入或旋出主桌面1的正下方。其中第三副桌面4下有开放的储物空间，储物空间下有旋转柜5，第二副桌面下有旋转的圆柱形的储物盒3.3，其与该第二副桌面3通过转轴3.4连接。

[0031] 如图4所示，所有桌面均为圆形结构。上述设计均是为了增加桌面的圆滑度，避免尖锐的桌角引发安全事故。因此，本实用新型在具有较大实用性的基础上保证了使用安全。同时圆形设计也大大地增加了本实用新型的美观性。

[0032] 如图4所示，第一副桌面2设有与旋转件2.1连接的连接部位于第一副桌面2的圆心与边缘之间，保证第一副桌面2能够旋转推出。而在第一副桌面2推入主桌面1下方时，第一副桌面2的正投影位于主桌面1的正投影内，保证第一副桌面2能够整体进入主桌面1底下，不会影响主桌面1的使用，同时也保证本实用新型的美观性。

[0033] 本实施例中，第二副桌面3下方设有的储物盒3.3、第三副桌面下设有开放的储物空间，以及储物空间下的旋转柜5，都是用于收纳物品，有效地增加了物品的收纳空间，使得桌面保持整洁干净，提高工作、学习的舒适度。第三副桌面4和其下的储物空间以及旋转柜5都与桌腿通过旋转件连接。

[0034] 本实用新型还包括支撑第一副桌面2的第一副桌面支架2.2一起转动，保证稳定性。

[0035] 本实用新型还包括旋转柜下的滚轮5.2，用于方便旋转。

[0036] 在本实施例中，还包括与第一副桌面2类似结构的第二副桌面3、第三副桌面4。主桌面1、第一副桌面2、第二副桌面3的高度依次降低，使桌面可以收缩进主桌面下方内，进一步节省桌子占用空间。同时本实用新型也因有多个桌面，可适用于多个人同时作业。本实用新型还可根据实际需要设计为包括更多个依次转动连接的桌面，以获得更加宽阔的作业空间。

[0037] 以上所述实施例的各技术特征可以进行任意的组合，为使描述简洁，未对上述实施例中的各个技术特征所有可能的组合都进行描述，然而，只要这些技术特征的组合不存在矛盾，都应当认为是本说明书记载的范围。

[0038] 以上所述实施例仅表达了本实用新型的几种实施方式，其描述较为具体和详细，但并不能因此而理解为对实用新型专利范围的限制。应当指出的是，对于本领域的普通技术人员来说，在不脱离本实用新型构思的前提下，还可以做出若干变形和改进，这些都属于本实用新型的保护范围。因此，本实用新型专利的保护范围应以所附权利要求为准。

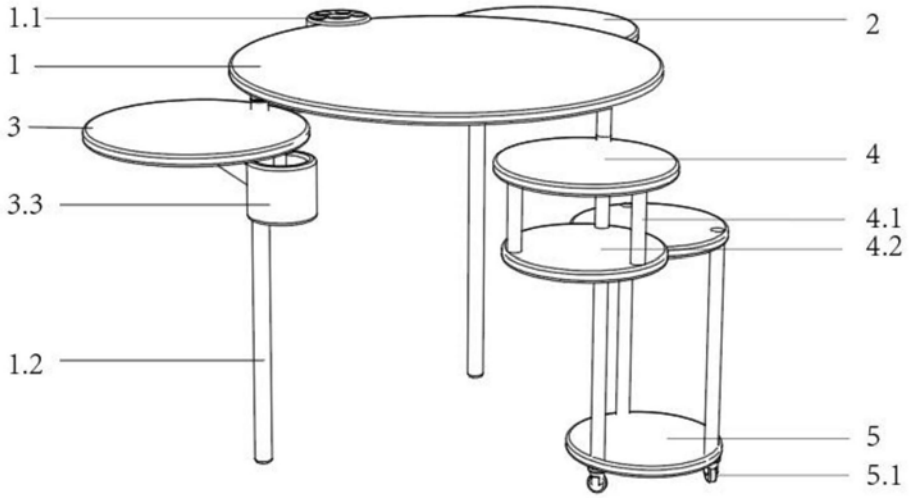

图1

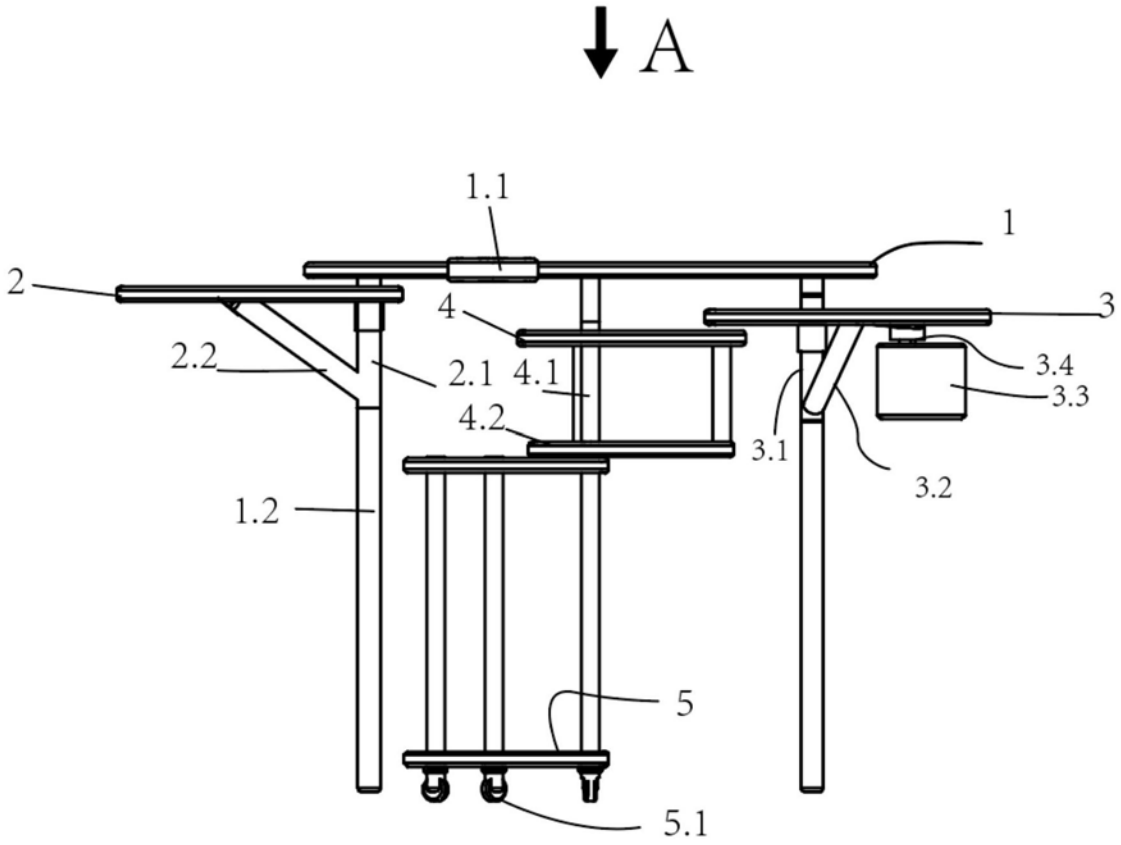

图2

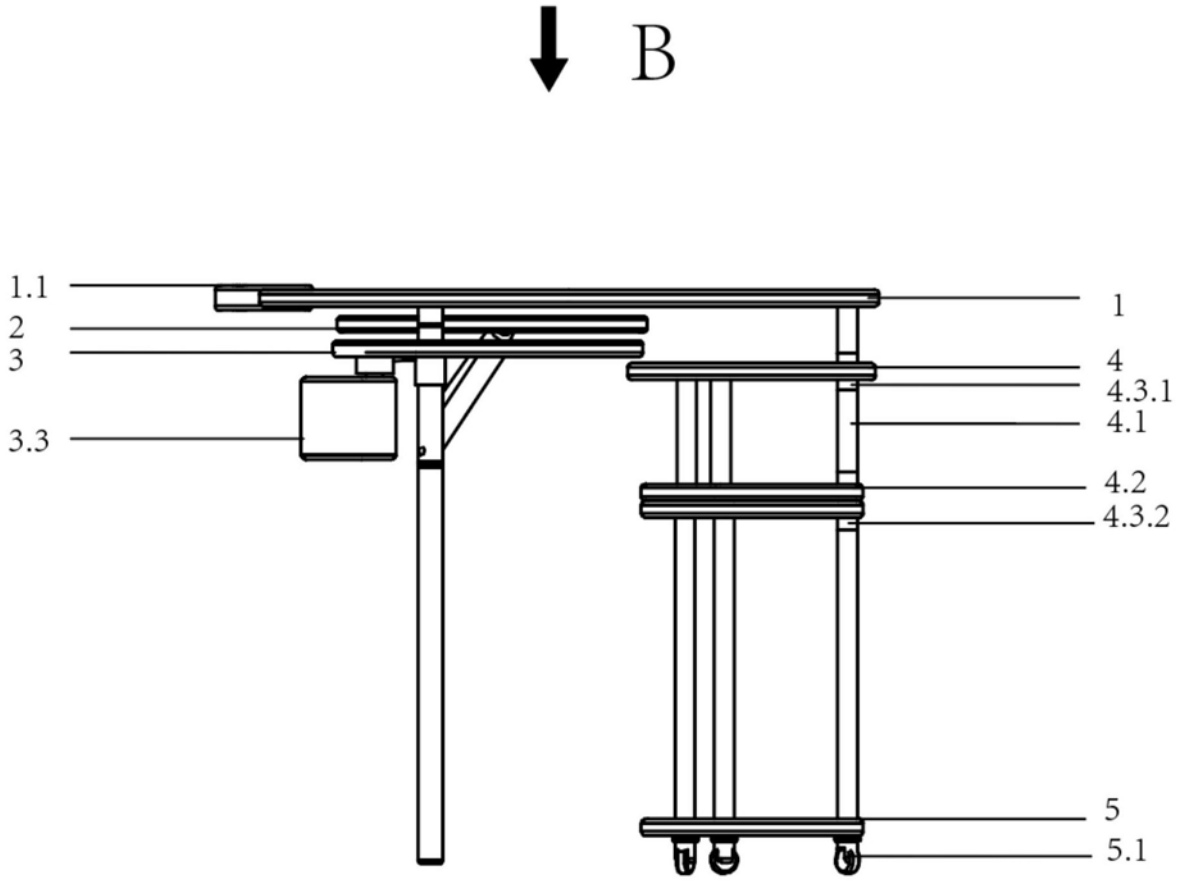

图3

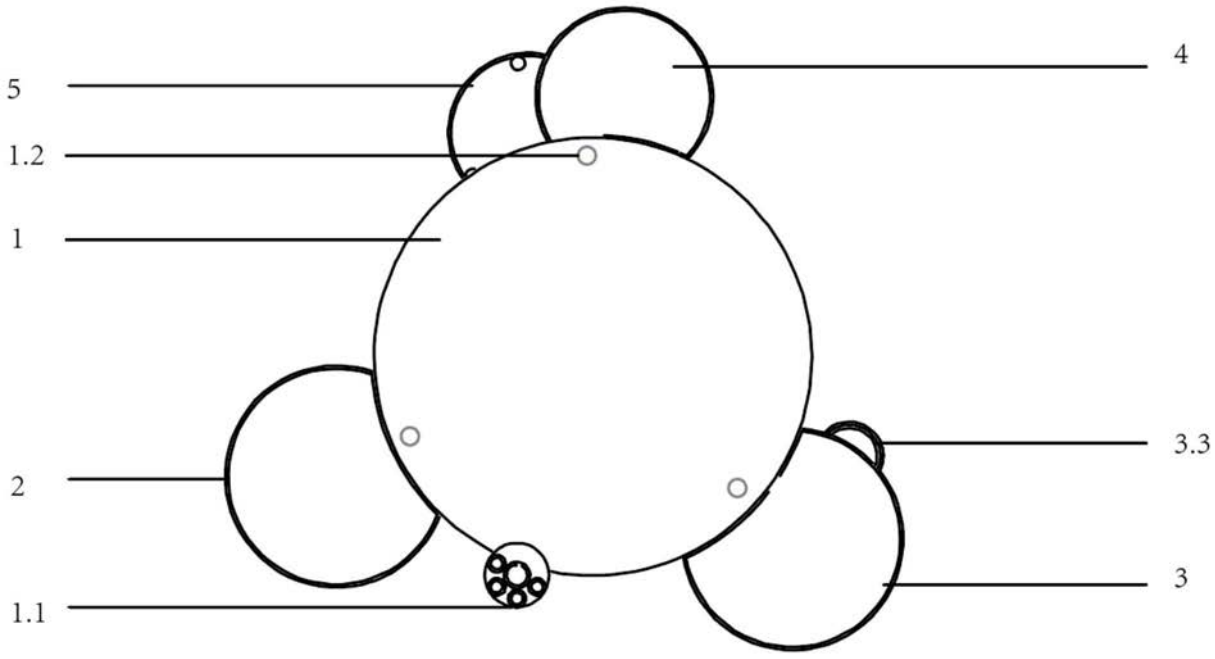

图4

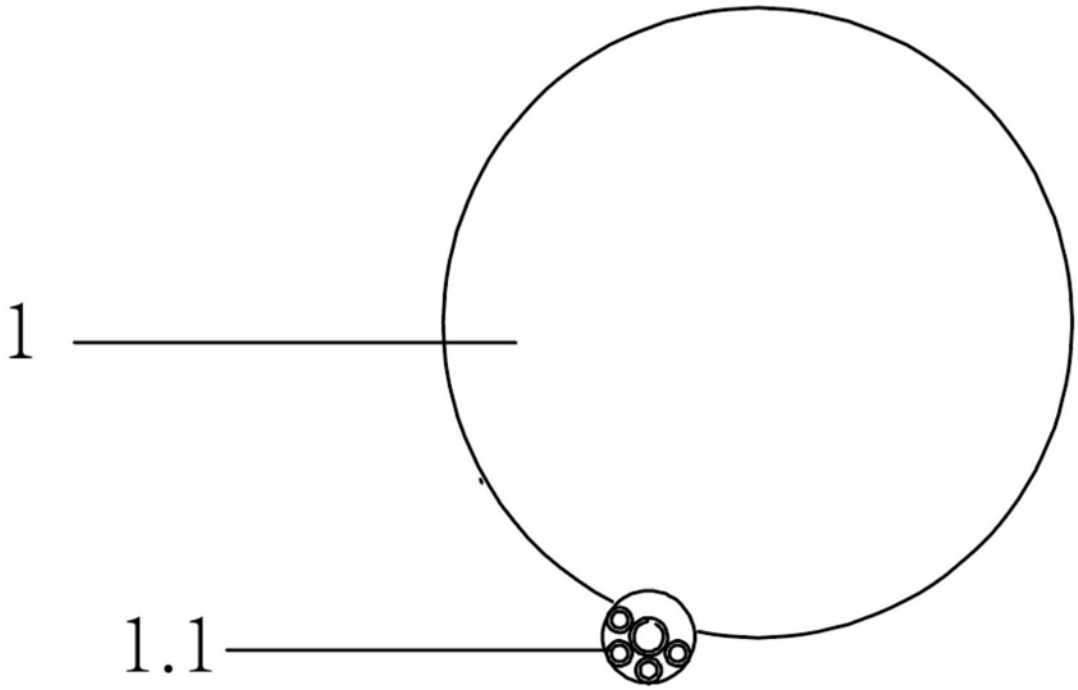

图5