(19)中华人民共和国国家知识产权局

(12)实用新型专利

(10)授权公告号 CN 202837623 U
(45)授权公告日 2013.03.27

(21)申请号 201220435253.8

(22)申请日 2012.08.30

(73)专利权人 宁波市令通电信设备有限公司
地址 315203 浙江省宁波市镇海区蟹浦工业区

(72)发明人 葛鹏庆 高文雄 杨灵芝 沈金标

(74)专利代理机构 杭州丰禾专利事务所有限公司 33214
代理人 张强

(51)Int.Cl.
G02B 6/44(2006.01)

权利要求书 1 页 说明书 2 页 附图 1 页

(54)实用新型名称

一种多媒体箱

(57)摘要

本实用新型公开一种多媒体箱，包括箱体，所述箱体上设置有光缆进口，所述箱体内设置有两条相互平行的支撑架，所述箱体的内侧壁上设置有插座，所述支撑架之间设置有直熔盘，该箱体整体的体积对比现有技术明显变小，生产成本较低。

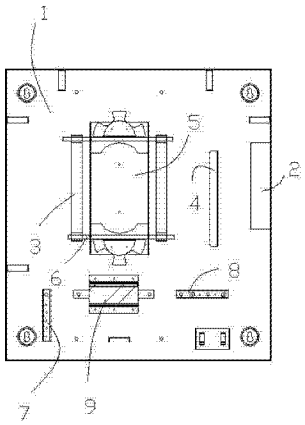

CN 202837623 U

1. 一种多媒体箱，包括箱体（1），所述箱体（1）内设置有两条相互平行的支撑架（3），其特征在于，所述支撑架（3）之间设置有直熔盘（5）。

2. 根据权利要求 1 所述的一种多媒体箱，其特征在于，所述支撑架（3）上还设置有用于压紧所述直熔盘的压条（6）。

3. 根据权利要求 1 所述的一种多媒体箱，其特征在于，所述箱体（1）的内侧壁上设置有插座（2），所述箱体（1）内还设置有 FC 适配器（4），且所述 FC 适配器（4）设置在所述插座（2）与所述支撑架（3）之间。

4. 根据权利要求 1 所述的一种多媒体箱，其特征在于，所述箱体（1）内还设置有接地装置，所述接地装置包括设备接地（7）和防雷接地（8），所述设备接地（7）与所述防雷接地（8）之间还设置有防雷器（9）。

一种多媒体箱

技术领域

[0001] 本实用新型涉及一种箱体，尤其是一种多媒体箱。

背景技术

[0002] 目前，市场上普遍存在的一种多媒体箱，内部的结构通常是用于连接光缆，然后将光缆的信号转换成电的形式再输送到各家各户，整个过程一般是以光电转换的形式运行。

[0003] 上述的结构中，主要包括有直熔盘和支撑架，所述直熔盘一般安装在支撑架的外侧，而支撑架的内部则安装有其他设备，因此在安装后直熔盘占用了大量的空间，因此为了与之配合，箱体的整体体积也要相继的增大，从而在制作上就加大了成本。

发明内容

[0004] 针对现有技术的不足，本实用新型提供一种多媒体箱，该箱体整体的体积对比现有技术明显变小，生产成本较低。

[0005] 为实现上述技术目的，本实用新型通过下述技术方案得以实现。

[0006] 一种多媒体箱，包括箱体，所述箱体内设置有两条相互平行的支撑架，所述支撑架之间设置有直熔盘。

[0007] 上述技术方案中，所述支撑架上还设置有用于压紧所述直熔盘的压条。

[0008] 上述技术方案中，所述箱体的内侧壁上设置有插座，所述箱体内还设置有 FC 适配器，且所述 FC 适配器设置在所述插座与所述支撑架之间。

[0009] 上述技术方案中，所述箱体内还设置有接地装置，所述接地装置包括设备接地和防雷接地，所述设备接地与所述防雷接地之间还设置有防雷器。

[0010] 跟现有技术相比，本实用新型的有益效果是：将直熔盘设置在箱体的内部，节省了制作箱体的材料，而且减少了箱体的体积，生产成本明显降低。

附图说明

[0011] 图 1 为本实用新型的结构示意图。

具体实施方式

[0012] 下面结合附图说明对本实用新型一种多媒体箱作进一步详细说明。

[0013] 参见图 1，一种多媒体箱，包括箱体 1，所述箱体 1 为一长方体壳体，所述箱体 1 的其中一侧设置有光缆进口，光缆通过此进口引入到所述箱体 1 内，所述箱体 1 的内部的一侧壁上设置有插座 2，用于连接箱体 1 内的设备，所述箱体 1 的内部还设置有两条相互平行的支撑架 3，且所述支撑架 3 与所述插座 2 位于同一水平线上，所述支撑架 3 与所述插座 2 之间设置有 FC 适配器 4，所述支撑架 3 之间设置有直熔盘 5，通过上述结构描述，将直熔盘 5 设置在支撑架 3 的之间，减少了大量的空间，降低了制作箱体 1 的成本。具体的说，直熔盘 5 设置在支撑架 3 之间，然后在支撑架 3 上安装相应的设备，根据现有技术，直熔盘 5 是安装

在支撑架 3 的外侧，因此，按照现有技术箱体 1 的制作体积需要相应的增加，而现在改为上述结构可以节省制作箱体 1 的体积，降低成本。

[0014] 当然，在箱体 1 内的直熔盘 5 需要将其牢牢的固定，因此，优选的，所述支撑架 3 上还设置有用于压紧所述直熔盘 5 的压条 6。通过所述压条 6 可以将设备牢牢的固定在所述支撑架 3 上。

[0015] 进一步，该箱体 1 安装的户外，在雷雨天气可能存在遭受雷击的现象，导致内部电路异常或者无法工作，因此，为了防止这类意外，优选的，所述箱体 1 内还设置有接地装置，所述接地装置包括设备接地 7 和防雷接地 8，顾名思义，所述设备接地 7 其主要是用于连接各个设备，所述防雷接地 8 其主要是用于将雷电导入到大地当中，当然这类安全措施是必不可少的，为了优化此措施，优选的，所述设备接地 7 与所述防雷接地 8 之间还设置有防雷器 9。通过安装所述防雷器 9，可能最低限制的遭受到雷击的事故。

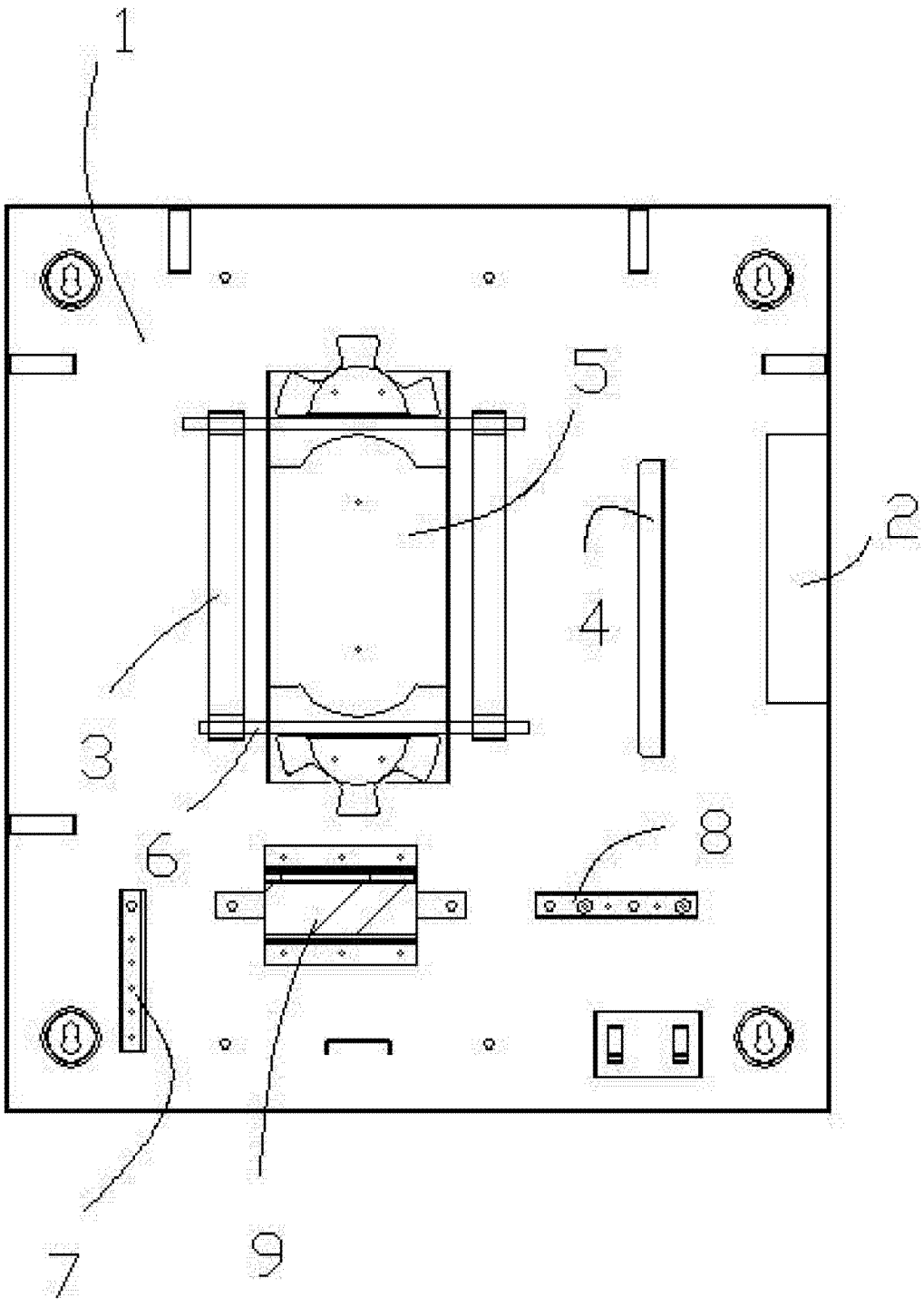

图 1