(19)国家知识产权局

(12)实用新型专利

(10)授权公告号 CN 221391604 U
(45)授权公告日 2024.07.23

(21)申请号 202323196045.4

(22)申请日 2023.11.24

(73)专利权人 江苏中砼新材料科技有限公司
地址 210000 江苏省南京市江宁区谷里街道科技产业配套园兴谷路

(72)发明人 戴学五 巫业磊 李周龙 吴雅纯 许月好 陈肖

(74)专利代理机构 南京德铭知识产权代理事务所(普通合伙) 32362
专利代理师 奚鎏

(51)Int.Cl.
B28C 5/16(2006.01)
B28C 5/14(2006.01)
B28C 5/08(2006.01)

权利要求书1页 说明书2页 附图1页

(54)实用新型名称

一种低碳化混凝土的搅拌装置

(57)摘要

本实用新型公开了一种低碳化混凝土的搅拌装置,包括预搅拌筒和横搅拌筒,所述预搅拌筒顶部设有第一搅拌电机,第一搅拌电机驱动第一搅拌轴,第一搅拌轴上设置三组以上的搅拌杆,横搅拌筒设置在预搅拌筒底部,横搅拌筒内部设置螺旋搅拌页,螺旋搅拌页中部设置第二搅拌轴,第二搅拌轴由外侧的第二搅拌电机驱动,所述横搅拌筒底部两侧分别设置一组滚轮。本实用新型采用预搅拌,将水泥砂浆初步搅拌后导入横搅拌筒进行搅拌,并且横搅拌筒内螺旋搅拌页与横搅拌筒反向转动,提高搅拌效率,防止粘连堆积导致搅拌不充分。

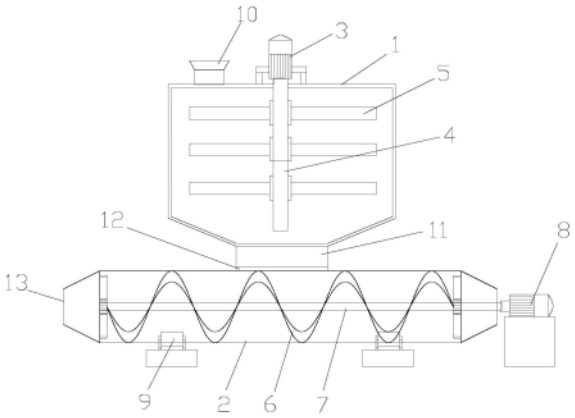

CN 221391604 U

1.一种低碳化混凝土的搅拌装置,其特征在于,包括预搅拌筒(1)和横搅拌筒(2),所述预搅拌筒顶部设有第一搅拌电机(3),第一搅拌电机驱动第一搅拌轴(4),第一搅拌轴上设置三组以上的搅拌杆(5),横搅拌筒设置在预搅拌筒底部,横搅拌筒内部设置螺旋搅拌页(6),螺旋搅拌页中部设置第二搅拌轴(7),第二搅拌轴由外侧的第二搅拌电机(8)驱动,所述横搅拌筒底部两侧分别设置一组滚轮(9)。

2.根据权利要求1所述的一种低碳化混凝土的搅拌装置,其特征在于,所述滚轮为电滚动轮。

3.根据权利要求1所述的一种低碳化混凝土的搅拌装置,其特征在于,所述预搅拌筒顶部设有预搅拌进料口(10)。

4.根据权利要求1所述的一种低碳化混凝土的搅拌装置,其特征在于,所述预搅拌筒底部设有预搅拌出料口(11),横搅拌筒中部设有横搅拌进料口(12)。

5.根据权利要求1所述的一种低碳化混凝土的搅拌装置,其特征在于,所述横搅拌筒背离第二搅拌电机的一侧为横搅拌出料口(13)。

一种低碳化混凝土的搅拌装置

技术领域

[0001] 本实用新型涉及混凝土领域,特别是一种低碳化混凝土的搅拌装置

背景技术

[0002] 低碳混凝土是一种碳足迹还要低于传统含量的混凝土。除了减少碳足迹外,低碳混凝土的表现应与其他混凝土相同。在混凝土中采用石灰或者其他再生能源替代部分水泥,减少碳排放。但是水泥减少,如要保证混凝土的和易性,需要更为均匀的搅拌。

实用新型内容

[0003] 实用新型目的:本实用新型所要解决的技术问题是针对现有技术的不足,提供一种低碳化混凝土的搅拌装置。

[0004] 为了解决上述技术问题,本实用新型公开了一种低碳化混凝土的搅拌装置,包括预搅拌筒和横搅拌筒,所述预搅拌筒顶部设有第一搅拌电机,第一搅拌电机驱动第一搅拌轴,第一搅拌轴上设置三组以上的搅拌杆,横搅拌筒设置在预搅拌筒底部,横搅拌筒内部设置螺旋搅拌页,螺旋搅拌页中部设置第二搅拌轴,第二搅拌轴由外侧的第二搅拌电机驱动,所述横搅拌筒底部两侧分别设置一组滚轮。

[0005] 本实用新型中,所述滚轮为电滚动轮。

[0006] 本实用新型中,所述预搅拌筒顶部设有预搅拌进料口。

[0007] 本实用新型中,所述预搅拌筒底部设有预搅拌出料口,横搅拌筒中部设有横搅拌进料口。

[0008] 本实用新型中,所述横搅拌筒背离第二搅拌电机的一侧为横搅拌出料口。

[0009] 有益效果:本实用新型采用预搅拌,将水泥砂浆初步搅拌后导入横搅拌筒进行搅拌,并且横搅拌筒内螺旋搅拌页与横搅拌筒反向转动,提高搅拌效率,防止粘连堆积导致搅拌不充分。

附图说明

[0010] 下面结合附图和具体实施方式对本实用新型做更进一步的具体说明,本实用新型的上述和/或其他方面的优点将会变得更加清楚。

[0011] 图1是整体结构示意图。

[0012] 图中附图标记:1、预搅拌筒,2、横搅拌筒,3、第一搅拌电机,4、第一搅拌轴,5、搅拌杆,6、螺旋搅拌页,7、第二搅拌轴,8、第二搅拌电机,9、滚轮,10、预搅拌进料口,11、预搅拌出料口,12、横搅拌进料口,13、横搅拌出料口。

具体实施方式

[0013] 实施例:

[0014] 如图1,本实施例提供了一种低碳化混凝土的搅拌装置,包括预搅拌筒1和横搅拌

筒2,所述预搅拌筒顶部设有第一搅拌电机3,第一搅拌电机驱动第一搅拌轴4,第一搅拌轴上设置三组以上的搅拌杆5,横搅拌筒设置在预搅拌筒底部,横搅拌筒内部设置螺旋搅拌页6,螺旋搅拌页中部设置第二搅拌轴7,第二搅拌轴由外侧的第二搅拌电机8驱动,所述横搅拌筒底部两侧分别设置一组滚轮9。滚轮9为电滚动轮。预搅拌筒顶部设有预搅拌进料口10。预搅拌筒底部设有预搅拌出料口11,横搅拌筒中部设有横搅拌进料口12。横搅拌筒背离第二搅拌电机的一侧为横搅拌出料口13。

[0015] 本实施例在使用时,将原料分别通过预搅拌进料口10导入吃1进行预搅拌,然后将其通过预搅拌出料口11、预搅拌出料口12导入横搅拌筒2,开启第二搅拌电机8和滚轮9,使得横搅拌筒2和螺旋搅拌页6转动方向相反,进行搅拌。

[0016] 本实用新型提供了一种低碳化混凝土的搅拌装置的思路及方法,具体实现该技术方案的方法和途径很多,以上所述仅是本实用新型的优选实施方式,应当指出,对于本技术领域的普通技术人员来说,在不脱离本实用新型原理的前提下,还可以做出若干改进和润饰,这些改进和润饰也应视为本实用新型的保护范围。本实施例中未明确的各组成部分均可用现有技术加以实现。

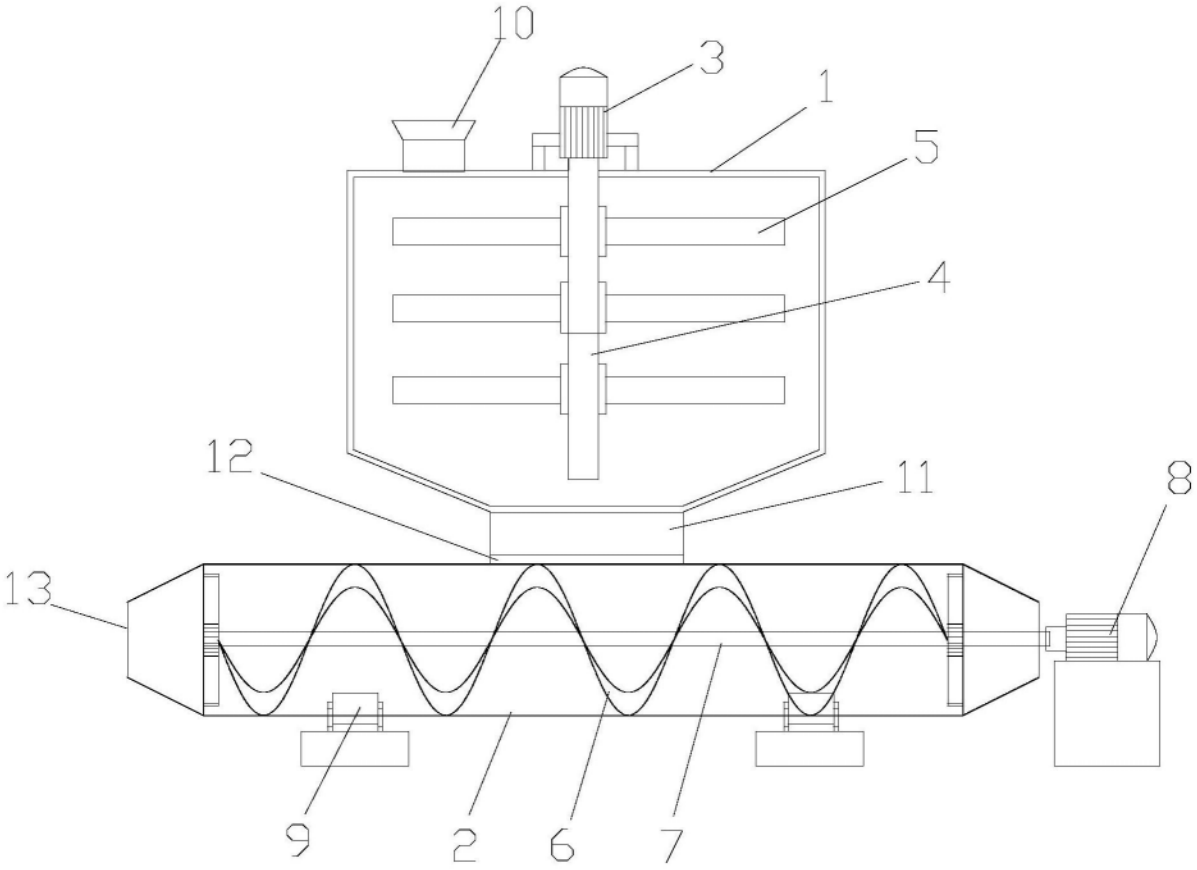

图1