(19)中华人民共和国国家知识产权局

(12)实用新型专利

(10)授权公告号 CN 202802387 U
(45)授权公告日 2013.03.20

(21)申请号 201220398888.5

(22)申请日 2012.08.05

(73)专利权人 卢雪梅
地址 256600 山东省滨州市黄河七路 515 号
滨州市人民医院妇科病区

(72)发明人 卢雪梅

(51)Int.Cl.
A61M 5/44(2006.01)
A61M 5/14(2006.01)
A61M 1/02(2006.01)

权利要求书 1 页 说明书 1 页 附图 1 页

(54)实用新型名称

防凝输血架

(57)摘要

防凝输血架，属于医疗用具技术领域。本实用新型的技术方案是：包括底座、支杆和挂钩，其特征是在挂钩上设有冰盒。本实用新型结构简单，在给病人进行输血时操作简便、省时省力，减轻了医务人员的工作难度。

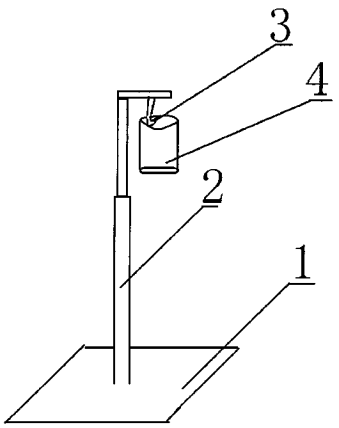

CN 202802387 U

1. 防凝输血架，包括底座 (1)、支杆 (2) 和挂钩 (3)，其特征是：在挂钩 (3) 上设有冰盒 (4)。

防凝输血架

[0001] 技术领域：本实用新型属于医疗用具技术领域，具体地讲是一种防凝输血架。

[0002] 背景技术：目前，临床上所使用的输血架主要由底座、支杆和挂钩构成，在给病人进行输血时需要将挂环挂在输液架上，并不断的晃动袋体，避免凝血，操作十分麻烦、费时费力，给医务人员增加了极大的工作难度。

[0003] 发明内容：本实用新型的目的是提供一种医务人员在给病人进行输血时操作简便、省时省力的防凝输血架。

[0004] 本实用新型的技术方案是：包括底座、支杆和挂钩，其特征是在挂钩上设有冰盒。

[0005] 本实用新型的有益效果是：本实用新型结构简单，在给病人进行输血时操作简便、省时省力，减轻了医务人员的工作难度。

[0006] 附图说明：附图 1 为本实用新型的结构示意图。

[0007] 图中 1、底座，2、支杆，3、挂钩，4、冰盒。

[0008] 具体实施方式：包括底座 1、支杆 2 和挂钩 3，其特征是在挂钩 3 上设有冰盒 4。医务人员在给病人进行输血时，将输血袋放在冰盒 4 内，挂环挂在挂钩 3 上即可。

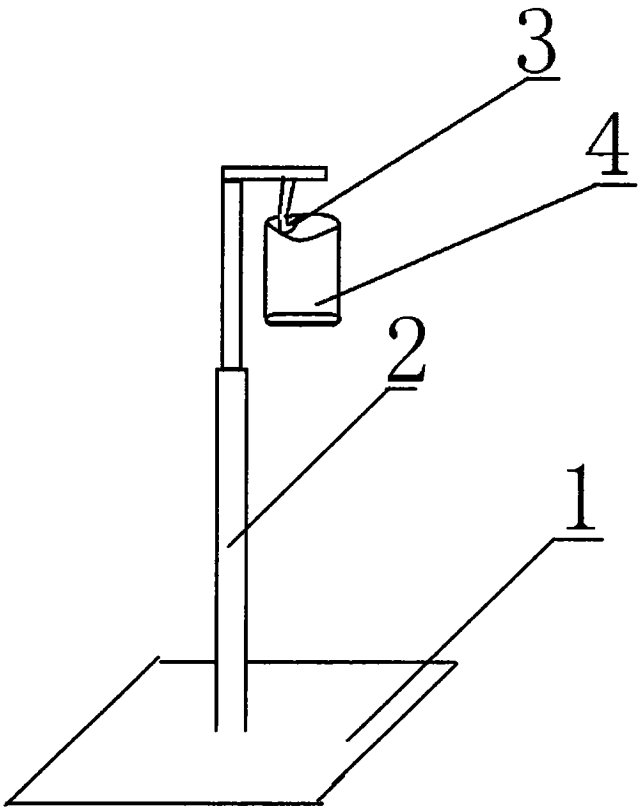

图 1