(19)中华人民共和国国家知识产权局

(12)实用新型专利

(10)授权公告号 CN 206752968 U
(45)授权公告日 2017.12.15

(21)申请号 201621291410.7

(22)申请日 2016.11.29

(73)专利权人 洛迪环保科技有限公司
地址 412200 湖南省长沙市岳麓区观沙岭街道观沙岭工业园第1栋(观峰路88号)

(72)发明人 徐正常 尹建荣 徐宗治

(74)专利代理机构 北京力量专利代理事务所(特殊普通合伙) 11504
代理人 宋林清

(51)Int.Cl.
E04F 21/06(2006.01)

权利要求书1页 说明书3页 附图2页

(54)实用新型名称

一种三维可移动纹理刷

(57)摘要

本本实用新型涉及一种三维可移动纹理刷，尤其涉及一种可在三维方向上拉出均匀流畅纹理的纹理刷；该三维可移动纹理刷，包括纵向导轨和至少两条固定在框架上的横向导轨，所述横向导轨沿所述纵向导轨高度方向并排间隔设置；所述纵向导轨上安装多个分别与各所述横向导轨对应滑动配合的横向滑块；所述纵向导轨内安装与横向套杆连接的纵向滑块；所述横向套杆内插装旋转连杆，所述旋转连杆上安装刷头。本实用新型采用导轨的设计，可使刷头沿导轨长度方向均匀移动，使用该种纹理刷，对施工师傅要求较低，工作效率高，较易上手，可以方便快捷拉出均匀细腻的条纹；通过设置至少两条横向导轨，可以多个刷头同时工作，方便快捷，有效的提高了工作效率。

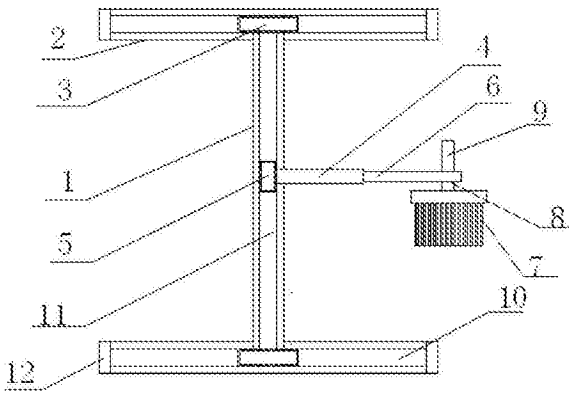

CN 206752968 U

1.一种三维可移动纹理刷，其特征在于：包括纵向导轨和至少两条固定在框架上的横向导轨，所述横向导轨沿所述纵向导轨高度方向并排间隔设置；所述纵向导轨上安装多个分别与各所述横向导轨对应滑动配合的横向滑块；所述纵向导轨内安装与横向套杆连接的纵向滑块；所述横向套杆内插装旋转连杆，所述旋转连杆上安装刷头。

2.根据权利要求1所述的三维可移动纹理刷，其特征在于：所述旋转连杆与所述横向套杆活动套接。

3.根据权利要求2所述的三维可移动纹理刷，其特征在于：所述旋转连杆上设有与所述刷头插装的插孔。

4.根据权利要求3所述的三维可移动纹理刷，其特征在于：所述刷头上设有与所述插孔对应配合连接的刷柄。

5.根据权利要求4所述的三维可移动纹理刷，其特征在于：所述横向导轨上设有与所述横向滑块对应滑动配合的横向滑槽，所述纵向导轨上设有与所述纵向滑块对应滑动配合的纵向滑槽。

6.根据权利要求5所述的三维可移动纹理刷，其特征在于：各所述横向导轨左右两侧均设有限位挡板。

7.根据权利要求6所述的三维可移动纹理刷，其特征在于：所述滑块为滚珠滑块、油膜滑块其中一种。

8.根据权利要求7所述的三维可移动纹理刷，其特征在于：所述刷头为细纹刷头、锯齿状刷头其中一种。

9.一种三维可移动纹理刷，其特征在于：包括纵向导轨和一条固定在框架上的横向导轨；所述纵向导轨上安装与所述横向导轨对应滑动配合的横向滑块；所述纵向导轨内安装与横向套杆连接的纵向滑块；所述横向套杆内插装旋转连杆，所述旋转连杆上安装刷头。

10.根据权利要求9所述的三维可移动纹理刷，其特征在于：所述横向导轨左右两侧均设有横向限位挡板，所述纵向导轨上设有纵向限位挡板。

一种三维可移动纹理刷

技术领域

[0001] 本实用新型涉及一种三维可移动纹理刷，尤其涉及一种可在三维方向上拉出均匀流畅纹理的纹理刷。

背景技术

[0002] 硅藻泥是以硅藻土为主要功能材料，配制的干粉状内墙装饰涂覆材料。它是一种新型环保材料，广泛应用于别墅、酒店、公寓、家居等室内装饰。在用硅藻泥搅拌制作一些特殊的纹理图案，如陶纹，木纹，仿年轮等工艺，需要使用纹理刷，来拉出各种纹理。现有纹理刷为梳状刮板，室内装修时将纹理刷安装在脚手架上，然后用手指按住纹理刷，以手腕为支点，均匀拉出直纹或者圆弧状纹理。通过传统手工使用梳状纹理刷时，大部分拉直纹等工作对施工师傅的要求比较高，不易拉出均匀流畅的直纹，而且劳动量大，工作效率低，费时又费力。

[0003] 因此，针对以上不足，本实用新型急需提供一种三维可移动纹理刷。

发明内容

[0004] 本实用新型的目的在于：提供一种三维可移动纹理刷，该三维可移动纹理刷可通过导轨和旋转连杆达到拉出均匀流畅纹理的目的。

[0005] 本实用新型提供了下述方案：

[0006] 一种三维可移动纹理刷，其特征在于：包括纵向导轨和至少两条固定在框架上的横向导轨，所述横向导轨沿所述纵向导轨高度方向并排间隔设置；所述纵向导轨上安装多个分别与各所述横向导轨对应滑动配合的横向滑块；所述纵向导轨内安装与横向套杆连接的纵向滑块；所述横向套杆内插装旋转连杆，所述旋转连杆上安装刷头。

[0007] 进一步地，所述旋转连杆与所述横向套杆活动套接。

[0008] 进一步地，所述旋转连杆上设有与所述刷头插装的插孔。

[0009] 进一步地，所述刷头上设有与所述插孔对应配合连接的刷柄。

[0010] 进一步地，所述横向导轨上设有与所述横向滑块对应滑动配合的横向滑槽，所述纵向导轨上设有与所述纵向滑块对应滑动配合的纵向滑槽。

[0011] 进一步地，各所述横向导轨左右两侧均设有限位挡板。

[0012] 进一步地，所述滑块为滚珠滑块、油膜滑块其中一种。

[0013] 进一步地，所述刷头为细纹刷头、锯齿状刷头其中一种。

[0014] 一种三维可移动纹理刷，包括纵向导轨和一条固定在框架上的横向导轨；所述纵向导轨上安装与所述横向导轨对应滑动配合的横向滑块；所述纵向导轨内安装与横向套杆连接的纵向滑块；所述横向套杆内插装旋转连杆，所述旋转连杆上安装刷头。

[0015] 进一步地，所述横向导轨左右两侧均设有横向限位挡板，所述纵向导轨上设有纵向限位挡板。

[0016] 本实用新型与现有技术相比具有以下的优点：

[0017] 1、本实用新型采用导轨的设计，可使刷头沿导轨长度方向均匀移动，使用该种纹理刷，对施工师傅要求较低，工作效率高，较易上手，可以方便快捷拉出均匀细腻的条纹；通过设置至少两条横向导轨，可以多个刷头同时工作，方便快捷，有效的提高了工作效率。

[0018] 2、本实用新型采用旋转连杆的设计，旋转连杆带动刷头360度旋转，可方便快捷拉出均匀细腻的圆弧状纹理；由于旋转连杆与刷头采用配合插装设置，则可根据施工需要更换不同尺寸的刷头，来满足施工要求，该方法方便快捷，又省时省力。

附图说明

[0019] 图1为本实用新型实施例一的三维可移动纹理刷的结构图；

[0020] 图2为本实用新型中刷头的结构示意图；

[0021] 图3为本实用新型实施例二的三维可移动纹理刷的结构图。

具体实施方式

[0022] 下面将结合附图对本实用新型的技术方案进行清楚、完整地描述，显然，所描述的实施例是本实用新型一部分实施例，而不是全部的实施例。基于本实用新型中的实施例，本领域普通技术人员在没有做出创造性劳动前提下所获得的所有其他实施例，都属于本实用新型保护的范围。

[0023] 在本实用新型的描述中，需要说明的是，术语“中心”、“上”、“下”、“左”、“右”、“竖直”、“水平”、“内”、“外”等指示的方位或位置关系为基于附图所示的方位或位置关系，仅是为了便于描述本实用新型和简化描述，而不是指示或暗示所指的装置或元件必须具有特定的方位、以特定的方位构造和操作，因此不能理解为对本实用新型的限制。此外，术语“第一”、“第二”、“第三”仅用于描述目的，而不能理解为指示或暗示相对重要性。

[0024] 在本实用新型的描述中，需要说明的是，除非另有明确的规定和限定，术语“安装”、“相连”、“连接”应做广义理解，例如，可以是固定连接，也可以是可拆卸连接，或一体地连接；可以是机械连接，也可以是电连接；可以是直接相连，也可以通过中间媒介间接相连，可以是两个元件内部的连通。对于本领域的普通技术人员而言，可以具体情况理解上述术语在本实用新型中的具体含义。

[0025] 实施例一

[0026] 参见图1、图2所示，一种三维可移动纹理刷，其特征在于：包括纵向导轨1和至少两条固定在框架(该框架的具体结构和功能属于本领域公知技术，图中未显示)上的横向导轨2，所述横向导轨沿所述纵向导轨高度方向并排间隔设置；所述纵向导轨上安装多个分别与各所述横向导轨对应滑动配合的横向滑块3；所述纵向导轨内安装与横向套杆4连接的纵向滑块5；所述横向套杆内插装旋转连杆6，所述旋转连杆上安装刷头7；所述旋转连杆与所述横向套杆活动套接；所述旋转连杆上设有与所述刷头插装的插孔8；所述刷头上设有与所述插孔对应配合连接的刷柄9；所述横向导轨上设有与所述横向滑块对应滑动配合的横向滑槽10，所述纵向导轨上设有与所述纵向滑块对应滑动配合的纵向滑槽11。

[0027] 本实用新型采用导轨的设计，可使刷头沿导轨长度方向均匀移动，使用该种纹理刷，对施工师傅要求较低，工作效率高，较易上手，可以方便快捷拉出均匀细腻的条纹；通过设置至少两条横向导轨，可以多个刷头同时工作，方便快捷，有效的提高了工作效率。

[0028] 本实用新型采用旋转连杆的设计，旋转连杆带动刷头360度旋转，可方便快捷拉出均匀细腻的圆弧状纹理；由于旋转连杆与刷头采用配合插装设置，则可根据施工需要更换不同尺寸的刷头，来满足施工要求，该方法方便快捷，又省时省力。

[0029] 本实施例中各所述横向导轨左右两侧均设有限位挡板12；所述滑块为滚珠滑块、油膜滑块其中一种；皆为减轻滑块与导轨间的摩擦阻力，同时减少滑块与导轨的磨损，延长使用寿命；所述刷头为细纹刷头、锯齿状刷头其中一种。本实用新型采用限位挡板的设计，是为了限制横向滑块，防止横向滑块滑出导轨；本实用新型中所述刷头可根据具体施工要求更换其尺寸，细纹刷头、锯齿状刷头为两种不同尺寸的刷头，但不限于这两种刷头，可根据施工要求，更换其他尺寸、类型的刷头。

[0030] 具体工作过程：

[0031] 开始工作之前，根据纹理图案，将对应的刷头插装到旋转连杆上，然后开始工作，当要拉出均匀流畅的横直纹时，握住纹理刷通过会横向套杆带动纵向导轨沿横向导轨长度方向左右移动；当要拉出均匀流畅的竖直纹时，握住纹理刷通过会横向套杆带动纵向滑块沿纵向导轨高度方向上下移动；当要拉出均匀流畅的圆弧状纹理时，握住纹理刷带动旋转连杆360度旋转。

[0032] 实施例二，本实施例是在实施例一的基础上改进的，实施例一中所描述的内容也是本实施例所具有的，此处不再具体赘述。

[0033] 如图3所示，一种三维可移动纹理刷，包括纵向导轨101和一条固定在框架(该框架的具体结构和功能属于本领域公知技术，图中未显示)上的横向导轨102；所述纵向导轨上安装与所述横向导轨对应滑动配合的横向滑块103；所述纵向导轨内安装与横向套杆104连接的纵向滑块105；所述横向套杆内插装旋转连杆106，所述旋转连杆上安装刷头107；所述旋转连杆与所述横向套杆活动套接；所述旋转连杆上设有与所述刷头插装的插孔108；所述刷头上设有与所述插孔对应配合连接的刷柄109；所述横向导轨上设有与所述横向滑块对应滑动配合的横向滑槽110，所述纵向导轨上设有与所述纵向滑块对应滑动配合的纵向滑槽111；所述横向导轨左右两侧均设有横向限位挡板112，所述纵向导轨上设有纵向限位挡板113；所述滑块为滚珠滑块、油膜滑块其中一种；所述刷头为细纹刷头、锯齿状刷头其中一种。

[0034] 最后应说明的是：以上各实施例仅用以说明本实用新型的技术方案，而非对其限制；尽管参照前述各实施例对本实用新型进行了详细的说明，本领域的普通技术人员应当理解：其依然可以对前述各实施例所记载的技术方案进行修改，或者对其中部分或者全部技术特征进行等同替换；而这些修改或者替换，并不使相应技术方案的本质脱离本实用新型各实施例技术方案的范围。

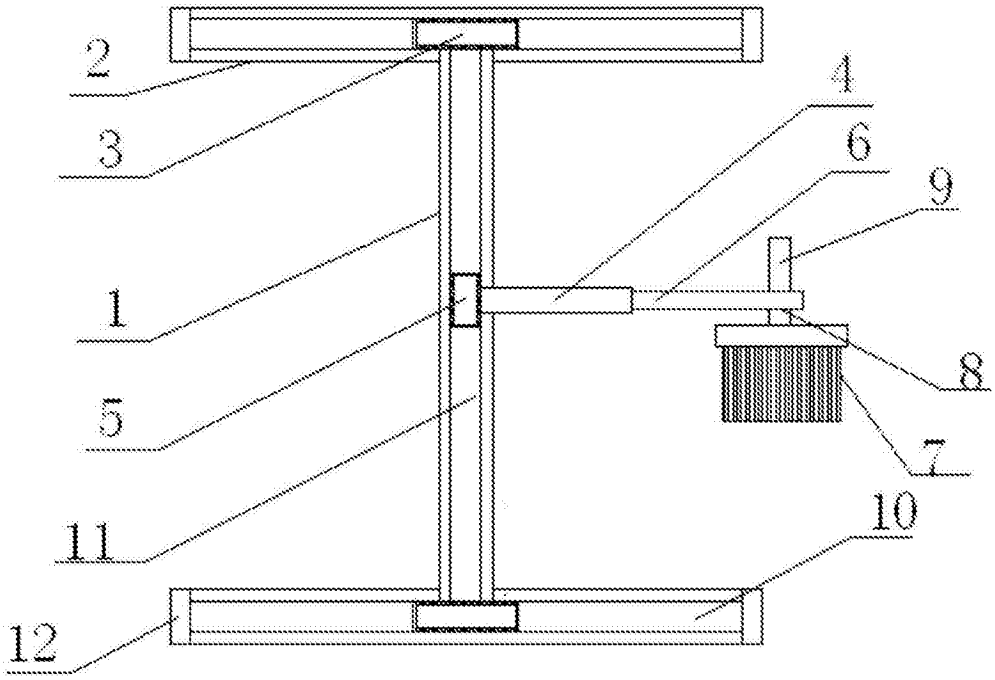

图1

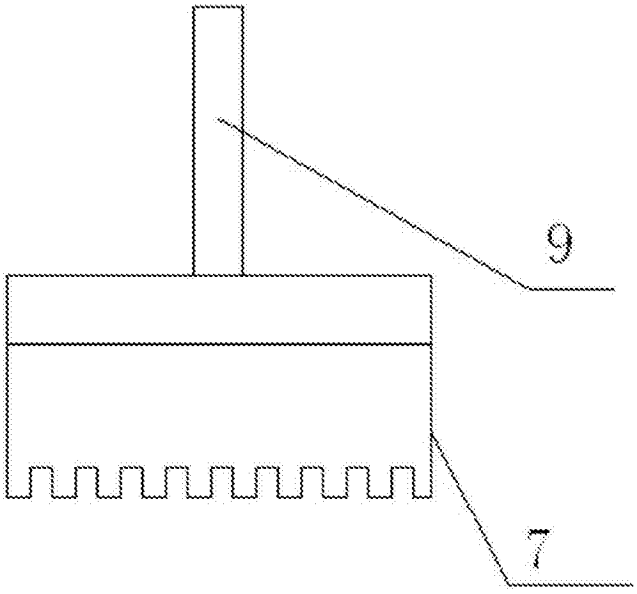

图2

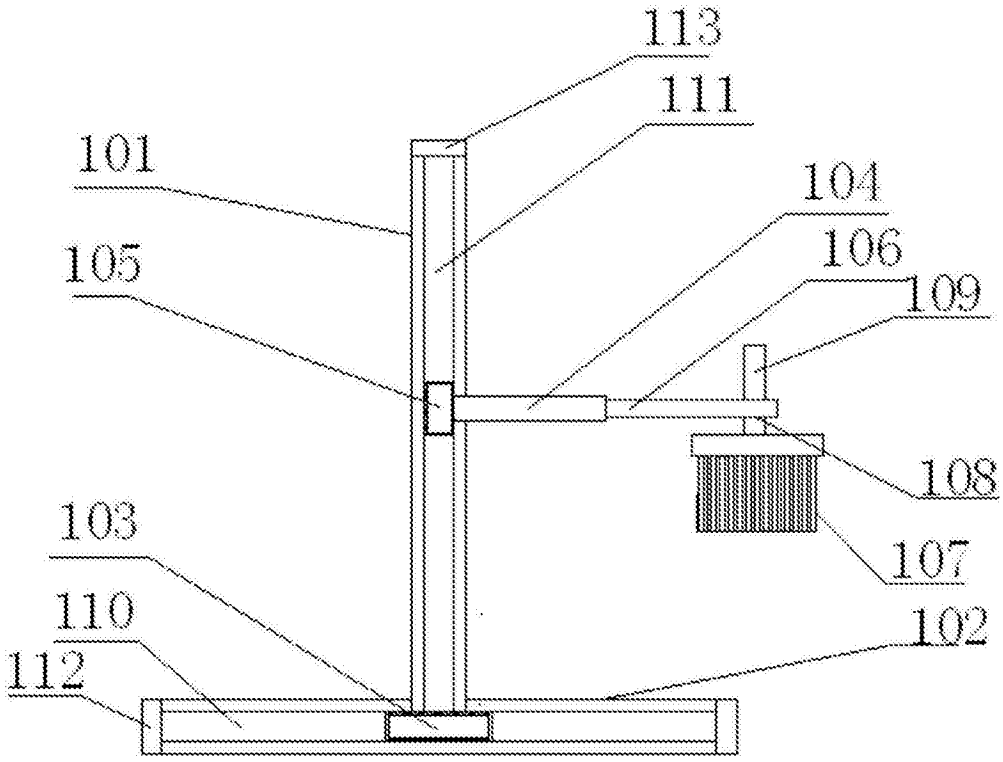

图3