(19)中华人民共和国国家知识产权局

(12)发明专利申请

(10)申请公布号 CN 105286648 A
(43)申请公布日 2016.02.03

(21)申请号 201410294804.7

(22)申请日 2014.06.27

(71)申请人 李昆生
地址 650000 云南省昆明市五华区校场北路巴士家园A7幢2单元302号

(72)发明人 李昆生

(51)Int.Cl.
A47J 37/06(2006.01)

权利要求书1页 说明书2页 附图2页

(54)发明名称

一种用于烧饵块和烧豆腐的电烧烤炉

(57)摘要

本发明是一种主要用于烧烤云南传统小吃烧饵块和烧豆腐的电烧烤炉，亦可用于烧烤其他没有油、水滴落的烧烤食品，属炊具领域，本发明是在我的专利号为:200710065689.6，名称为《带耐温玻璃盖的电烧烤炉》的专利结构的基础上，将电热元件设置于烧烤网下面，并设置一种具有弹性的弹性转轴座，可手动拨开弹性转轴座方便拆下耐温玻璃盖的装置；设置电热元件辐射可向下传播的，并可调节电热元件辐射量传播多寡的隔板和辐射调节板，同时在炉子外箱体的下面设置下烤盘，利用下烤盘进行烧烤食品预热和配菜烧烤，以实现便于清洁耐温玻璃盖的目的和充分利用热能的功能。

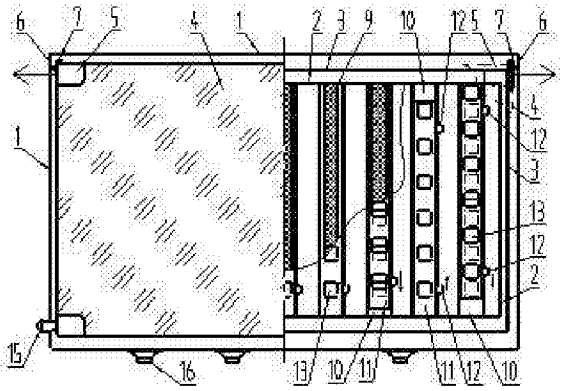

CN 105286648 A

1. 一种由外箱体(1)、内箱体(2)、炉框(3)、耐温玻璃盖(4)、转轴玻璃包角(5)、转轴(6)、弹性转轴座(7)、烧烤网(8)、电热元件(9)、隔板(10)、辐射调节板(11)、下烤盘(14)、玻璃手把(15)、辐射调节板导板等组成的一种用于烧饵块和烧豆腐的电烧烤炉，其特征在于炉框(3)的两端设置有具有弹性的弹性转轴座(7)，耐温玻璃盖(4)通过转轴(6)安装于具有弹性的弹性转轴座(7)上，向两端拨开弹性转轴座(7)，就可将耐温玻璃盖(4)取下；炉子的外箱体(1)的下部设有下烤盘(14)，电热元件(9)下面设置带有辐射孔(13)的隔板(10)和带有辐射孔(13)的辐射调节板(11)，调节隔板(10)上的辐射孔(13)与辐射调节板(11)上的辐射孔(13)的错位的多少可调节电热元件(9)向下的辐射量，向下烤盘(12)提供不同烧烤食物所需的不同烧烤热量。

2. 根据权利要求 1 所述的一种用于烧饵块和烧豆腐的电烧烤炉，其特征在于隔板(10)上附设的辐射调节板(11)可以设置于隔板(10)的上部，也可以设置于隔板(10)的下部，此时，隔板(10)设置有辐射调节板导板(17)，辐射调节板(11)在辐射调节板导板(17)内滑动，以调节辐射孔(13)错位的大小。

3. 根据权利要求 1 所述的一种用于烧饵块和烧豆腐的电烧烤炉，其特征在于辐射调节板(11)设有辐射调节板拨耳(12)，通过拨动辐射调节板拨耳(12)来调节隔板(10)上的辐射孔(13)与辐射调节板(11)上的辐射孔(13)的错位的多少。

一种用于烧饵块和烧豆腐的电烧烤炉

技术领域

[0001] 本发明是一种主要用于烧烤云南传统小吃烧饵块和烧豆腐的电烧烤炉，亦可用于烧烤其它没有油、水滴落的烧烤食品，属炊具领域。

背景技术

[0002] 烧饵块（烧豆腐）是云南的传统烧烤美食，以往都是使用炭火炉和燃气炉进行烧烤，非常有害，利用我的专利号为：200710065689.6，名称为《带耐温玻璃盖的电烧烤炉》的专利结构，只需将发热元件像普通电烧烤炉一样布置于烧烤网下面，就可以用于烧烤云南烧饵块（烧豆腐），由于设有耐温玻璃盖，炉子不仅省电，而且烧烤出来的品质极高，为了更充分的利用炉子的热能，并解决耐温玻璃盖和烧烤腔不易清洁的缺陷，特发明本烧饵块（烧豆腐）电烧烤炉。

发明内容

[0003] 本发明是在我的专利号为：200710065689.6，名称为《带耐温玻璃盖的电烧烤炉》的专利结构的基础上，将电热元件设置于烧烤网下面，并设置一种具有弹性的弹性转轴座，可手动拨开弹性转轴座方便拆下耐温玻璃盖的装置；设置电热元件辐射可向下传播的，并可调节电热元件辐射量传播多寡的隔板和辐射调节板，同时在炉子外箱体的下面设置下烤盘，利用下烤盘进行烧烤食品预热和配菜烧烤，以实现便于清洁耐温玻璃盖的目的和充分利用热能的功能。

[0004] 本发明是通过下列结构完成的：由外箱体（1）、内箱体（2）、炉框（3）、耐温玻璃盖（4）、转轴玻璃包角（5）、转轴（6）、弹性转轴座（7）、烧烤网（8）、电热元件（9）、隔板（10）、辐射调节板（11）、下烤盘（14）、玻璃手把（15）、辐射调节板导板等组成的烧饵块（烧豆腐）电烧烤炉，其特征在于炉框（3）的两端设置有具有弹性的弹性转轴座（7），耐温玻璃盖（4）通过转轴（6）安装于具有弹性的弹性转轴座（7）上，向两端拨开弹性转轴座（7），就可将耐温玻璃盖（4）取下；炉子的外箱体（1）的下部设有下烤盘（14），电热元件（9）下面设置带有辐射孔（13）的隔板（10）和带有辐射孔（13）的辐射调节板（11），调节隔板（10）上的辐射孔（13）与辐射调节板（11）上的辐射孔（13）的错位的多少可调节电热元件（9）向下的辐射量，向下烤盘（12）提供不同烧烤食物所需的不同烧烤热量。

[0005] 隔板（10）上附设的辐射调节板（11）可以设置于隔板（10）的上部，也可以设置于隔板（10）的下部，此时，隔板（10）设置有辐射调节板导板（17），辐射调节板（11）在辐射调节板导板（17）内滑动，以调节辐射孔（13）错位的大小。

[0006] 辐射调节板（11）设有辐射调节板拨耳（12），通过拨动辐射调节板拨耳（12）来调节隔板（10）上的辐射孔（13）与辐射调节板（11）上的辐射孔（13）的错位的多少。

[0007] 本发明的有益效果是：设置了可方便拆下的耐温玻璃盖，可方便的拆洗耐温玻璃盖和炉框；设置了可调节辐射热量的隔板和辐射调节板，设置了下烤盘，可充分利用热能，增加了炉子的下烧烤功能，可以实现烧饵块和烧豆腐的预热和用于烧饵块的配菜如油条、

火腿肠等的加热。

附图说明

[0008] 下面结合附图加以说明，但本发明保护范围不限于实施例。

[0009] 图 1 为本发明烧饵块（烧豆腐）电烧烤炉的主视半剖视图。

[0010] 图 2 为本发明烧饵块（烧豆腐）电烧烤炉的俯视半剖视图。

[0011] 图 3、为本发明烧饵块（烧豆腐）电烧烤炉的辐射调节板设置在隔板上部的剖视图。

[0012] 图 4、为本发明烧饵块（烧豆腐）电烧烤炉的辐射调节板设置在隔板下面的剖视图。

[0013] 图 5 为本发明烧饵块（烧豆腐）电烧烤炉的耐温玻璃盖与弹性转轴座相配合的局部放大图。

[0014] 图中：外箱体（1）、内箱体（2）、炉框（3）、耐温玻璃盖（4）、转轴玻璃包角（5）、转轴（6）、弹性转轴座（7）、烧烤网（8）、电热元件（9）、隔板（10）、辐射调节板（11）、辐射调节板拨耳（12）、辐射孔（13）、下烤盘（14）、玻璃手把（15）、温控器（16）、辐射调节板导板（17）。

[0015] 具体实施方式：

本发明主要由外箱体 1、内箱体 2、炉框 3、耐温玻璃盖 4、转轴玻璃包角 5、转轴 6、弹性转轴座 7、烧烤网 8、电热元件 9、隔板 10、辐射调节板 11、下烤盘 12、玻璃手把 15、温控器 16、辐射调节板导板 17 等组成，炉框 3 的两端设置有具有弹性的弹性转轴座 7，耐温玻璃盖 4 上设有转轴玻璃包角 5，转轴玻璃包角 5 上设有转轴 6，耐温玻璃盖 4 通过转轴 6 安装于弹性转轴座 7 上，向两边拨开弹性转轴座 7，就可将耐温玻璃盖 4 取下，便于清洗和其他用途；炉子外箱体 1 下部设置有下烤盘 14，电热元件 9 下面设置有隔板 10，隔板 10 上设有辐射孔 13，隔板 10 上附设有辐射调节板 11、辐射调节板 11 上也设有辐射孔 13，通过调节隔板 10 和辐射调节板 11 上的辐射孔 13 的错位的多少，就可调节电热元件 9 向下的辐射量，以调节下烤盘 12 中食物所需的不同烧烤热量；辐射调节板 11 设有辐射调节板拨耳 12，用于拨动调节隔板 10 和辐射调节板 11 上的辐射孔 13 的错位的多少；辐射调节板 11 可以设置于隔板 10 的上部，也可以设置于隔板 10 的下部，此时，隔板 10 设置有辐射调节板导板 17，使辐射调节板 11 在辐射调节板导板 17 内滑动，可以方便的调节辐射孔 13 错位的大小。

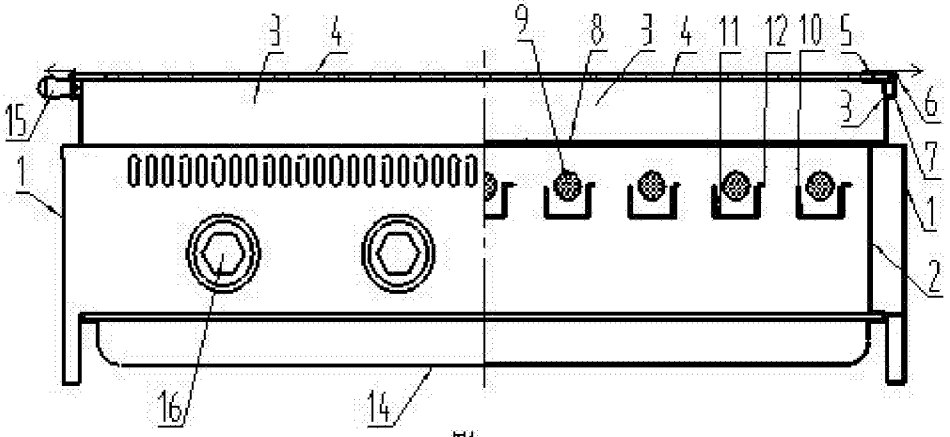
3
4
9
8
3
4
11
12
10
5
15
1
6
7
1
2
16
14

图1

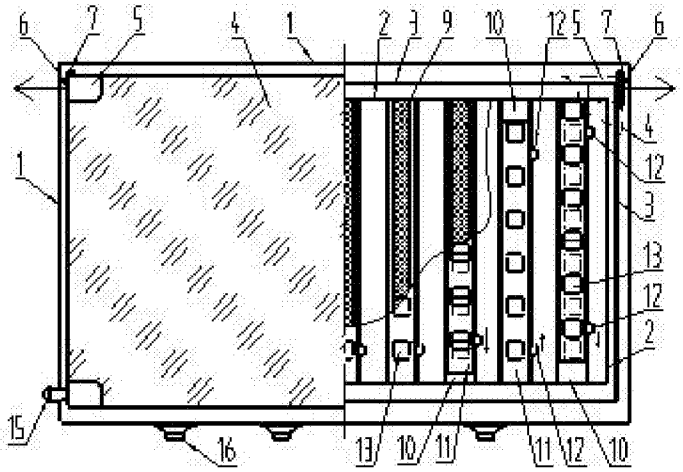
6
2
5
4
1
2
3
9
10
12
5
7
6
4
12
3
13
12
2
1
15
16
13
10
11
11
12
10

图2

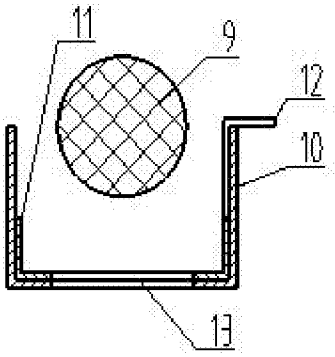
11
9
12
10
13

图3

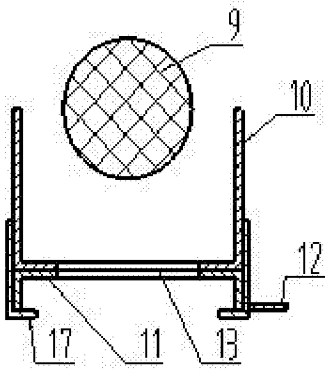
9
10
12
17
11
13

图4

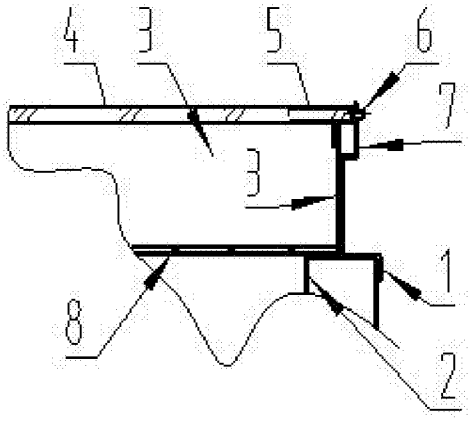

图5