(19)国家知识产权局

(12)实用新型专利

(10)授权公告号 CN 217285077 U
(45)授权公告日 2022.08.26

(21)申请号 202220252033.5

(22)申请日 2022.01.29

(73)专利权人 海太欧林集团华南有限公司
地址 510000 广东省广州市白云区人和镇凤工路8号

(72)发明人 郭烈焕

(74)专利代理机构 广州三环专利商标代理有限公司 44202
专利代理师 谢倾佳

(51)Int.Cl.
A47B 3/06(2006.01)
A47B 13/00(2006.01)
A47B 13/08(2006.01)
A47B 13/02(2006.01)

权利要求书1页 说明书4页 附图5页

(54)实用新型名称

一种多功能吧台桌

(57)摘要

本实用新型涉及吧台桌技术领域，公开了一种多功能吧台桌，包括台面板、桌脚架、上横梁、连接组件、下横梁、垫板和隔屏板。所述台面板的下端面的两端分别与两个所述桌脚架的上端可拆卸连接；所述上横梁与所述台面板的下端面可拆卸连接且位于两个所述桌脚架之间；所述桌脚架与上横梁之间通过所述连接组件可拆卸连接；下横梁的两端分别与两个所述桌脚架可拆卸连接；垫板可拆卸连接在所述下横梁上；隔屏板与所述台面板相垂直且与所述桌脚架上端连接。本实用新型提供的多功能吧台桌整体稳定性好，具有多功能的作用，拆装方便，以及方便携带运输，必要时可整体拆卸以避免占用空间。

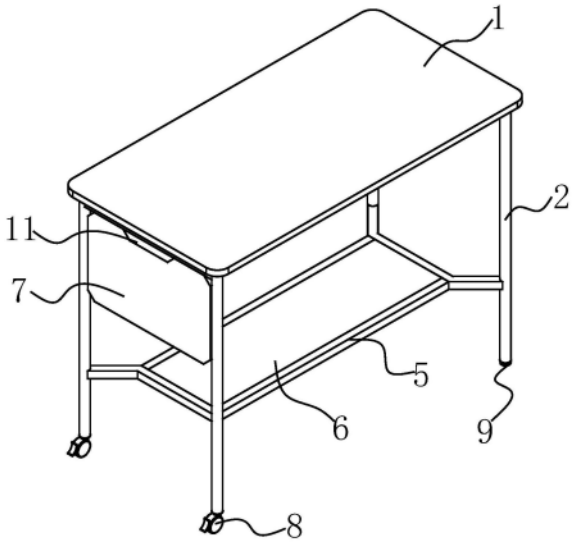

CN 217285077 U

1.一种多功能吧台桌,包括台面板,其特征在于,包括:

桌脚架,所述台面板的下端面的两端分别与两个所述桌脚架的上端可拆卸连接;

上横梁,所述上横梁与所述台面板的下端面可拆卸连接且位于两个所述桌脚架之间;

连接组件,所述桌脚架与上横梁之间通过所述连接组件可拆卸连接;

下横梁,其两端分别与两个所述桌脚架可拆卸连接;

垫板,其可拆卸连接在所述下横梁上;

隔屏板,其与所述台面板相垂直且与所述桌脚架上端连接。

2.根据权利要求1所述的多功能吧台桌,其特征在于,所述上横梁具有一个腔体;所述连接组件包括连接本体、第一固定螺钉和第二固定螺钉;所述连接本体可相配合嵌入所述腔体;所述第一固定螺钉穿出所述连接本体的一端与所述桌脚架的上端连接;所述连接本体的上端上具有与所述第二固定螺钉相配合连接的第一固定孔;所述上横梁的上端具有可与所述第一固定孔相对准且与所述第二固定螺钉相配合连接的第二固定孔。

3.根据权利要求1或2所述的多功能吧台桌,其特征在于,一个所述桌脚架的下端连接有万向轮,另一个所述桌脚架的下端连接有调节脚。

4.根据权利要求1或2所述的多功能吧台桌,其特征在于,所述桌脚架包括支撑柱、支撑横梁和支撑托架;所述支撑横梁连接在两根支撑柱的上端之间;所述支撑托架连接在两根所述支撑柱的下端之间;所述支撑托架与所述下横梁可拆卸连接。

5.根据权利要求4所述的多功能吧台桌,其特征在于,所述支撑托架包括支撑倾斜杆、支撑横杆和托槽部;在同一个所述桌脚架中,两根所述支撑柱的下端上均连接有一根朝内水平倾斜且相互对称设置的所述支撑倾斜杆;两根所述支撑倾斜杆远离所述支撑柱的一端之间连接有所述支撑横杆;所述支撑横杆上连接有托槽部;所述下横梁相配合嵌入所述托槽部内且通过托撑螺钉可拆卸连接。

6.根据权利要求5所述的多功能吧台桌,其特征在于,所述下横梁具有2根;所述垫板可拆卸连接在两根所述下横梁之间;在同一个所述桌脚架中,所述托槽部的数量与所述下横梁的数量相同。

7.根据权利要求4所述的多功能吧台桌,其特征在于,所述支撑托架位于所述支撑柱的1/3高度处。

8.根据权利要求4所述的多功能吧台桌,其特征在于,所述隔屏板通过一个固定夹组件可拆卸连接在一根所述支撑横梁上。

9.根据权利要求8所述的多功能吧台桌,其特征在于,所述固定夹组件包括内夹、外夹、第一螺钉和第二螺钉;所述内夹和外夹分别置于所述隔屏板的内侧和外侧;所述第一螺钉穿过所述内夹、隔屏板与所述外夹连接;所述第二螺钉穿过所述外夹与所述支撑横梁连接。

10.根据权利要求1所述的多功能吧台桌,其特征在于,所述上横梁和下横梁均为方形柱结构。

一种多功能吧台桌

技术领域

[0001] 本实用新型涉及吧台桌技术领域，特别是涉及一种多功能吧台桌。

背景技术

[0002] 传统的吧台桌大多由台面板和立柱组成。但是这些吧台桌一般都是固定式结构，功能性单一，不可拆卸，不具有底部收纳和隔屏的作用，无法解决置物空间不足，隐私得不到足够保护等问题，不符合现代办公灵活多变的需求。

实用新型内容

[0003] 本实用新型的目的是克服了现有技术的问题，提供了一种具有多功能作用，且整体稳定性、可拆装和方便结构更换的多功能吧台桌。

[0004] 为了达到上述目的，本实用新型采用以下方案：

[0005] 一种多功能吧台桌，包括台面板，包括：

[0006] 桌脚架，所述台面板的下端面的两端分别与两个所述桌脚架的上端可拆卸连接；

[0007] 上横梁，所述上横梁与所述台面板的下端面可拆卸连接且位于两个所述桌脚架之间；

[0008] 连接组件，所述桌脚架与上横梁之间通过所述连接组件可拆卸连接；

[0009] 下横梁，其两端分别与两个所述桌脚架可拆卸连接；

[0010] 垫板，其可拆卸连接在所述下横梁上；

[0011] 隔屏板，其与所述台面板相垂直且与所述桌脚架上端连接。

[0012] 进一步地，所述上横梁具有一个腔体；所述连接组件包括连接本体、第一固定螺钉和第二固定螺钉；所述连接本体可相配合嵌入所述腔体；所述第一固定螺钉穿出所述连接本体的一端与所述桌脚架的上端连接；所述连接本体的上端上具有与所述第二固定螺钉相配合连接的第一固定孔；所述上横梁的上端具有可与所述第一固定孔相对准且与所述第二固定螺钉相配合连接的第二固定孔。

[0013] 进一步地，一个所述桌脚架的下端连接有万向轮，另一个所述桌脚架的下端连接有调节脚。

[0014] 进一步地，所述桌脚架包括支撑柱、支撑横梁和支撑托架；所述支撑横梁连接在两根支撑柱的上端之间；所述支撑托架连接在两根所述支撑柱的下端之间；所述支撑托架与所述下横梁可拆卸连接。

[0015] 进一步地，所述支撑托架包括支撑倾斜杆、支撑横杆和托槽部；在同一个所述桌脚架中，两根所述支撑柱的下端上均连接有一根朝内水平倾斜且相互对称设置的所述支撑倾斜杆；两根所述支撑倾斜杆远离所述支撑柱的一端之间连接有所述支撑横杆；所述支撑横杆上连接有托槽部；所述下横梁相配合嵌入所述托槽部内且通过托撑螺钉可拆卸连接。

[0016] 进一步地，所述下横梁具有2根；所述垫板可拆卸连接在两根所述下横梁之间；在同一个所述桌脚架中，所述托槽部的数量与所述下横梁的数量相同。

[0017] 进一步地，所述支撑托架位于所述支撑柱的1/3高度处。

[0018] 进一步地，所述隔屏板通过一个固定夹组件可拆卸连接在一根所述支撑横梁上。

[0019] 进一步地，所述固定夹组件包括内夹、外夹、第一螺钉和第二螺钉；所述内夹和外夹分别置于所述隔屏板的内侧和外侧；所述第一螺钉穿过所述内夹、隔屏板与所述外夹连接；所述第二螺钉穿过所述外夹与所述支撑横梁连接。

[0020] 进一步地，所述上横梁和下横梁均为方形柱结构。

[0021] 与现有的技术相比，本实用新型具有如下优点：

[0022] 1、本实用新型通过设置台面板、桌脚架、上横梁、连接组件、下横梁、垫板和隔屏板相结合，使该多功能吧台桌整体可拆装，方便结构更换，并且整体稳定性好，以及方便携带运输，必要时可整体拆卸以避免占用空间。

[0023] 2、本实用新型在台面板的下方增设了垫板，可以进一步地增大该多功能吧台桌的置物空间，可以非常方便地放置收纳背包、手提包、文具、文件等用品，同时，在桌脚架上端上增设隔屏板，可以使该多功能吧台桌的侧边具有挡屏遮挡的功能，有利于遮挡人坐的姿势，满足客户对于隐私保护的需求，让人产生更好的安全感，从而使该多功能吧台桌具有多功能的作用。

附图说明

[0024] 下面结合附图和具体实施方式对本申请作进一步详细的说明。

[0025] 图1是本实用新型的多功能吧台桌的立体结构示意图。

[0026] 图2是本实用新型的多功能吧台桌的分解立体结构示意图。

[0027] 图3是本实用新型的多功能吧台桌和办公桌拼接时的立体结构示意图。

[0028] 图4是本实用新型的两张多功能吧台桌拼接时的立体结构示意图。

[0029] 图5是本实用新型的吧台桌、办公桌上、隔屏三者结合使用的立体结构示意图。

[0030] 图中包括：

[0031] 台面板1、桌脚架2、支撑柱21、支撑横梁22、支撑托架23、支撑倾斜杆231、支撑横杆232、托槽部24、上横梁3、腔体31、第二固定孔32、连接组件4、连接本体41、第一固定孔411、第一固定螺钉42、第二固定螺钉43、下横梁5、垫板6、隔屏板7、万向轮8、调节脚9、托撑螺钉10、固定夹组件11、内夹111、外夹112、第一螺钉113、第二螺钉114。

具体实施方式

[0032] 下面结合附图和实施例，对本实用新型的具体实施方式作进一步详细描述。以下实施例用于说明本实用新型，但不用来限制本实用新型的范围。

[0033] 如图1至图5所示，一种多功能吧台桌，包括台面板1、桌脚架2、上横梁3、连接组件4、下横梁5、垫板6和隔屏板7。其中，所述台面板1的下端面的两端分别与两个所述桌脚架2的上端可拆卸连接；优选的，台面板1的下端面与桌脚架2的上端通过螺钉可拆卸连接。所述上横梁3与所述台面板1的下端面可拆卸连接且位于两个所述桌脚架2之间，并且对台面板1起到良好的支撑作用；优选的，上横梁3与台面板1的下端面之间也通过螺钉可拆卸连接。所述桌脚架2与上横梁3之间通过所述连接组件4可拆卸连接；使上横梁3更加稳定地安装在两个桌脚架2上。下横梁5的两端分别与两个所述桌脚架2可拆卸连接，可以对垫板6起到良好

的支撑作用。垫板6可拆卸连接在所述下横梁5上，可以方便地放置收纳背包、手提包、文具、文件等用品。隔屏板7与所述台面板1相垂直且与所述桌脚架2上端连接，起到良好的遮挡作用，有利于遮挡人坐的姿势，满足客户对于隐私保护的需求，让人产生更好的安全感。在本实施例中，隔屏板7具有1块，当然，也可以具有2块，两个桌脚架2均安装上该隔屏板7。

[0034] 该多功能吧台桌通过设置台面板1、桌脚架2、上横梁3、连接组件4、下横梁5、垫板6和隔屏板7相结合，使该多功能吧台桌结构简单，整体可拆装，方便结构更换，并且整体稳定性好，以及方便携带运输，必要时可整体拆卸以避免占用空间。同时，在台面板1的下方增设了垫板6，可以进一步地增大该多功能吧台桌的置物空间，可以非常方便地放置收纳背包、手提包、文具、文件等用品，同时，在桌脚架2上端上增设隔屏板7，可以使该多功能吧台桌的侧边具有挡屏遮挡的功能，有利于遮挡人坐的姿势，满足客户对于隐私保护的需求，让人产生更好的安全感，从而使该多功能吧台桌具有多功能的作用。

[0035] 为了提高该多功能吧台桌整体的便利性，一个所述桌脚架2的下端连接有万向轮8，另一个所述桌脚架2的下端连接有调节脚9。通过设置万向轮8和调节脚9，方便该多功能吧台桌具有良好的移动功能，以及利用调节脚9，根据需要调节该多功能吧台桌的两端高度，保持水平，便利性好。

[0036] 优选的，所述上横梁3具有一个腔体31；所述连接组件4包括连接本体41、第一固定螺钉42和第二固定螺钉43；所述连接本体41可相配合嵌入所述腔体31；所述第一固定螺钉42穿出所述连接本体41的一端与所述桌脚架2的上端连接；所述连接本体41的上端上具有与所述第二固定螺钉43相配合连接的第一固定孔411；所述上横梁3的上端具有可与所述第一固定孔411相对准且与所述第二固定螺钉43相配合连接的第二固定孔32。通过在上横梁3与桌脚架2之间增设连接组件4，先旋拧第一固定螺钉42固定在桌脚架2的上端上，再将连接本体41相配合嵌入腔体31内，使第一固定孔411和第二固定孔32相对准，然后利用第二固定螺钉43穿过第一固定孔411与第二固定孔32连接，实现上横梁3与桌脚架2之间稳定可拆卸连接，提高该多功能吧台桌的整体稳定性。

[0037] 在本具体实施方式中，所述桌脚架2包括支撑柱21、支撑横梁22和支撑托架23；支撑柱21为圆柱体结构；所述支撑横梁22连接在两根支撑柱21的上端之间，可以对台面板1和上横梁3起到良好的支撑作用。所述支撑托架23连接在两根所述支撑柱21的下端之间，可以对下横梁5和垫板6起到良好的托撑作用。所述支撑托架23与所述下横梁5可拆卸连接，方便拆装。在本实施例中，两个桌脚架2即具有4根支撑柱21，万向轮8具有2个，调节脚9也具有2个，2个万向轮8设置在一个桌脚架2上，另一个桌脚架2安装上2个调节脚9。当然，根据需求，也可以4根支撑柱21均安装上万向轮8或调节脚9。并且也可以采用其他的脚轮代替万向轮8。

[0038] 优选的，所述支撑托架23包括支撑倾斜杆231、支撑横杆232和托槽部24；在同一个所述桌脚架2中，两根所述支撑柱21的下端上均连接有一根朝内水平倾斜且相互对称设置的所述支撑倾斜杆231；两根所述支撑倾斜杆231远离所述支撑柱21的一端之间连接有所述支撑横杆232；所述支撑横杆232上连接有托槽部24；所述下横梁5相配合嵌入所述托槽部24内且通过托撑螺钉10可拆卸连接。通过将支撑倾斜杆231向内水平倾斜，使该支撑托架23占用空间小，集中在台面板1的下方，进而使垫板6集中在台面板1的下方，合理设计结构，有利于该多功能吧台桌的整体美观。同时，利用托槽部24实现对下横梁5稳定支撑，再利用托槽

螺钉实现下横梁5的稳定连接，进而使下横梁5对垫板6稳定支撑。

[0039] 优选的，所述下横梁5具有2根；所述垫板6可拆卸连接在两根所述下横梁5之间；在同一个所述桌脚架2中，所述托槽部24的数量与所述下横梁5的数量相同。通过设定托槽部24的数量，目的在于与下横梁5相对应，实现稳定的托撑，而设置2根下横梁5，有助于提高垫板6的支撑稳定性。

[0040] 优选的，所述上横梁3和下横梁5均为方形柱结构。通过以方形柱结构作为上横梁3和下横梁5，使上横梁3和下横梁5具有平整面，有利于稳定支撑台面板1和垫板6。

[0041] 为了垫板6与台面板1之间具有层次感，以及垫板6方便放置更多的用品，所述支撑托架23位于所述支撑柱21的1/3高度处，进而下横梁5和垫板6也位于支撑柱21的1/3高度处。

[0042] 在本具体实施方式中，所述隔屏板7通过一个固定夹组件11可拆卸连接在一根所述支撑横梁22上。优选的，所述固定夹组件11包括内夹111、外夹112、第一螺钉113和第二螺钉114；所述内夹111和外夹112分别置于所述隔屏板7的内侧和外侧；所述第一螺钉113穿过所述内夹111、隔屏板7与所述外夹112连接；所述第二螺钉114穿过所述外夹112与所述支撑横梁22连接。通过设置内夹111、外夹112、第一螺钉113和第二螺钉114作为固定夹组件11，有助于实现隔屏板7可拆卸安装在支撑横梁22上，结构简单，拆装方便。

[0043] 该多功能吧台桌可与高度较矮且可移动的办公桌拼接在一起，由于该多功能吧台桌与办公桌存在落差高度，办公桌的桌面在隔屏板7的下端，可以有效地起到遮挡作用，员工可站在该多功能吧台桌上休闲、交流或办公使用，特别是该多功能吧台桌与矮位的办公桌结合的情况下，可有效地将工作和休闲功能结合在一起，让员工可随时办公和休息、交流等。当然，该多功能吧台桌也可以多张结合一起使用，若作为休闲及洽谈使用时，可在吧台桌和办公桌上设置隔屏，可有效解决侧边遮挡问题，保护员工隐私；如果需要转换为办公模式时，也可以增设折叠屏，将折叠桌屏展开放置在台面板1上围合起来，多种模式可自由切换。

[0044] 综上，本实用新型实施例提供一种多功能吧台桌，其中，该多功能吧台桌通过设置台面板1、桌脚架2、上横梁3、连接组件4、下横梁5、垫板6和隔屏板7相结合，使该多功能吧台桌结构简单，整体可拆装，方便结构更换，并且整体稳定性好，以及方便携带运输，必要时可整体拆卸以避免占用空间。同时，在台面板1的下方增设了垫板6，可以进一步地增大该多功能吧台桌的置物空间，可以非常方便地放置收纳背包、手提包、文具、文件等用品，同时，在桌脚架2上端上增设隔屏板7，可以使该多功能吧台桌的侧边具有挡屏遮挡的功能，有利于遮挡人坐的姿势，满足客户对于隐私保护的需求，让人产生更好的安全感，从而使该多功能吧台桌具有多功能的作用。

[0045] 以上所述仅是本申请的优选实施方式，应当指出，对于本技术领域的普通技术人员来说，在不脱离本申请技术原理的前提下，还可以做出若干改进和替换，这些改进和替换也应视为本申请的保护范围。

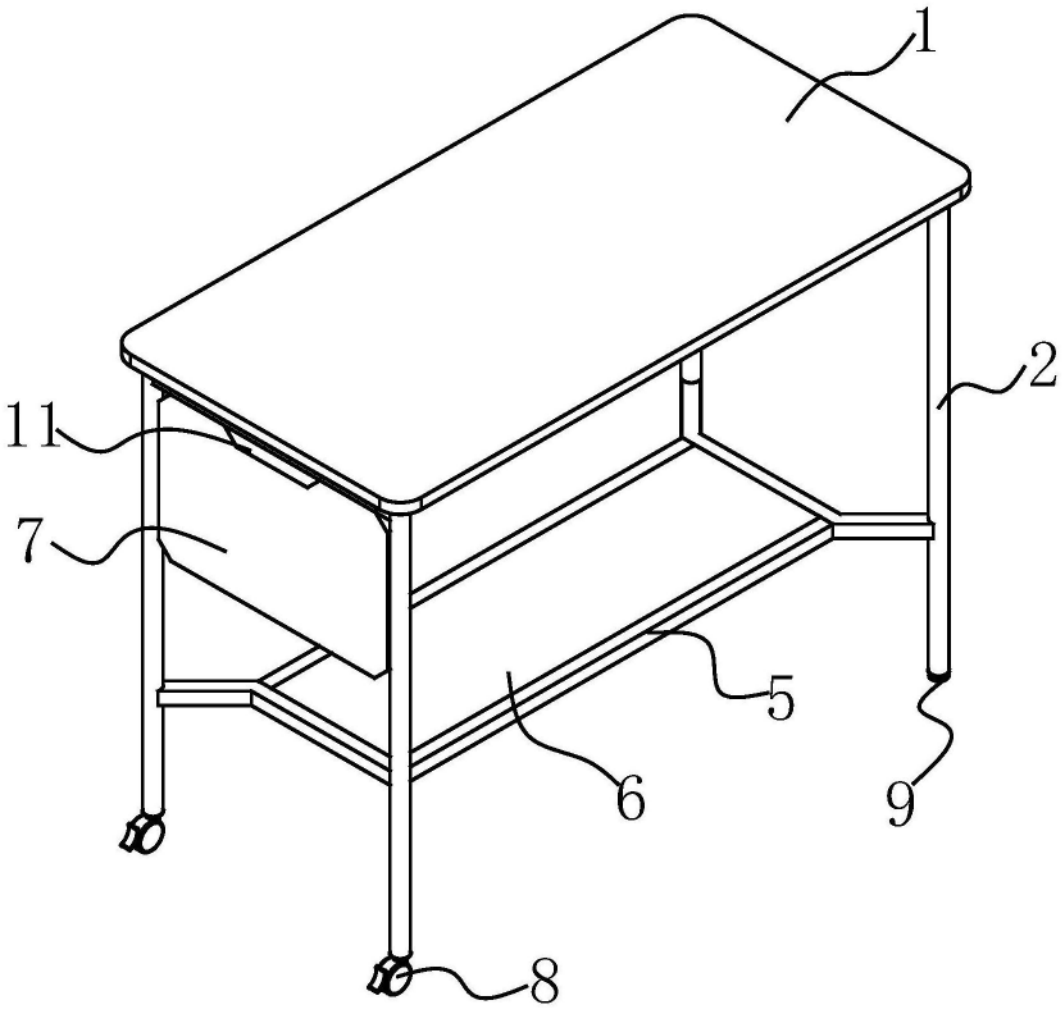

图1

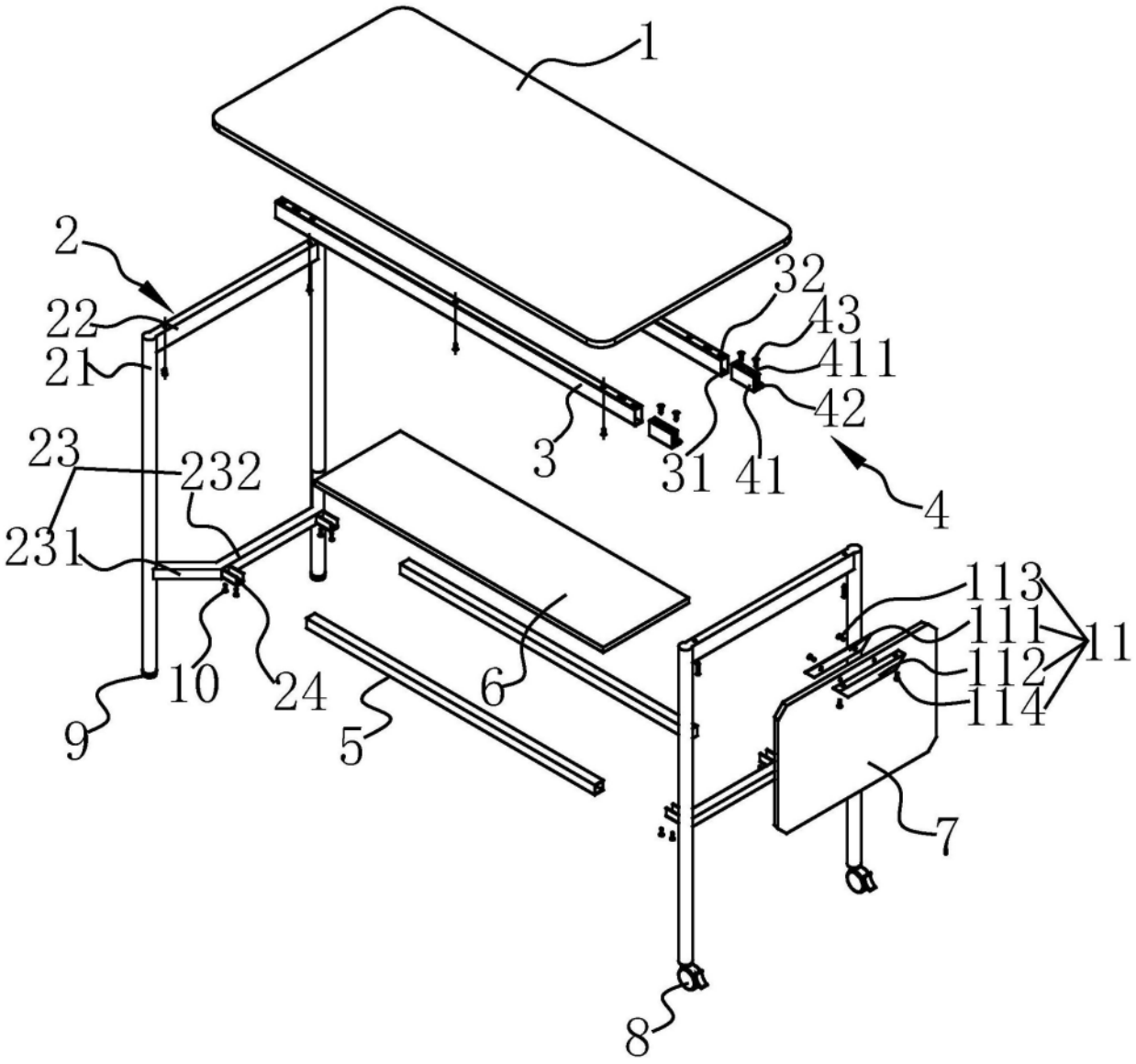
1
2
22
21
23
232
231
9
10
24
5
6
3
31
41
32
43
411
42
4
113
111
112
114
11
7
8

图2

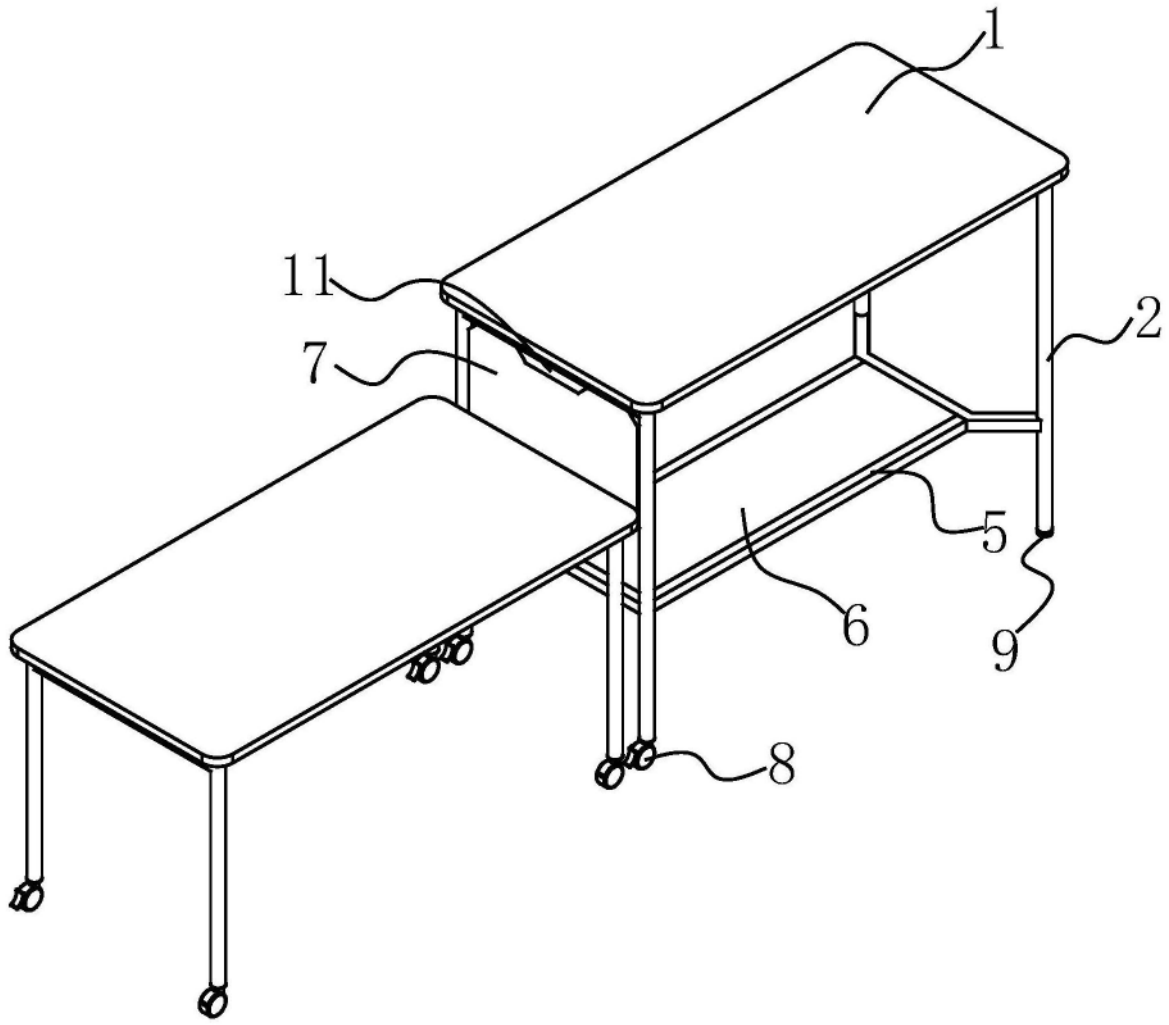

图3

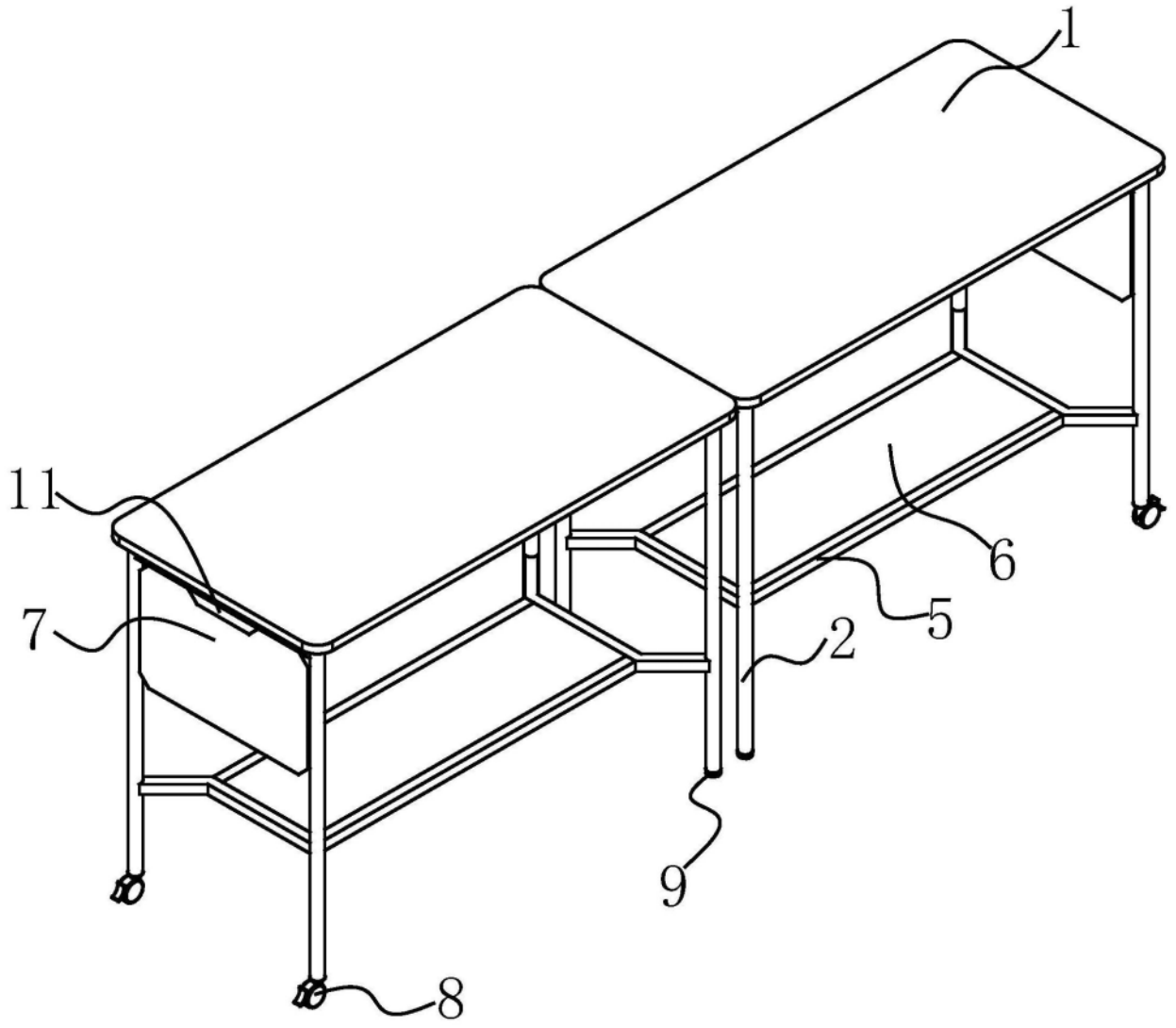

图4

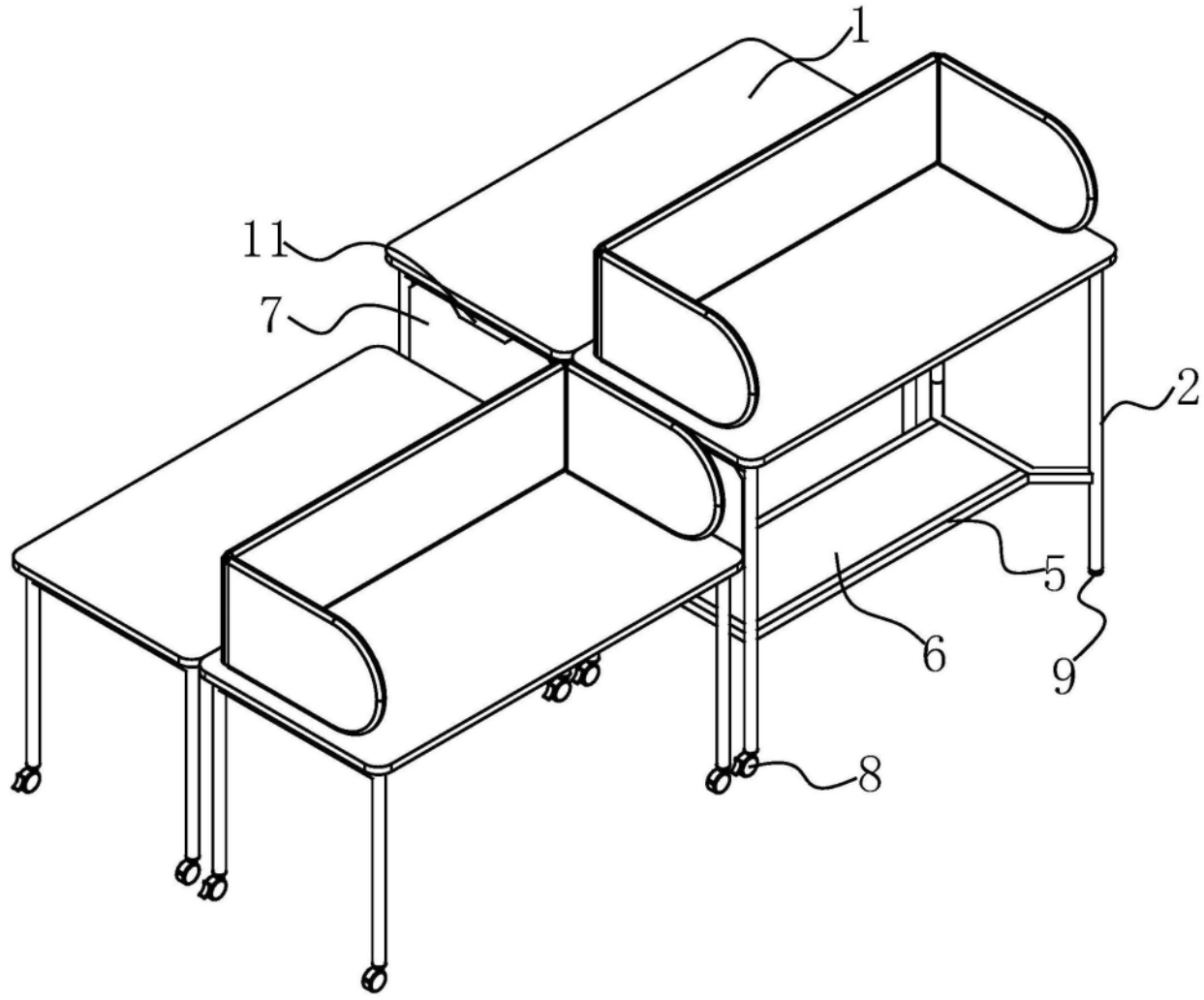

图5