(19)中华人民共和国国家知识产权局

(12)实用新型专利

(10)授权公告号 CN 213229395 U
(45)授权公告日 2021.05.18

(21)申请号 202021205390.3

(22)申请日 2020.06.28

(73)专利权人 北京一撕得物流技术有限公司
地址 100070 北京市丰台区科学城星火路11号3幢2038室(园区)

(72)发明人 常江

(51)Int.Cl.
B65D 5/66(2006.01)
B65D 5/64(2006.01)
B65D 5/42(2006.01)

权利要求书1页 说明书3页 附图2页

(54)实用新型名称

一种易成型包装盒

(57)摘要

本实用新型涉及一种易成型包装盒，包括盒体和盒盖，所述盒盖一侧与所述盒体开口处边缘一侧铰接，所述盒盖的另一侧与所述盒体表面可拆卸连接，每个所述盒体侧壁之间的铰接折板，相邻的折板的一侧铰接，折板之间的铰接处为从盒体底面一端角部位置延伸的对角线，本申请的包装盒解决了如何既能节省成本又能提高打包效率的问题。

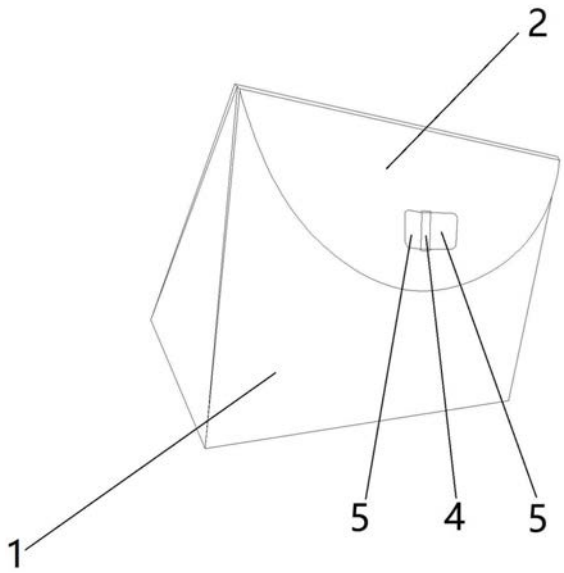

CN 213229395 U

1.一种易成型包装盒,其特征在于:包括盒体(1)和盒盖(2),所述盒盖(2)一侧与所述盒体(1)开口处边缘一侧铰接,所述盒盖(2)的另一侧与所述盒体(1)表面可拆卸连接,每个所述盒体(1)侧壁之间的铰接折板(3),相邻的折板(3)的一侧铰接,折板(3)之间的铰接处为从盒体(1)底面一端角部位置延伸的对角线。

2.根据权利要求1所述的易成型包装盒,其特征在于:所述盒体(1)的一侧表面开设有通孔,所述通孔中间位置设置有固定板(4),所述固定板(4)两端与所述盒体(1)表面一体成型,在所述固定板(4)两侧铰接两个插板(5)的一侧,所述盒盖(2)表面开设有插孔(6),所述插板(5)插接在插孔(6)内。

3.根据权利要求2所述的易成型包装盒,其特征在于:所述盒体(1)包括依次通过压痕线连接的第一侧板(7)、底板(8)和第二侧板(9),所述底板(8)另外两侧分别通过压痕线铰接第三侧板(10)和第四侧板(11),所述盒盖(2)一侧与所述第三侧板(10)远离底板(8)的一侧铰接,所述通孔开设在所述第四侧板(11)表面,所述第一侧板(7)、第二侧板(9)、第三侧板(10)和第四侧板(11)的两侧分别铰接折板(3)的一侧。

4.根据权利要求3所述的易成型包装盒,其特征在于:所述第三侧板(10)和第四侧板(11)外表面固定连接手提部。

5.根据权利要求4所述的易成型包装盒,其特征在于:所述包装盒由纸板制成。

一种易成型包装盒

技术领域

[0001] 本实用新型涉及包装盒领域，尤其涉及一种易成型包装盒。

背景技术

[0002] 目前，市面上使用的包装盒大多为天地盖或者摇盖式包装盒，结构传统新颖性差，在出厂时需要将包装盒加工成型运输，因此在运输过程中占用空间较大，浪费运输成本，若为了节省运输成本加工成半成品，收到后由人们自行成型，那么成型效率低，因此需要提供一种既能节省成本又能提高打包效率的包装盒。

实用新型内容

[0003] 本实用新型所要解决的技术问题是提供一种易成型包装盒，解决了如何既能节省成本又能提高打包效率的问题。

[0004] 本实用新型解决上述技术问题的技术方案如下：一种易成型包装盒，包括盒体和盒盖，所述盒盖一侧与所述盒体开口处边缘一侧铰接，所述盒盖的另一侧与所述盒体表面可拆卸连接，每个所述盒体侧壁之间的铰接折板，相邻的折板的一侧铰接，折板之间的铰接处为从盒体底面一端角部位置延伸的对角线。

[0005] 进一步，所述盒体的一侧表面开设有通孔，所述通孔中间位置设置有固定板，所述固定板两端与所述盒体表面一体成型，在所述固定板两侧铰接两个插板的一侧，所述盒盖表面开设有插孔，所述插板插接在插孔内。

[0006] 进一步，所述盒体包括依次通过压痕线连接的第一侧板、底板和第二侧板，所述底板另外两侧分别通过压痕线铰接第三侧板和第四侧板，所述盒盖一侧与所述第三侧板远离底板的一侧铰接，所述通孔开设在所述第四侧板表面，所述第一侧板、第二侧板、第三侧板和第四侧板的两侧分别铰接折板的一侧。

[0007] 进一步，所述第三侧板和第四侧板外表面固定连接手提部。

[0008] 进一步，所述包装盒由纸板制成。

[0009] 上述技术方案所带来的有益效果至少包括：本申请的包装盒具有成型速度快，提高打包效率，节省运输成本的有益效果，封过过程简单方便，封盒方式新颖。

附图说明

[0010] 图1为本实用新型易成型包装盒整体结构示意图；

[0011] 图2为本实用新型易成型包装盒整体结构展开示意图。

[0012] 附图中，各标号所代表的部件列表如下：

[0013] 1、盒体，2、盒盖，3、折板，4、固定板，5、插板，6、插孔，7、第一侧板，8、底板，9、第二侧板，10、第三侧板，11、第四侧板。

具体实施方式

[0014] 以下结合附图对本实用新型的原理和特征进行描述，所举实例只用于解释本实用新型，并非用于限定本实用新型的范围。

[0015] 在本实用新型的描述中，需要理解的是，术语“上”、“下”、“中心”、“内”、“外”、“顶”、“底”等指示的方位或位置关系为基于附图所示的方位或位置关系，仅是为了便于描述本实用新型和简化描述，而不是指示或暗示所指的装置或元件必须具有特定的方位、以特定的方位构造和操作，因此不能理解为对本实用新型的限制。

[0016] 在本实用新型的描述中，需要说明的是，除非另有明确的规定和限定，术语“安装”、“相连”、“连接”应做广义理解，例如，可以是固定连接，也可以是可拆卸连接，或一体地连接；可以是机械连接，也可以是电连接；可以是直接相连，也可以通过中间媒介间接相连，可以是两个元件内部的连通。对于本领域的普通技术人员而言，可以具体情况理解上述术语在本实用新型中的具体含义。

[0017] 如图1所示，本实用新型提供一种易成型包装盒，包括盒体1和盒盖2，所述盒盖2一侧与所述盒体1开口处边缘一侧铰接，所述盒盖2的另一侧与所述盒体1表面可拆卸连接，每个所述盒体1侧壁之间的铰接折板3，相邻的折板3的一侧铰接，折板3之间的铰接处为从盒体1底面一端角部位置延伸的对角线，本申请的包装盒具有成型速度快进而提高打包效率的有益效果，目前市面上使用的包装盒大多为天地盖或者摇盖式包装盒，结构传统新颖性差，在出厂时需要将包装盒加工成型运输，因此在运输过程中占用空间较大，浪费运输成本，若为了节省运输成本加工成半成品，收到后由人们自行成型，那么成型效率低，因此需要提供一种既能节省成本又能提高打包效率的包装盒，本申请中，盒盖2与盒体1一侧开口处边缘铰接，盒盖2的另一侧与盒体1外表面可拆卸连接，可以是盒体1的外表面设置有插孔6，盒盖2远离盒体1的一侧铰接有插板5，当盒盖2扣合后插板5插接在插孔6内实现封盒，或者是在盒体1外表面铰接有插板5，所述盒盖2对应插板5的位置开设有插孔6，当盒盖2翻折扣合后插板5插接在插孔6内实现封盒，本申请的包装盒具有一个底面和四个侧面，所述底面为矩形，四个侧面的一侧分别与底面边缘铰接，在四个侧面的两侧分别铰接折板3，相邻的折板3在对角线位置铰接，本申请的包装盒在未成型前为一片板状结构，这样方便运输并且节省占用空间，当包装盒使用时直接将物品放置在底面上，进一步的将位于盒盖2两侧的侧面沿着与底面之间的铰接处翻折，同时将所有的折板3带动向盒体1内部方向翻折，进一步的将盒盖2沿着与一个侧面之间的铰接处相对侧翻折，进一步的将盒盖2与盒体1一侧外表面连接，实现封盒，本申请的包装盒具有成型速度快，提高打包效率，节省运输成本的有益效果。

[0018] 本实用新型的易成型包装盒，如图2所示，在前面描述的技术方案的基础上还可以是：所述盒体1的一侧表面开设有通孔，所述通孔中间位置设置有固定板4，所述固定板4两端与所述盒体1表面一体成型，在所述固定板4两侧铰接两个插板5的一侧，所述盒盖2表面开设有插孔6，所述插板5插接在插孔6内，固定板4与固定板4两侧交接的插板5嵌设在通孔内，在包装盒封盒过程中，将盒盖2沿着与盒体1一侧边缘铰接处向对侧翻折，进一步的将两个插板5沿着与固定板4之间的额铰接处向远离盒体1方向翻折，进一步的将两个插板5插接在盒盖2表面开设的插孔6内，完成封盒，封过过程简单方便，封盒方式新颖。

[0019] 本实用新型的易成型包装盒，如图2所示，在前面描述的技术方案的基础上还可以

是:所述盒体1包括依次通过压痕线连接的第一侧板7、底板8和第二侧板9,所述底板8另外两侧分别通过压痕线铰接第三侧板10和第四侧板11,所述盒盖2一侧与所述第三侧板10远离底板8的一侧铰接,所述通孔开设在所述第四侧板11表面,所述第一侧板7、第二侧板9、第三侧板10和第四侧板11的两侧分别铰接折板3的一侧,当包装盒成型的过程中,首先将物品放置在底板8上,进一步的将第一侧板7和第二侧板9两侧的折板3向盒体1内部方向翻折,进一步的将第一侧板7和第二侧板9沿着与底板8之间的压痕线向同一方向翻折,由于相邻的折板3之间的通过压痕线连接,因此带动第三侧板10和第四侧板11以及两侧的折板3均向盒体1内部方向翻折形成物品容纳空间,进一步的将盒盖2沿着与第三侧板10之间的压痕线位置翻折,同时将插板5沿着与固定板4之间的压痕线翻折,进一步的将插板5插接在插孔6内完成封盒,包装盒成型效率高,未成型前为板状结构节省运输空间从而节约成本。

[0020] 本实用新型的易成型包装盒,在前面描述的技术方案的基础上还可以是:所述第三侧板10和第四侧板11外表面固定连接手提部,固定连接可以是粘接、插接或卡接,手提部方便人进行提拎。

[0021] 本实用新型的易成型包装盒,在前面描述的技术方案的基础上还可以是:所述包装盒由纸板制成,纸板包括白卡纸板、灰底白板、铜版纸板、牛皮纸板、金卡纸板、银卡纸板、瓦楞纸板等,具有材料环保,可重复利用和回收,降低成本的有益效果。

[0022] 以上所述仅为本实用新型的较佳实施例,并不用以限制本实用新型,凡在本实用新型的精神和原则之内,所作的任何修改、等同替换、改进等,均应包含在本实用新型的保护范围之内。

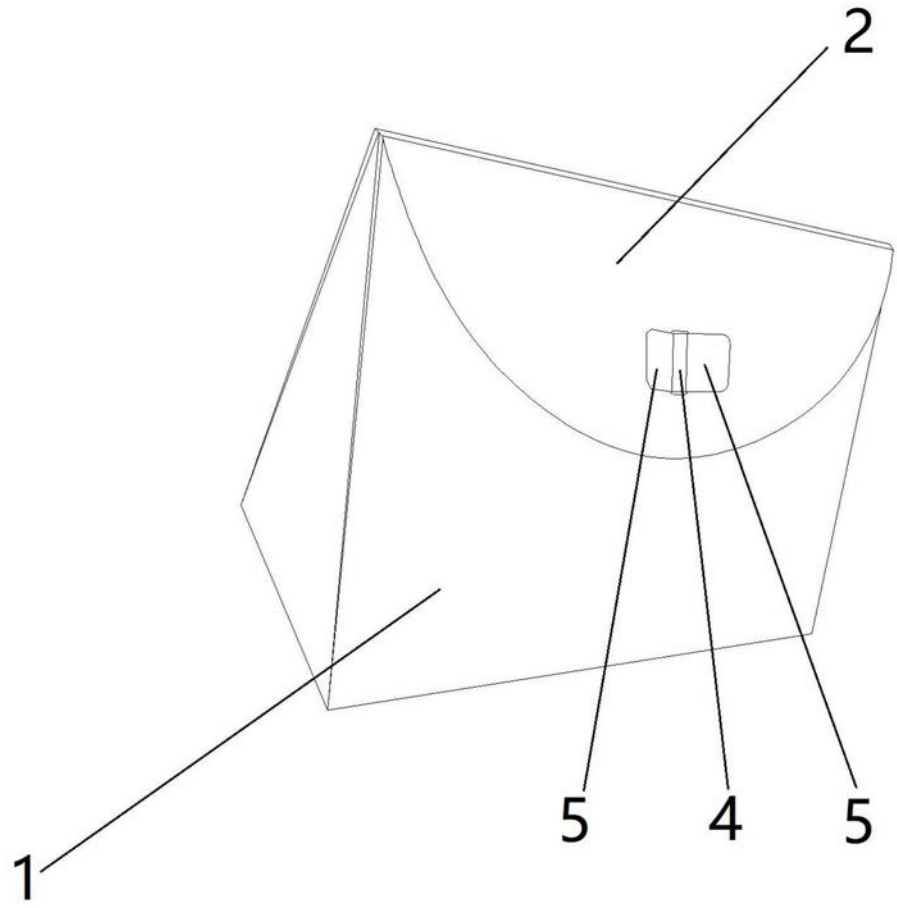

图1

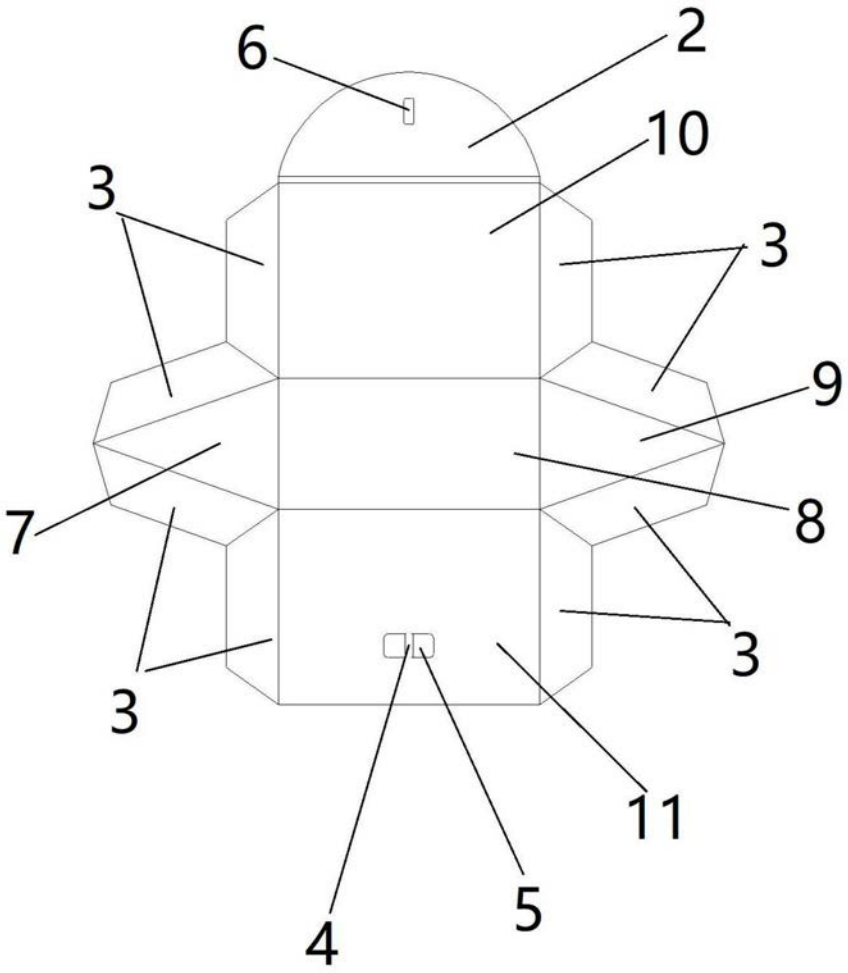

图2