(19)国家知识产权局

(12)实用新型专利

(10)授权公告号 CN 221769378 U
(45)授权公告日 2024.09.27

(21)申请号 202323640369.2

(22)申请日 2023.12.29

(73)专利权人 汕头市汇海纺织科技有限公司
地址 515152 广东省汕头市潮南区陈店镇陈店中学前南三街

(72)发明人 柯庆海

(74)专利代理机构 广州维智林专利代理事务所(普通合伙) 44448
专利代理师 赵晓慧

(51)Int.Cl.
A41C 3/00(2006.01)
A41C 3/12(2006.01)
A41B 17/00(2006.01)

权利要求书1页 说明书4页 附图4页

(54)实用新型名称

一种专为发育初期少女设计的零感羽翼形棉垫杯

(57)摘要

本实用新型公开一种专为发育初期少女设计的零感羽翼形棉垫杯,包括衣体,所述衣体包括内衣前幅和互相连接的后幅、肩带及下托,内衣前幅缝制或贴合有棉垫层,棉垫层包括艾草里布、里布,所述里布为2层结构,包括100%的棉质面料的里层,具有低密度高疏孔软棉层的外层,所述里布包括杯底线、杯顶线及外侧线,两侧外侧线设置为斜线,外侧线设有内凹弧形,使两侧上顶端处作了内缩,减少了与胸前皮肤的贴合面积,便于胸前快速散热,里布整体形状像小翅膀一样,更好地贴合发育萌芽期女孩的胸型,杯底线与杯顶线两线凹凸处上下缩窄到3cm,有助于胸前散热,疏湿透气,通过裁剪成羽翼形状的里布与艾草里布缝合成零感羽翼棉垫层,作为里层使用。

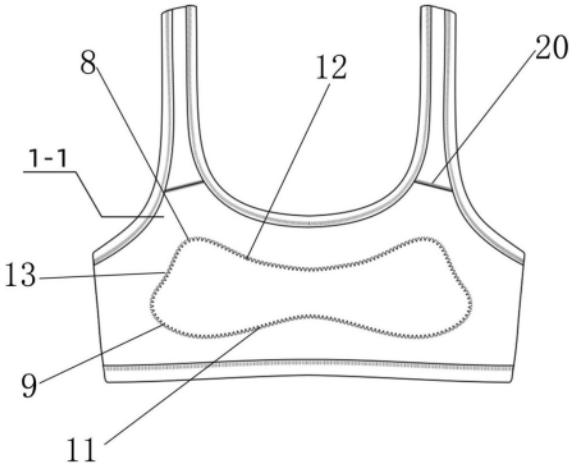

CN 221769378 U

1.一种专为发育初期少女设计的零感羽翼形棉垫杯,包括衣体,所述衣体包括内衣前幅(1)和互相连接的后幅(2)、肩带(3)及下托(4),所述内衣前幅(1)缝制或贴合有棉垫层(1-1),其特征在于:所述棉垫层(1-1)包括艾草里布(1-2)、里布(1-3),所述里布(1-3)包括杯底线(11)、杯顶线(12)及外侧线(13),所述外侧线(13)设置为斜线,外侧线(13)上端内缩与杯顶线(12)连接处形成向上突起的弧角(8),所述外侧线(13)下端与杯底线(11)连接处设有增加棉垫面积的向外延伸部(9),所述杯顶线(12)中间设有凹线弧形,杯底线(11)中间设有凸线弧形,所述外侧线(13)设有内凹弧形,所述里布(1-3)为羽翼形状,里布(1-3)至少设有两层软绵材料层结构。

2.根据权利要求1所述一种专为发育初期少女设计的零感羽翼形棉垫杯,其特征在于:所述棉垫层(1-1)上端领口处与内衣前幅缝合,或不做缝制,下端与下托(4)连接或贴合,棉垫层(1-1)顶端与内衣前幅(1)肩带(3)下端连接处设有透气孔(20)不做缝合,或点胶贴合,所述棉垫层(1-1)两侧夹弯位与内衣前幅连接,或不做连接缝合,棉垫层(1-1)左右两侧与内衣前幅侧比缝制或贴合。

3.根据权利要求1所述一种专为发育初期少女设计的零感羽翼形棉垫杯,其特征在于:所述里布(1-3)采用小人字零感工艺缝合于艾草里布(1-2)内侧,里布(1-3)通过缝制形成夹层位于艾草里布(1-2)内衣前幅(1)之间。

4.根据权利要求1或3所述一种专为发育初期少女设计的零感羽翼形棉垫杯,其特征在于:所述里布(1-3)为采用100%棉质复软绵用里布组成的内外两层结构,其包括采用100%的棉质面料制作的里层(2-1),采用低密度高疏孔具有轻薄结构的软棉层制作的外层(2-2)。

5.根据权利要求1所述一种专为发育初期少女设计的零感羽翼形棉垫杯,其特征在于:所述棉垫层(1-1)是由40支艾草里布(1-2)和100%棉质复软绵羽翼形状里布(1-3)缝合组成。

6.根据权利要求1所述一种专为发育初期少女设计的零感羽翼形棉垫杯,其特征在于:所述杯底线(11)与杯顶线(12)两弧形线凹凸处上下间距为3cm。

7.根据权利要求6所述一种专为发育初期少女设计的零感羽翼形棉垫杯,其特征在于:所述杯底线(11)与杯顶线(12)两弧形线凹凸处上下间距为4cm或3.5cm或2.5cm。

8.根据权利要求1所述一种专为发育初期少女设计的零感羽翼形棉垫杯,其特征在于:所述衣体为平面小背心或V形、M形小背心。

一种专为发育初期少女设计的零感羽翼形棉垫杯

技术领域

[0001] 本实用新型涉及服装领域,特别是涉及一种专为发育初期少女设计的零感羽翼形棉垫杯。

背景技术

[0002] 目前棉垫杯在发育少女内衣使用较为广泛。其作用主要是为了避免女孩发育初期,乳头开始凸出且异常敏感问题,依据少女胸部在不同发育阶段的形态特征,少女乳房发育的第一阶段是8岁到12岁,此时乳房和乳头隆起呈小丘状,乳晕开始出现,在摩擦或碰到会感到疼痛,为了解决以上及少女凸点尴尬问题,市面上流通的少女小背心或内衣棉垫大多使用圆形棉和棉质内里结合,形状是传统的8字形棉和圆形棉结构,而传统的棉垫具有厚重且不透气特点,特别是炎热的夏天,女孩们胸部常常闷汗,偶尔使用不透气的面料更是引发胸部皮肤过敏问题;

[0003] 再者,传统的圆形结构或8字形杯垫穿戴时会覆盖包裹住整个胸部,让胸部处于闷热环境中,导致血液循环不畅通,并且外观形状对8岁-12岁发育萌芽期少女的胸部贴合性较差,不利于胸部自然发育,发育期少女普遍会进入一个害羞和敏感的状态,面对这些问题会感到羞涩难以开口,从而抵触排斥穿着内衣,甚至在青春期阶段的心理发育产生负面影响,给家长增添了困扰。

实用新型内容

[0004] 为了解决上述问题,设计人特意改良了传统的8字形棉和圆形棉结构,设计出一种零感羽翼形棉垫杯,能更好地贴合发育萌芽时期女孩的胸型,轻盈透气,穿着舒适,利于胸部自然发育,解决少女成长过程中的尴尬羞涩和心理发育的问题。

[0005] 为了实现上述目的,本实用新型采用了如下技术方案:

[0006] 一种专为发育初期少女设计的零感羽翼形棉垫杯,包括衣体,所述衣体包括内衣前幅和互相连接的后幅、肩带及下托,所述内衣前幅缝制或贴合有棉垫层,其特征在于:所述棉垫层包括艾草里布、里布,所述里布包括杯底线、杯顶线及外侧线,所述两侧外侧线设置为斜线,外侧线上端内缩与杯顶线连接处形成向上突起的弧角,所述外侧线下端与杯底线连接处设有增加棉垫面积的向外延伸部,所述杯顶线中间设有凹线弧形,杯底线中间设有凸线弧形,所述外侧线设有内凹弧形,所述里布为羽翼形状,里布至少设有两层软绵材料层结构。

[0007] 优选的,所述棉垫层上端领口处与内衣前幅缝合,或不做缝制,下端与下托连接或贴合,棉垫层顶端与内衣前幅肩带下端连接处设有透气孔不做缝合,或点胶贴合,所述棉垫层两侧夹弯位与内衣前幅连接,或不做连接缝合,棉垫层左右两侧与内衣前幅侧比缝制或贴合。

[0008] 优选的,所述里布采用小人字零感工艺缝合于艾草里布内侧,里布通过缝制形成夹层位于艾草里布内衣前幅之间。

[0009] 优选的,所述里布为采用100%棉质复软绵用里布组成的内外两层结构,其包括采用100%的棉质面料制作的里层,采用低密度高疏孔具有轻薄结构的软棉层制作的外层。

[0010] 优选的,所述棉垫层是由40支艾草里布和100%棉质复软绵羽翼形状里布缝合组成。

[0011] 优选的,所述杯底线与杯顶线两弧形线凹凸处上下间距为3cm。

[0012] 优选的,所述杯底线与杯顶线两弧形线凹凸处上下间距为4cm或3.5cm或2.5cm。

[0013] 优选的,所述衣体为平面小背心或V形、M形小背心。

[0014] 本实用新型的有益效果在于:

[0015] 比起传统的圆形和8字形棉垫,外观上零感羽翼形棉垫层里布在两侧外侧线设置为斜线,外侧线设有内凹弧形,使两侧上顶端处作了内缩,减少了与胸前皮肤的贴合面积,便于胸前快速散热,下端两侧增宽棉垫的面积,外观形状像小翅膀一样的羽翼形棉垫杯设计,更好地贴合8岁-12岁少女胸部发育萌芽阶段的胸型,更透气更轻盈,棉垫层里布中间凹凸弧形线缩窄到3cm,有助于胸前散热,疏湿透气;另外,低密度高疏孔的轻薄结构,有效防止乳头凸点问题,同时呵护发育中隐隐作痛隆起的前胸,采用柔软的棉质内里和零感工艺结合,能够保护敏感的乳头不受刺激,又能做到轻薄透气避免闷汗,解决了传统棉垫厚重且不透气的缺陷,即使在炎热的夏天,也不用担心因闷汗带来的不舒适感;

[0016] 另外,柔软的棉质内里和零感工艺结合减少和衣服之间的摩擦,带给发育初期的小女孩零敏无感的穿着体验,不排斥穿着内衣,培养小女孩爱穿内衣的习惯,呵护小女孩发育成长。

附图说明

[0017] 图1是胸部发育阶段的背心正面示意图;

[0018] 图2是胸部发育阶段的背心背面示意图;

[0019] 图3是胸部发育阶段的背心正面内翻里层示意图;

[0020] 图4是零感羽翼棉垫层结构示意图;

[0021] 图5是零感羽翼棉垫形状复软绵用里布结构示意图。

具体实施方式

[0022] 下面将结合本实用新型实施例中的附图,对本实用新型实施例中的技术方案进行清楚、完整地描述,显然,所描述的实施例仅仅是本实用新型的一部分实施例,而不是全部的实施例。基于本实用新型中的实施例,本领域普通技术人员在没有作出创造性劳动的前提下所获得的所有其他实施例,都属于本实用新型保护的范围。

实施例一

[0023] 本实用新型涉及一种专为第一阶段8岁-12岁少女设计的零感羽翼形棉垫杯,保护少女开始发育胸部,同时减少摩擦防止凸点尴尬问题。

[0024] 参照图1和图2为经典少女内衣外观款式正背面结构图,包括衣体所述衣体包括内衣前幅1和互相连接的后幅2、肩带3及下托4,以平面小背心为主,会随季节和市场需求,所设计的外观结构会有变更。

[0025] 在本实施例中,参照图3至图5,图3为背心正面内翻里层示意图,所述内衣前幅1内

侧通过车缝或贴合工艺缝制有棉垫层1-1,所述棉垫层1-1包括艾草里布1-2、里布1-3,所述里布1-3包括杯底线11、杯顶线12及外侧线13,由传统圆形或8字形杯垫在顶端内缩,底端外扩增宽设计,所述两侧外侧线13上端做内缩下端外扩形成斜线,所述形成斜线的外侧线13还设有内凹弧形,所述外侧线13上端内缩处与杯顶线12连接,连接处形成略向上突起的半圆形弧角8,所述外侧线13下端与杯底线11连接处设有向外延伸部9,所述延伸部9为增加棉垫面积,所述杯顶线12中间位置设有内凹弧形,杯底线11中间位置设有凸线弧形,杯底线11与杯顶线12两弧形线凹凸处上下间距为3cm,所述里布1-3整体形成羽翼形状,外观像小翅膀一样,更好的贴合发育萌芽期8-12岁少女的胸型,里布1-3的杯底线11与杯顶线12中间位置上下缩窄到3cm,有助于胸前散热,疏湿透气,外观像小翅膀一样即使炎热的夏天也不用担心闷皮肤。

[0026] 通过剪裁成的羽翼形状里布1-3,用小人字零感工艺顺着羽翼外形缝制在艾草里布1-2内侧中间,里布1-3通过缝制形成夹层,位于艾草里布1-2内衣前幅1之间,采用小人字缝合线能够有效的防止面料开裂和脱线,还能保证缝合线的强度均匀分布,提高面料的抗拉强度。所述里布1-3设有两层结构,包括里层2-1和外层2-2,里层2-1面向内衣前幅1,外层2-2则通过小人字缝制紧贴艾草里布1-2;

[0027] 为了解决传统杯垫透气性差的问题,里层2-1采用100%的棉质面料,其透气性好、吸湿性强、穿着舒适,外层2-2为低密度高疏孔具有轻薄结构的软棉层,其低密度编织轻松、舒适休闲面料,高疏孔表面呈疏孔状,有蜂巢,所以轻薄结构的外层2-2软棉层比一般针织布更透气,具有低密度高疏孔的特性,在穿戴时能够有效防止乳头凸出问题,又能做到轻薄透气,保护刚发育初期隐隐作痛隆起的前胸。

[0028] 具体的,所述里布1-3为采用100%棉质复软绵用里布组成的内外两层结构,其包括采用100%的棉质面料制作的里层2-1,采用低密度高疏孔具有轻薄结构的软棉层制作的外层2-2;

[0029] 具体的,零感羽翼棉垫层1-1是由40支艾草里布1-2和用小人字零感工艺缝合艾草里布1-2的里布1-3组成,作为里层使用,所述40支艾草里布1-2该纤维中含有艾草天然的抗菌成分,艾草纤维面料具有防臭、杀菌、祛味、抗氧化和抗紫外线等功能,因此长时间穿着不易产生异味,同时艾草里布1-2很好地呵护发育中敏感的乳头,不受刺激,减少和衣服之间的摩擦。

实施例二

[0030] 参照图3,在实施例一的基础上,在本实施例中,棉垫层1-1上端领口处与内衣前幅缝合,下端与所述下托4连接,棉垫层1-1顶端与内衣前幅1肩带3下端连接处设有透气孔20不做缝合,便于透气,棉垫层1-1两侧夹弯位与内衣前幅连接,棉垫层1-1左右两端与内衣前幅侧比缝制;

[0031] 或在另一实施例中,棉垫层1-1上端领口处与内衣前幅不做缝合,下端与所述下托4贴合,棉垫层1-1顶端与内衣前幅1肩带3下端连接处点胶贴合,棉垫层1-1两侧夹弯位与内衣前幅不做连接缝合,棉垫层1-1左右两端与内衣前幅侧比点胶贴合。

[0032] 在一些实施方式中,所述杯底线11与杯顶线12两线凹凸处上下间距为4cm或3.5cm或2.5cm。

[0033] 在一些实施方式中,所述内衣本体为平面小背心或V形、M形小背心。

[0034] 以上所述仅为本实用新型的优选实施例,并非因此限制本实用新型的专利范围,凡是在本实用新型的技术构思下,利用本实用新型说明书及附图内容所作的等效结构变换,或直接/间接运用在其他相关的技术领域均包括在本实用新型的专利保护范围内。

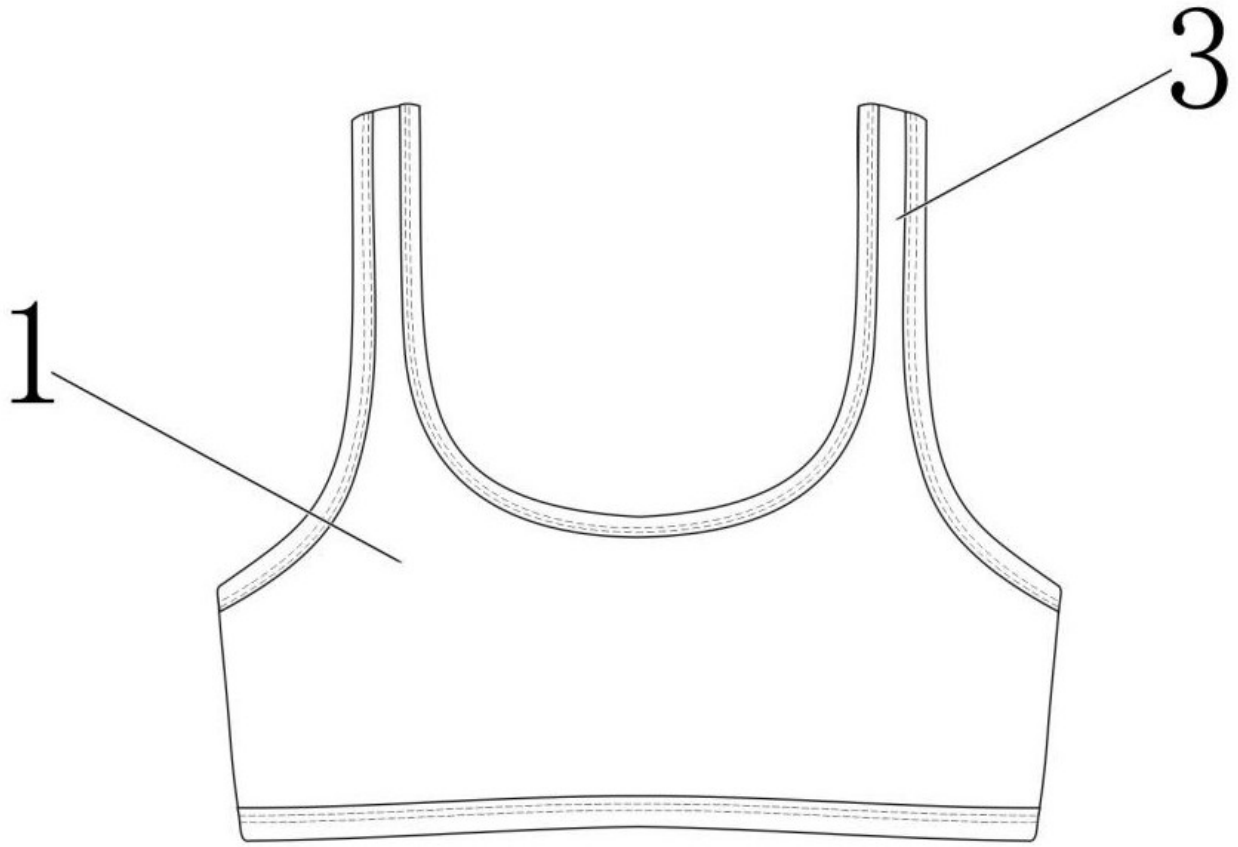

图 1

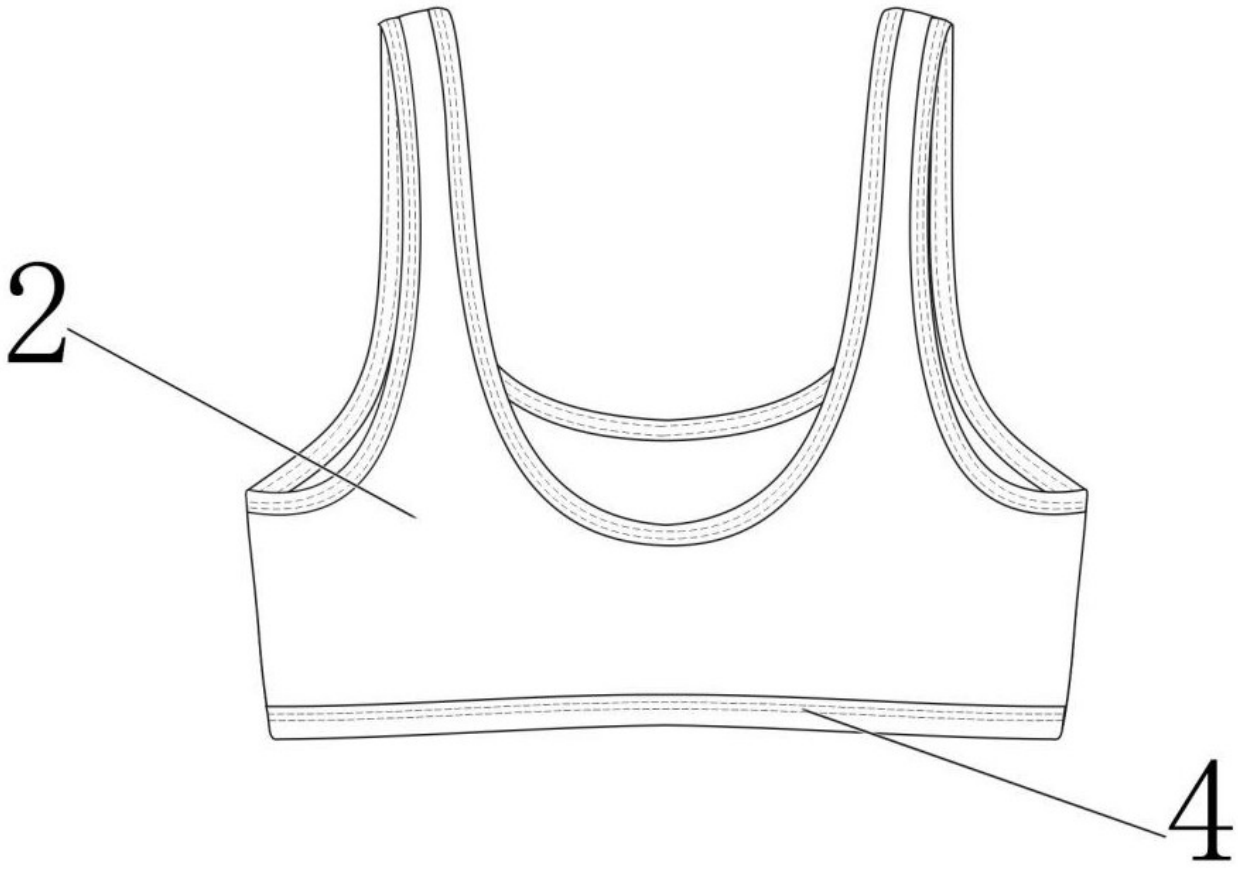

图 2

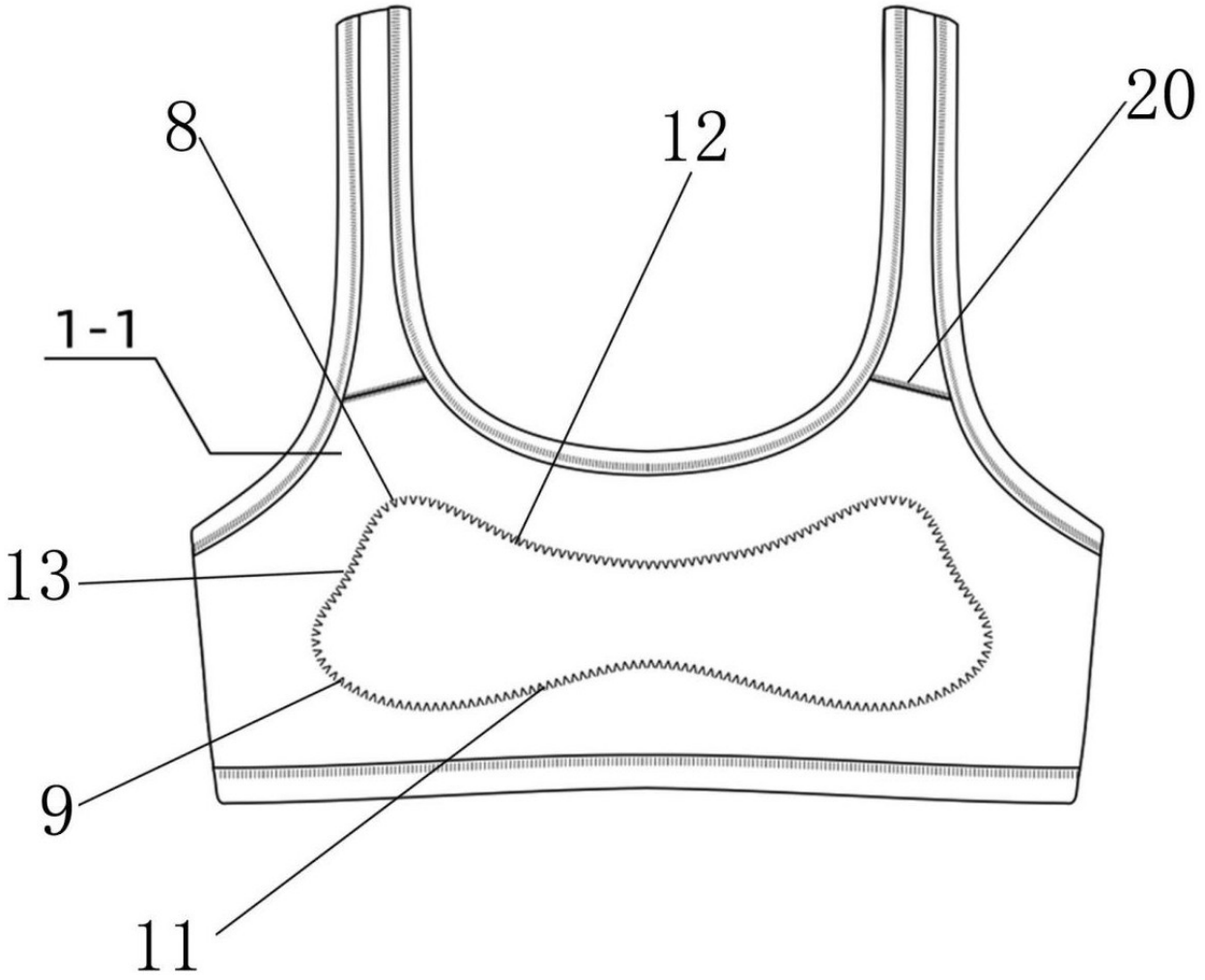

图 3

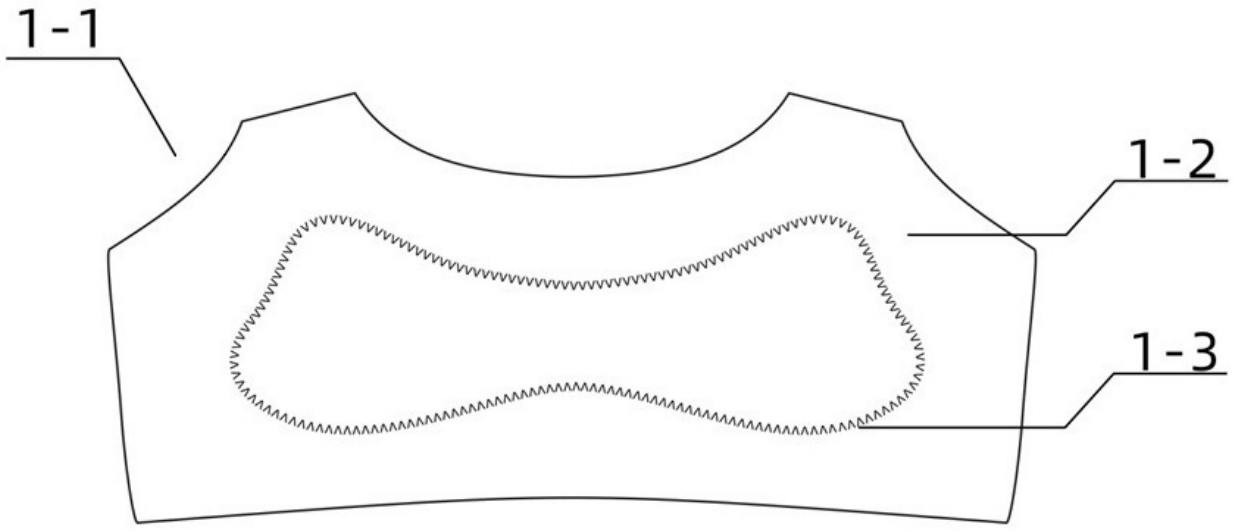

图 4

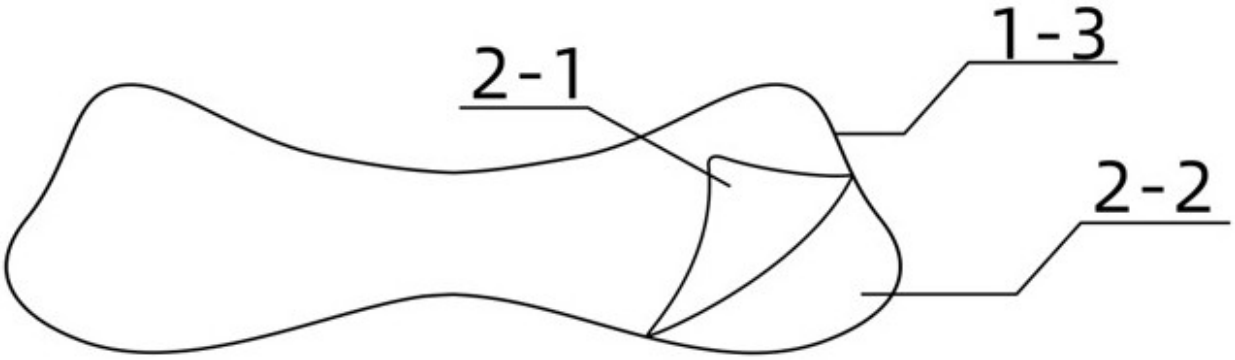

图 5