(19)国家知识产权局

(12)实用新型专利

(10)授权公告号 CN 222024758 U
(45)授权公告日 2024.11.19

(21)申请号 202323227947.X

(22)申请日 2023.11.29

(73)专利权人 青岛珊珊海牧纺织有限公司
地址 266200 山东省青岛市即墨区移风店镇西丰台村

(72)发明人 成丽丽 朱孔英 张自强

(74)专利代理机构 北京德邻共创知识产权代理有限公司 16134
专利代理师 杨俊

(51)Int.Cl.
D06G 1/00(2006.01)
D05B 11/00(2006.01)

权利要求书1页 说明书4页 附图3页

(54)实用新型名称

一种被子加工用的绗缝机

(57)摘要

本实用新型公开了一种被子加工用的绗缝机,包括底板,所述底板的底侧固定安装有四个支撑腿,底板的顶侧设置有移动组件,底板通过移动组件设置有顶板,通过设置了吹风机运行,抽取管就会带动进风口吸取外界的空气,在空气经过过滤盒内时,空气中的杂质就会被两个过滤板过滤掉,随即过滤的空气就会被输送管输送至软管内,随即又会被输送到连接管内,最后再进入到分流盒内,然后被过滤掉杂质的空气就会从多个出风口吹出,因为多个出风口均朝向底板顶侧,所以能够对上面放置的棉被进行除尘,在多个出风口进行吹风时,通过手动拉动顶板两侧任意一个固定安装的拉杆,即可带动整个装置在底板上水平移动,大大的节省了人工手动除尘造成耗损体力的问题。

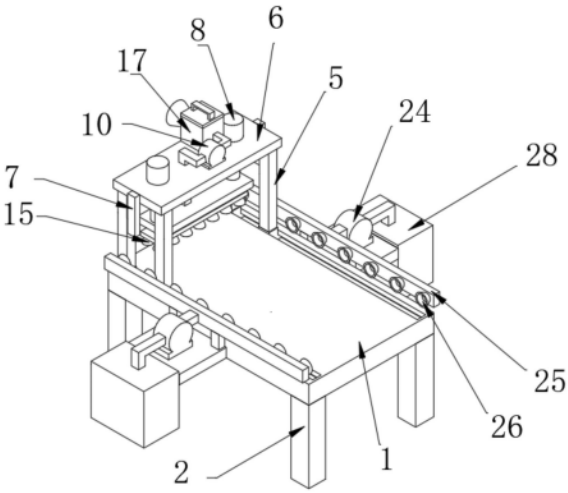

CN 222024758 U

1.一种被子加工用的绗缝机,包括底板(1),其特征在于,所述底板(1)的底侧固定安装有四个支撑腿(2),底板(1)的顶侧设置有移动组件,底板(1)通过移动组件设置有顶板(6),顶板(6)的两侧均固定安装有拉杆(7),顶板(6)的顶侧固定安装有吹风机(10),顶板(6)上设置有调节组件,顶板(6)通过调节组件设置有连接板(9),吹风机(10)的一侧固定连接有输送管(11),输送管(11)的另一端贯穿顶板(6)并固定连接有软管(12),软管(12)的另一端固定连接有连接管(13),连接管(13)的另一端贯穿连接板(9)并设置有吹风组件,顶板(6)的顶侧设置有过滤组件,底板(1)的两侧均设置有相同的吸尘组件。

2.根据权利要求1所述的一种被子加工用的绗缝机,其特征在于,所述移动组件包括底板(1)顶侧开设有两条滑槽(3),两条滑槽(3)内均滑动安装有两个滑块(4),四个滑块(4)的顶侧均固定安装有支撑杆(5),四个支撑杆(5)的顶侧固定安装有同一个顶板(6)。

3.根据权利要求1所述的一种被子加工用的绗缝机,其特征在于,所述调节组件包括固定安装在顶板(6)顶侧的两个伸缩电机(8),两个伸缩电机(8)的输出端均贯穿顶板(6)并均与连接板(9)固定连接。

4.根据权利要求1所述的一种被子加工用的绗缝机,其特征在于,所述吹风组件包括固定安装在连接管(13)另一端的分流盒(14),分流盒(14)的底侧固定连接有多个出风口(15),多个出风口(15)均朝向底板(1)。

5.根据权利要求1所述的一种被子加工用的绗缝机,其特征在于,所述过滤组件包括固定安装在顶板(6)顶侧的过滤盒(17),过滤盒(17)内设置有两个过滤板(18),过滤盒(17)的顶侧设置有顶盖(19),过滤盒(17)的一侧固定安装有进风口(20),过滤盒(17)的另一侧固定连接有抽取管(16),抽取管(16)的另一端与吹风机(10)的另一侧固定连接。

6.根据权利要求1所述的一种被子加工用的绗缝机,其特征在于,所述吸尘组件包括固定安装在底板(1)两侧的侧板(21),两个侧板(21)的顶侧均固定安装有吸尘器(23),两个吸尘器(23)的一侧均安装有固定管(24),两个固定管(24)的另一端均固定连接有吸尘盒(25),两个吸尘盒(25)的相互靠近的一侧均固定连接有多个吸尘口(26),两个吸尘盒(25)呈对称设置。

7.根据权利要求6所述的一种被子加工用的绗缝机,其特征在于,两个侧板(21)的顶侧均固定安装有两个连接杆(22),两个连接杆(22)的另一端均与吸尘盒(25)的底侧固定连接,两个侧板(21)的顶侧均固定安装有收集箱(28),两个收集箱(28)的一侧均固定连接有送尘管(27),两个送尘管(27)的另一端均与吸尘器(23)的另一侧固定连接。

一种被子加工用的绗缝机

技术领域

[0001] 本实用新型涉及绗缝机技术领域,尤其涉及一种被子加工用的绗缝机。

背景技术

[0002] 绗缝机是一种用于缝制床垫、床罩或者棉被等上线形图案的纺织机械,其原理与缝纫机原理相似,缝纫机的运动方式为:纺织物运动和机器静止,而绗缝机的运动方式为:机器运动和纺织物静止。

[0003] 在棉被经过绗缝机的缝制和印染等一系列处理之后,棉被的表面或多或少都会附着上空气中的灰尘或者在加工时产生的灰尘,这时候就需要工作人员对棉被的表面进行除尘,但是棉被往往很大,一个工作人员需要清理好久才能够将其进行清理干净,且工作量就会变得很大,因此提出一种被子加工用的绗缝机用于解决上述问题。

实用新型内容

[0004] 针对现有技术的不足,本实用新型提供了一种被子加工用的绗缝机,用于解决上述背景技术中提出的问题。

[0005] 为了实现上述目的,本实用新型采用了如下技术方案:

[0006] 一种被子加工用的绗缝机,包括底板,所述底板的底侧固定安装有四个支撑腿,底板的顶侧设置有移动组件,底板通过移动组件设置有顶板,顶板的两侧均固定安装有拉杆,顶板的顶侧固定安装有吹风机,顶板上设置有调节组件,顶板通过调节组件设置有连接板,吹风机的一侧固定连接有输送管,输送管的另一端贯穿顶板并固定连接有软管,软管的另一端固定连接有连接管,连接管的另一端贯穿连接板并设置有吹风组件,顶板的顶侧设置有过滤组件,底板的两侧均设置有相同的吸尘组件。

[0007] 优选的,所述移动组件包括底板顶侧开设有两条滑槽,两条滑槽内均滑动安装有两个滑块,四个滑块的顶侧均固定安装有支撑杆,四个支撑杆的顶侧固定安装有同一个顶板。

[0008] 优选的,所述调节组件包括固定安装在顶板顶侧的两个伸缩电机,两个伸缩电机的输出端均贯穿顶板并均与连接板固定连接。

[0009] 优选的,所述吹风组件包括固定安装在连接管另一端的分流盒,分流盒的底侧固定连接有多个出风口,多个出风口均朝向底板。

[0010] 优选的,所述过滤组件包括固定安装在顶板顶侧的过滤盒,过滤盒内设置有两个过滤板,过滤盒的顶侧设置有顶盖,过滤盒的一侧固定安装有进风口,过滤盒的另一侧固定连接有抽取管,抽取管的另一端与吹风机的另一侧固定连接。

[0011] 优选的,所述吸尘组件包括固定安装在底板两侧的侧板,两个侧板的顶侧均固定安装有吸尘器,两个吸尘器的一侧均安装有固定管,两个固定管的另一端均固定连接有吸尘盒,两个吸尘盒的相互靠近的一侧均固定连接有多个吸尘口,两个吸尘盒呈对称设置。

[0012] 优选的,两个侧板的顶侧均固定安装有两个连接杆,两个连接杆的另一端均与吸

尘盒的底侧固定连接,两个侧板的顶侧均固定安装有收集箱,两个收集箱的一侧均固定连接有送尘管,两个送尘管的另一端均与吸尘器的另一侧固定连接。

[0013] 与现有技术相比,本实用新型的有益效果是:该被子加工用的绗缝机,通过设置了吹风机运行,抽取管就会带动进风口吸取外界的空气,在空气经过过滤盒内时,空气中的杂质就会被两个过滤板过滤掉,随即过滤的空气就会被输送管输送至软管内,随即又会被输送到连接管内,最后再进入到分流盒内,然后被过滤掉杂质的空气就会从多个出风口吹出,因为多个出风口均朝向底板顶侧,所以能够对上面放置的棉被进行除尘,在多个出风口进行吹风时,通过手动拉动顶板两侧任意一个固定安装的拉杆,即可带动整个装置在底板上水平移动,大大的节省了人工手动除尘造成耗损体力的问题;

[0014] 通过两个侧板顶侧固定安装的吸尘器运行,两个吸尘器就能够带动吸尘盒外侧固定连接的多个吸尘口进行吸尘,能够在多个出风口对棉被进行除尘时,能够实现一边吹尘的同时,另一边进行吸尘,能够将吹起来的灰尘都吸入吸尘盒内,随即灰尘就会顺着两个送尘管进入到两个收集箱内。

附图说明

[0015] 图1为本实用新型结构立体示意图;

[0016] 图2为本实用新型结构顶板部分零件示意图;

[0017] 图3为本实用新型结构吹风机部分零件示意图;

[0018] 图4为本实用新型结构吸尘器部分零件示意图。

[0019] 图中:1、底板;2、支撑腿;3、滑槽;4、滑块;5、支撑杆;6、顶板;7、拉杆;8、伸缩电机;9、连接板;10、吹风机;11、第一输送管;12、软管;13、连接管;14、第一分流盒;15、出风口;16、抽取管;17、过滤盒;18、过滤板;19、顶盖;20、进风口;21、侧板;22、连接杆;23、吸尘器;24、固定管;25、吸尘盒;26、吸尘口;27、送尘管;28、收集箱。

具体实施方式

[0020] 下面将结合本实用新型实施例中的附图,对本实用新型实施例中的技术方案进行清楚、完整地描述,显然,所描述的实施例仅仅是本实用新型一部分实施例,而不是全部的实施例。基于本实用新型中的实施例,本领域普通技术人员在没有做出创造性劳动前提下所获得的所有其他实施例,都属于本实用新型保护的范围。

[0021] 参照图1-4,一种被子加工用的绗缝机,包括底板1,底板1的底侧固定安装有四个支撑腿2,底板1的顶侧设置有移动组件,移动组件包括底板1顶侧开设有两条滑槽3,两条滑槽3内均滑动安装有两个滑块4,四个滑块4的顶侧均固定安装有支撑杆5,四个支撑杆5的顶侧固定安装有同一个顶板6,通过设置了滑槽3、滑块4和支撑杆5,在拉动拉杆7带动顶板6移动时,滑块4就会在滑槽3内滑动,通过设置了四个滑块4,能够很平稳的进行移动,不会出现倾倒的问题,且滑槽3和滑块4均呈T型,又相互吻合,所以能够很平稳的在滑槽3内移动。

[0022] 具体的,底板1通过移动组件设置有顶板6,顶板6的两侧均固定安装有拉杆7,顶板6的顶侧固定安装有吹风机10,顶板6上设置有调节组件,调节组件包括固定安装在顶板6顶侧的两个伸缩电机8,两个伸缩电机8的输出端均贯穿顶板6并均与连接板9固定连接,通过两个伸缩电机8带动连接板9向上移动或者向下移动,就能够根据棉被的厚度调节连接板9

的位置,因为连接管13和输送管11之间固定连接有软管12,而软管12在伸缩电机8带动连接板9向上移动的时候,因为软管12为软性材料制成,所以软管12能够一定进行折叠,在伸缩电机8带动连接板9向上移动时,软管12只会轻微的折叠,不会影响装置的运行。

[0023] 具体的,顶板6通过调节组件设置有连接板9,吹风机10的一侧固定连接有输送管11,输送管11的另一端贯穿顶板6并固定连接有软管12,软管12的另一端固定连接有连接管13,连接管13的另一端贯穿连接板9并设置有吹风组件,吹风组件包括固定安装在连接管13另一端的分流盒14,分流盒14的底侧固定连接有多个出风口15,多个出风口15均朝向底板1,通过设置的分流盒14,能够将过滤掉杂质的空气分别从底侧固定连接的多个出风口15吹向棉被表面,随即就能将棉被表面的灰尘吹走。

[0024] 具体的,顶板6的顶侧设置有过滤组件,过滤组件包括固定安装在顶板6顶侧的过滤盒17,过滤盒17内设置有两个过滤板18,过滤盒17的顶侧设置有顶盖19,过滤盒17的一侧固定安装有进风口20,过滤盒17的另一侧固定连接有抽取管16,抽取管16的另一端与吹风机10的另一侧固定连接,通过过滤盒17内设置的两个过滤板18,能够在空气顺着进风口20进入到过滤盒17内时,两个过滤板18能够将空气中的杂质都给过滤掉,随即被过滤掉的空气就会顺着抽取管16被输送到输送管11内,然后再经过软管12和连接管13输送到分流盒14内,随即多个出风口15就能将净化的空气吹向棉被。

[0025] 具体的,底板1的两侧均设置有相同的吸尘组件,吸尘组件包括固定安装在底板1两侧的侧板21,两个侧板21的顶侧均固定安装有吸尘器23,两个吸尘器23的一侧均安装有固定管24,两个固定管24的另一端均固定连接有吸尘盒25,两个吸尘盒25的相互靠近的一侧均固定连接有多个吸尘口26,两个吸尘盒25呈对称设置,两个侧板21的顶侧均固定安装有两个连接杆22,两个连接杆22的另一端均与吸尘盒25的底侧固定连接,两个侧板21的顶侧均固定安装有收集箱28,两个收集箱28的一侧均固定连接有送尘管27,两个送尘管27的另一端均与吸尘器23的另一侧固定连接,在多个出风口15对棉被表面的灰尘进行吹尘时,两个侧板21顶侧固定安装的吸尘器23就会运行,随即就能够带动两个吸尘盒25一侧均固定连接的多个吸尘口26吸尘,因为两个吸尘盒25呈对称设置,且分别安装在底板1的两侧,在出风口15吹尘的时候,灰尘就会向着两侧进行飘散,随即多个吸尘口26能够很好的将灰尘吸收,随即通过两个送尘管27将吸取的灰尘送入到收集箱28内,方便后续人员进行统一收集,通过设置了连接杆22,能够保证两个吸尘盒25的稳定性。

[0026] 具体的,通过手动拉动顶板6两侧固定安装的拉杆7中的任意一个,就能够带动顶板6在底板1顶侧水平移动,然后就能够实现对棉被的表面的灰尘进行清理,在拉动拉杆7前,吹风机10运行,就能够将被过滤组件过滤掉的空气输送到输送管11内,随即再将空气顺着软管12和连接管13输送到吹风组件内,然后即可拉动拉杆7带动整个装置来回移动几次,即可对棉被表面的灰尘进行清理。

[0027] 在使用时:通过将棉被平整的放置在底板1的顶侧,随即通过吹风机10运行带动抽取管16抽取过滤盒17内被净化过的空气,随即被过滤掉的空气就会顺着抽取管16被输送到输送管11内,然后在经过软管12和连接管13输送到分流盒14内,随即多个出风口15就能将净化的空气吹向棉被,因为过滤盒17内设置的两个过滤板18,能够在空气顺着进风口20进入到过滤盒17内时,两个过滤板18能够将空气中的杂质都给过滤掉,在多个出风口15吹风的同时,通过拉动拉杆7带动顶板6在底板1顶侧水平来回移动,即可对棉被表面的灰尘来回

进行清理,在拉动拉杆7带动顶板6移动时,滑块4就会在滑槽3内滑动,通过设置了四个滑块4,能够很平稳的进行移动,不会出现倾倒的问题,且滑槽3和滑块4均呈T型,又相互吻合,所以能够很平稳的在滑槽3内移动,多个出风口15吹尘的同时,两个侧板21顶侧固定安装的吸尘器23就会运行,随即就能够带动两个吸尘盒25一侧均固定连接的多个吸尘口26吸尘,因为两个吸尘盒25呈对称设置,且分别安装在底板1的两侧,在出风口15吹尘的时候,灰尘就会向着两侧进行飘散,随即多个吸尘口26能够很好的将灰尘吸收,随即通过两个送尘管27将吸取的灰尘送入到收集箱28内,方便后续人员定期对其进行清理。

[0028] 需要说明的是,在本文中,诸如第一和第二等之类的关系术语仅仅用来将一个实体或者操作与另一个实体或操作区分开来,而不一定要求或者暗示这些实体或操作之间存在任何这种实际的关系或者顺序。而且,术语“包括”、“包含”或者其任何其他变体意在涵盖非排他性的包含,从而使得包括一系列要素的过程、方法、物品或者设备不仅包括那些要素,而且还包括没有明确列出的其他要素,或者是还包括为这种过程、方法、物品或者设备所固有的要素。

[0029] 尽管已经示出和描述了本实用新型的实施例,对于本领域的普通技术人员而言,可以理解在不脱离本实用新型的原理和精神的情况下可以对这些实施例进行多种变化、修改、替换和变型,本实用新型的范围由所附权利要求及其等同物限定。

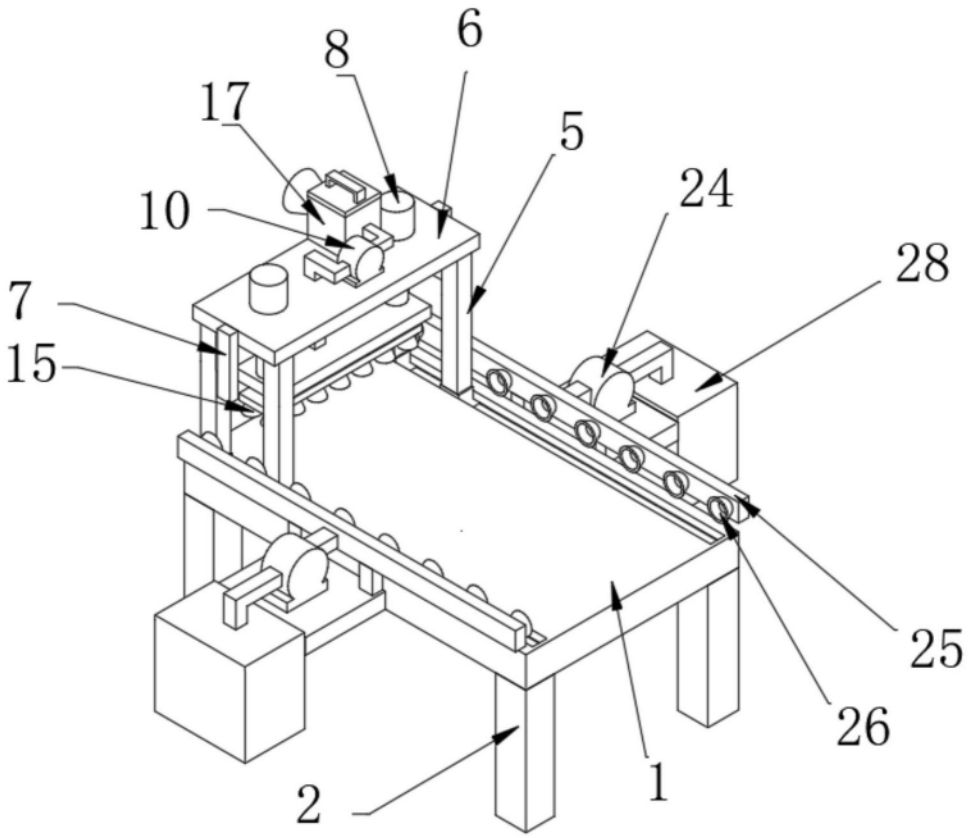

图1

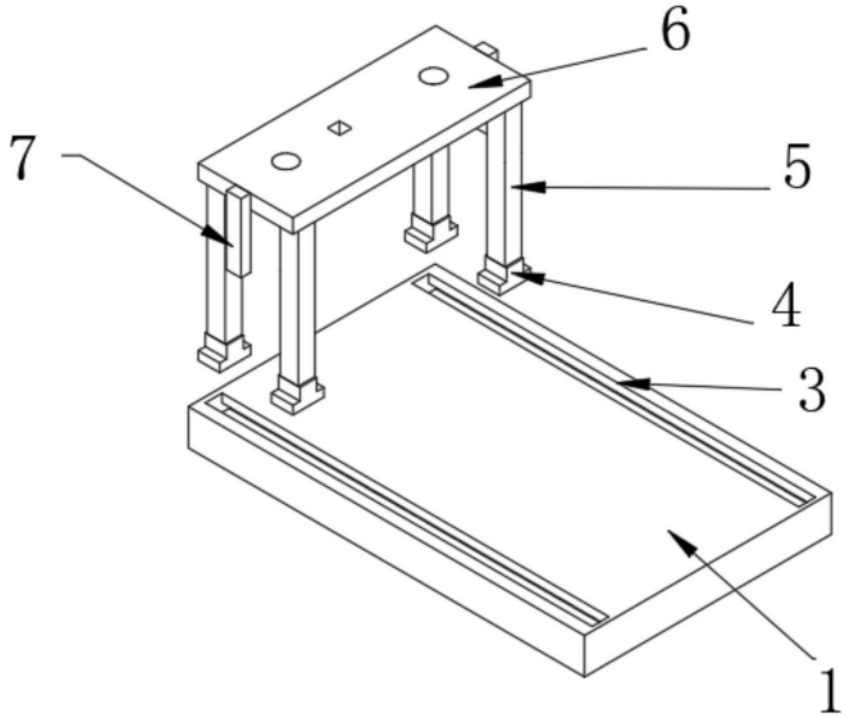

图2

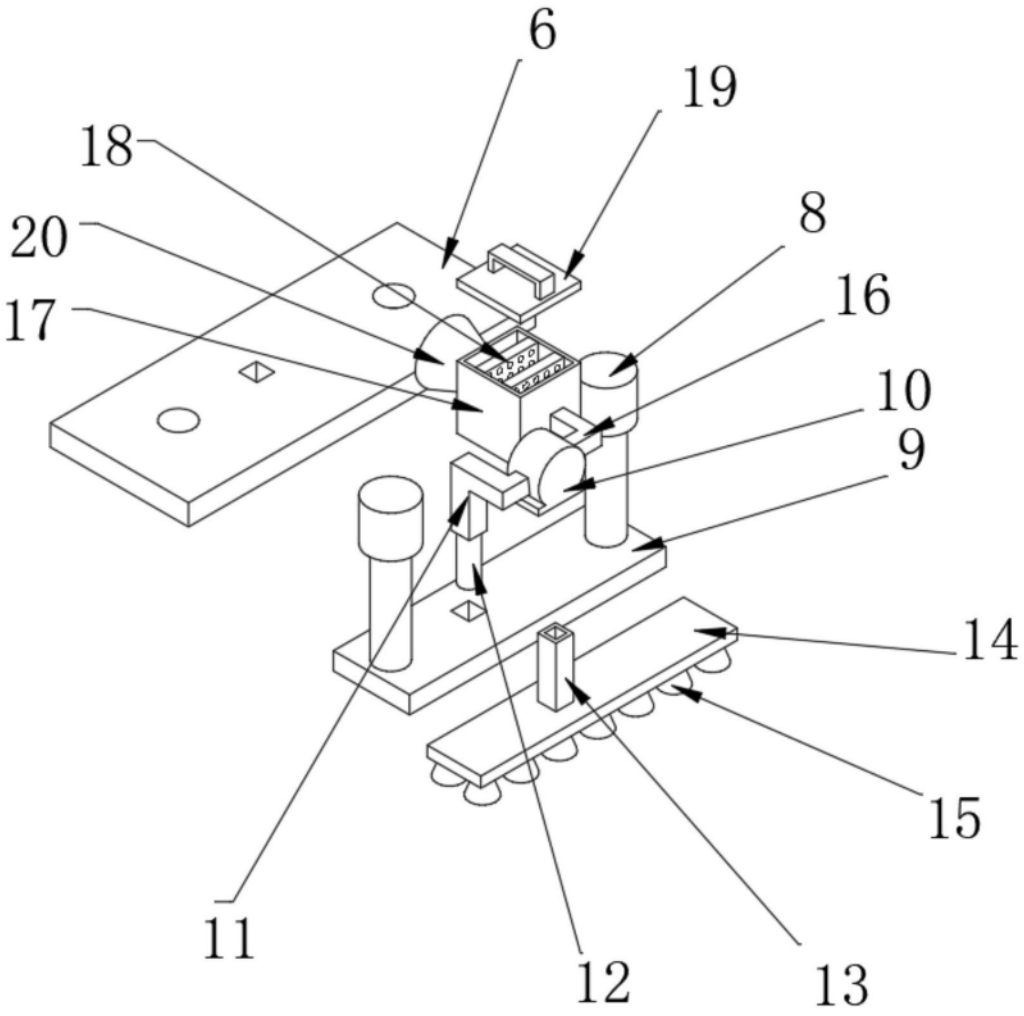

图3

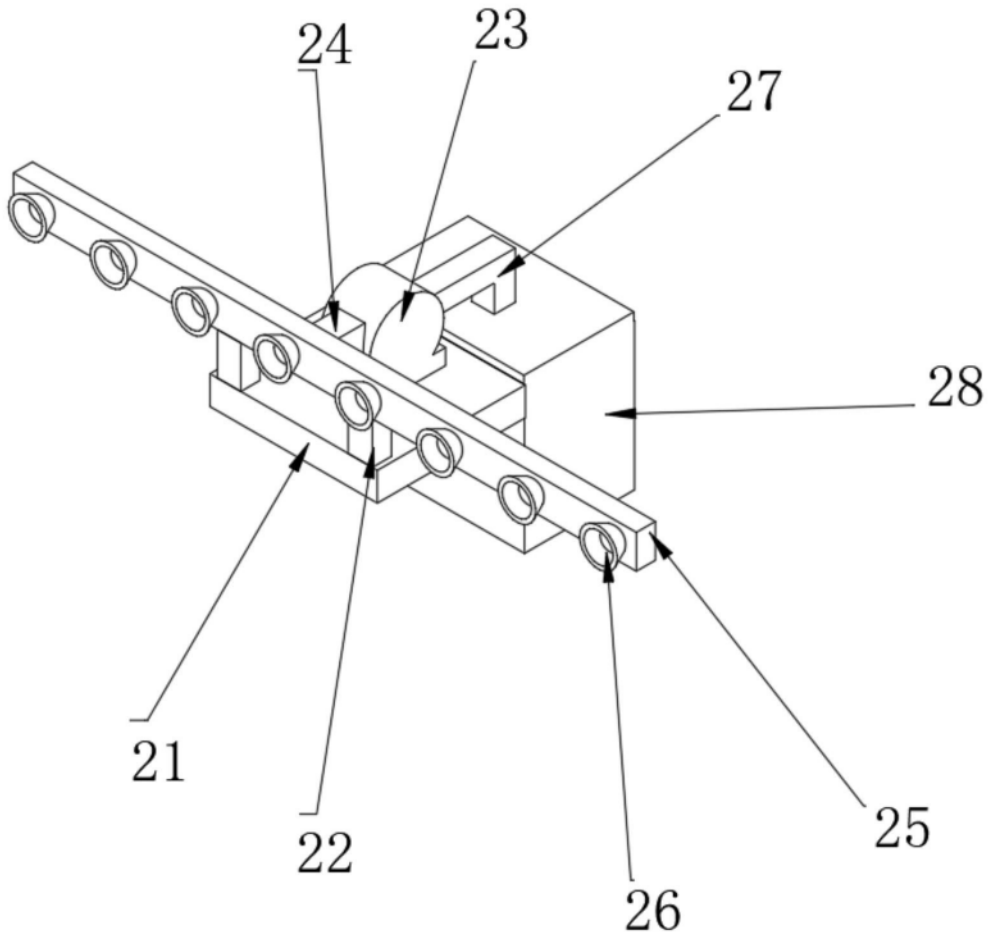

图4