(19)中华人民共和国国家知识产权局

(12)实用新型专利

(10)授权公告号 CN 201441453 U
(45)授权公告日 2010.04.28

(21)申请号 200920013229.3

(22)申请日 2009.04.23

(73)专利权人 姚占林
地址 024200 内蒙古自治区赤峰市宁城县疾病预防控制中心

(72)发明人 姚占林 姚宜君

(74)专利代理机构 赤峰市专利事务所 15103
代理人 刘峰

(51)Int.Cl.
A61B 19/00(2006.01)

权利要求书 1 页 说明书 1 页 附图 1 页

(54)实用新型名称

狂犬病伤口清洗器

(57)摘要

本实用新型公开了一种狂犬病伤口清洗器，包括即热式电热水加热器、带刻度消毒液容器、弹性软管、清洗枪及开关，即热式电热水加热器通过两个开关和一个三通管与带刻度消毒液容器相连，在三通管的水平管上有一清洗枪架，三通管水平管连接弹性软管，弹性软管连接清洗枪。它既能满足所有狂犬病伤口清洗消毒的需要，又能节约清洗液，清洗液温度与人体体温相适宜，杜绝了清洗液温度与人体体温温差过大而引起人体的不适应，使用方便，运用自如，同时也可应用于所有人体体表污染暴露伤口的清洗处理。

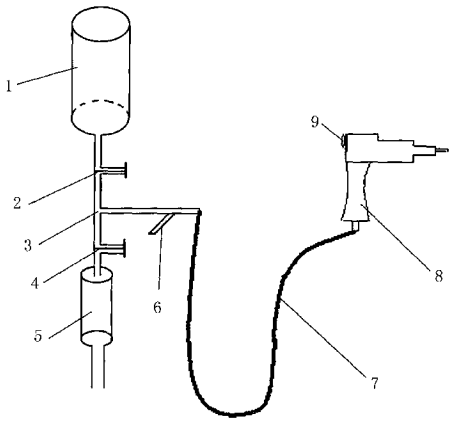

CN 201441453 U

1. 一种狂犬病伤口清洗器，其特征在于：即热式电热水加热器 (5) 通过预热水开关 (4)、三通管 (3) 和消毒液开关 (2) 与带刻度消毒液容器 (1) 相连，在三通管 (3) 的水平管上有一清洗枪架 (6)，三通管 (3) 的水平管连接弹性软管 (7)，弹性软管 (7) 连接清洗枪 (8)。

狂犬病伤口清洗器

[0001] 技术领域 本实用新型涉及一种伤口清洗器，具体说是一种狂犬病伤口清洗器。

[0002] 背景技术 现在不论狂犬病预防接种门诊，还是临床上，对狂犬病伤口清洗消毒均是采取人工倒冲和棉球浸泡于消毒液擦拭的方式实施处理，既给工作人员带来不方便，又造成清洗液浪费，并且清洗和消毒不彻底，达不到国家规范中关于对狂犬病伤口处理的要求。

[0003] 发明内容 本实用新型的目的在于提供一种狂犬病伤口清洗器，它既能满足所有狂犬病伤口清洗消毒的需要，又能节约清洗液，清洗液温度与人体体温相适宜，杜绝了清洗液温度与人体体温温差过大而引起人体的不适应，使用方便，运用自如，同时也可应用于所有人体体表污染暴露伤口的清洗处理。

[0004] 本实用新型的技术方案如下：

[0005] 一种狂犬病伤口清洗器，包括即热式电热水加热器、带刻度消毒液容器、弹性软管、清洗枪及开关，即热式电热水加热器通过两个开关和一个三通管与带刻度消毒液容器相连，在三通管的水平管上有一清洗枪架，三通管水平管连接弹性软管，弹性软管连接清洗枪。

[0006] 本实用新型的优点在于：1、结构设计合理、使用方便、运用自如、成本低廉、经久耐用。本清洗器可与自来水管道直接接通，加热器可自控温度，软管可自由伸缩，清洗枪可随意调节液流大小及压力。2、它解决了以往清洗伤口用手工倒冲不彻底等弊病，采用自动冲洗、消毒的程序，满足了清洗液和消毒液温度与人体体温相适应的条件，是所有狂犬病预防接种门诊进行伤口清洗之必备，亦是临床上对暴露伤口处理最适宜的清洗设备。

[0007] 附图说明 图 1 是本实用新型整体结构剖面示意图。

[0008] 具体实施方式 下面结合附图对本实用新型作进一步说明。

[0009] 由图 1 可以看到本实用新型的结构，一种狂犬病伤口清洗器，包括即热式电热水加热器 5、带刻度消毒液容器 1、弹性软管 7、清洗枪 8 及开关，即热式电热水加热器 1 通过预热水开关 4、三通管 3 和消毒液开关 2 与带刻度消毒液容器 1 相连，在三通管 3 的水平管上有一清洗枪架 6，三通管 3 的水平管连接弹性软管 7，弹性软管 7 连接清洗枪 8。

[0010] 使用时将即热式电热水加热器 5 下端直接与自来水管道相接，并将清洗器整体固定在墙上。需要清洗时接通即热式电热水加热器 5 的电源，打开预热水开关 4，手握清洗枪 8 并按压清洗枪 8 上的按钮 9 就可实施清洗。如需消毒，关闭预热水开关 4，在消毒液容器 1 内放入消毒液，打开消毒液开关 2，手握清洗枪 8 并按压清洗枪 8 上的按钮 9 就可实施消毒。使用完毕后用清洗枪架 6 挂住清洗枪 8。

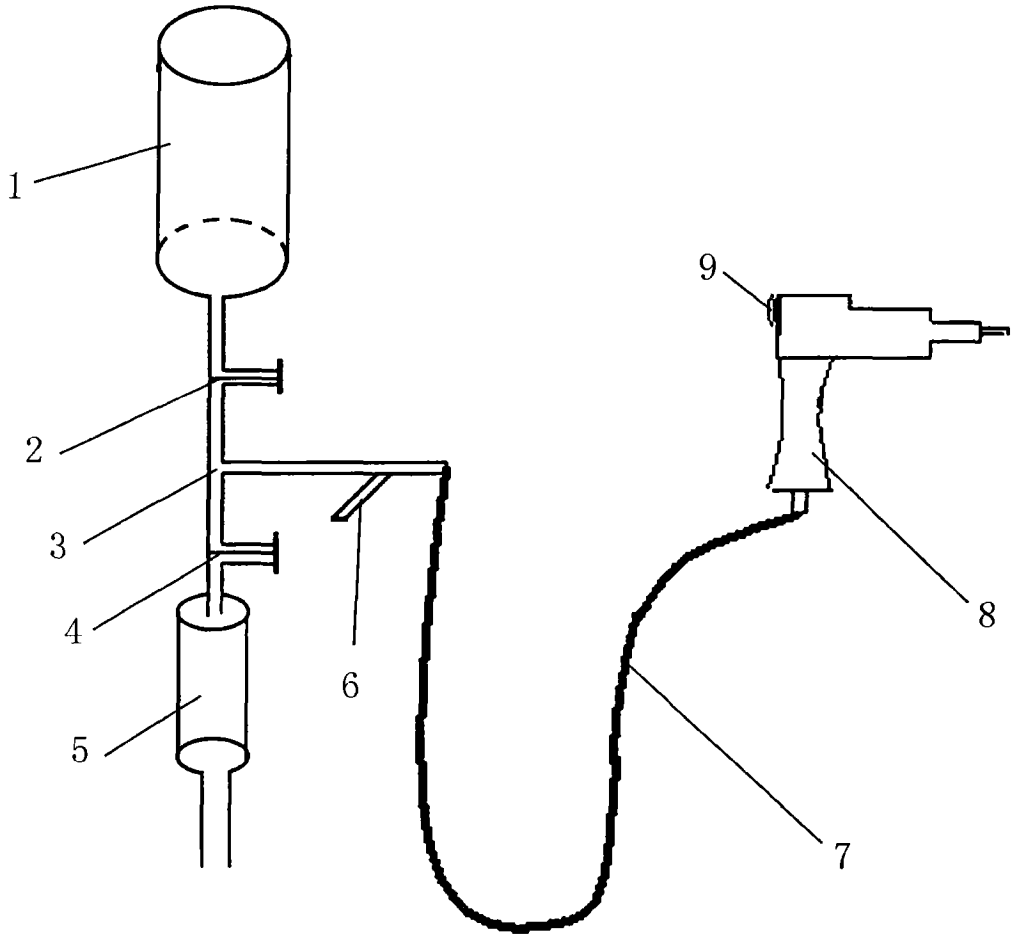

图 1