(19)中华人民共和国国家知识产权局

(12)实用新型专利

(10)授权公告号 CN 209135671 U
(45)授权公告日 2019.07.23

(21)申请号 201821374524.7

(22)申请日 2018.08.24

(73)专利权人 刘泽儒
地址 518017 广东省深圳市福田区石厦北一街宏轩大厦2112

(72)发明人 刘泽儒

(51)Int.Cl.
A47B 31/00(2006.01)
A61L 2/10(2006.01)

权利要求书1页 说明书4页 附图3页

(54)实用新型名称

一种可对食品卫生存放的组合餐车

(57)摘要

本实用新型公开了一种可对食品卫生存放的组合餐车，包括餐车中心储物箱，所述餐车中心储物箱顶部连接有餐车操作台，所述餐车中心储物箱内部固定连接有物品载重架，所述物品载重架顶部连接有餐具存放柜，所述餐具存放柜内壁中部水平连接有餐具隔板，所述餐具隔板顶部设有紫外线消毒灯，且所述餐具存放柜底部设有食品保鲜柜，本实用新型可放置饭、菜，为使用者提供一个便捷优质的用餐条件，可以方便家庭外出用餐携带餐具，并帮助使用者在用餐前对餐具进行杀菌消毒，进而可以保证使用者的用餐卫生，可以最大程度的隔绝食品保鲜柜内外的环境，不论是保热还是保冷均可，使得外出携带的饭菜依然可以温度适中、味道可口。

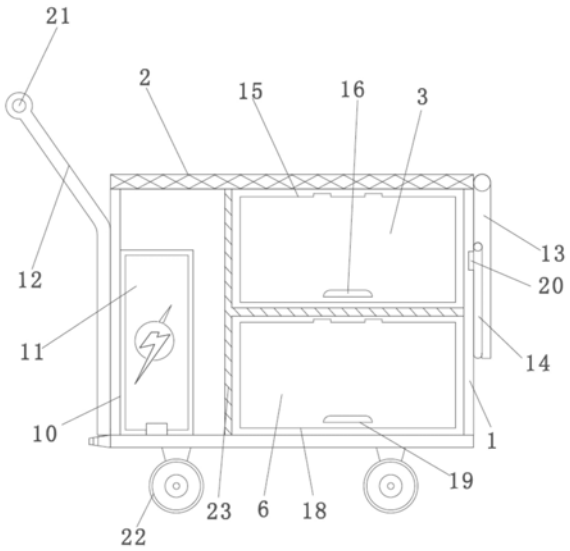

CN 209135671 U

1.一种可对食品卫生存放的组合餐车,包括餐车中心储物箱(1),其特征在于:所述餐车中心储物箱(1)顶部连接有餐车操作台(2),所述餐车中心储物箱(1)内部固定连接有物品载重架(23),所述物品载重架(23)顶部连接有餐具存放柜(3),所述餐具存放柜(3)内壁中部水平连接有餐具隔板(4),所述餐具隔板(4)顶部设有紫外线消毒灯(5),且所述餐具存放柜(3)底部设有食品保鲜柜(6),所述食品保鲜柜(6)内壁中部水平连接有食品架(7),所述食品保鲜柜(6)内壁表面连接有泡沫层(8),所述泡沫层(8)内壁表面覆盖有锡纸(9),且所述食品保鲜柜(6)外侧连接于物品载重架(23),所述物品载重架(23)左侧设有蓄电池存放盒(10),所述蓄电池存放盒(10)内部设有蓄电池(11),且所述蓄电池存放盒(10)底部连接于餐车中心储物箱(1)内壁,所述餐车中心储物箱(1)左侧连接有餐车推杆(12),所述餐车中心储物箱(1)右侧顶部通过转轴连接有餐车延展台(13),所述餐车延展台(13)内侧通过转轴连接有延展台支撑杆(14)。

2.根据权利要求1所述的一种可对食品卫生存放的组合餐车,其特征在于:所述餐具存放柜(3)外侧通过转轴连接有餐具柜密封盖(15),所述餐具柜密封盖(15)与餐具存放柜(3)结构相匹配,且所述餐具柜密封盖(15)外侧表面设有密封盖拉取槽一(16)。

3.根据权利要求1所述的一种可对食品卫生存放的组合餐车,其特征在于:所述紫外线消毒灯(5)顶部连接有消毒灯连接杆(17),所述消毒灯连接杆(17)顶部垂直连接于餐车中心储物箱(1),所述紫外线消毒灯(5)内部电性连接于蓄电池(11),且所述紫外线消毒灯(5)外侧设有开关。

4.根据权利要求1所述的一种可对食品卫生存放的组合餐车,其特征在于:所述食品保鲜柜(6)外侧通过转轴连接有保鲜柜密封盖(18),所述保鲜柜密封盖(18)与食品保鲜柜(6)结构相匹配,且所述保鲜柜密封盖(18)外侧表面设有密封盖拉取槽二(19)。

5.根据权利要求1所述的一种可对食品卫生存放的组合餐车,其特征在于:所述餐车中心储物箱(1)右侧表面设有支撑杆存放槽(20),所述支撑杆存放槽(20)与延展台支撑杆(14)结构相匹配。

6.根据权利要求1所述的一种可对食品卫生存放的组合餐车,其特征在于:所述餐车推杆(12)顶部连接有推拉手柄(21)。

7.根据权利要求1所述的一种可对食品卫生存放的组合餐车,其特征在于:所述餐车中心储物箱(1)底部垂直连接有万向轮(22),所述万向轮(22)外侧设有刹车。

一种可对食品卫生存放的组合餐车

技术领域

[0001] 本实用新型涉及户外用具技术领域，具体为一种可对食品卫生存放的组合餐车。

背景技术

[0002] 随着人们生活质量的提高，越来越多的家庭选择在周末带着家人外出游玩、野餐，现在市场上已经有了部分的户外折叠桌椅、切菜器、折叠便携式小车，在一定程度上方便了人们野外活动的需要。

[0003] 但这些东西存在体积庞大，结构复杂，功能单一，用途局限，价格昂贵等缺点，而且没有一种可对食品卫生存放的组合餐车供使用者选择，由于家庭外出都需要携带食物，而食物的保存问题得不到有效的节约，另外就是餐具的携带，因为家庭外出都会有老人小孩的陪伴，所以无法在照顾家人的同时还手提多种餐具，进一步由于现存餐车大小与功能的限制，无法使用餐车充当餐桌使用，大家只能席地而坐享用食物，这样的用餐环境相对较差，这样远远无法满足当前人们对该产品的要求。

[0004] 所以，如何设计一种可对食品卫生存放的组合餐车，成为我们当前要解决的问题。

实用新型内容

[0005] 本实用新型的目的在于提供一种可对食品卫生存放的组合餐车，以解决上述背景技术中提出的问题。

[0006] 为实现上述目的，本实用新型提供如下技术方案：一种可对食品卫生存放的组合餐车，包括餐车中心储物箱，所述餐车中心储物箱顶部连接有餐车操作台，所述餐车中心储物箱内部固定连接有物品载重架，所述物品载重架顶部连接有餐具存放柜，所述餐具存放柜内壁中部水平连接有餐具隔板，所述餐具隔板顶部设有紫外线消毒灯，且所述餐具存放柜底部设有食品保鲜柜，所述食品保鲜柜内壁中部水平连接有食品架，所述食品保鲜柜内壁表面连接有泡沫层，所述泡沫层内壁表面覆盖有锡纸，且所述食品保鲜柜外侧连接于物品载重架，所述物品载重架左侧设有蓄电池存放盒，所述蓄电池存放盒内部设有蓄电池，且所述蓄电池存放盒底部连接于餐车中心储物箱内壁，所述餐车中心储物箱左侧连接有餐车推杆，所述餐车中心储物箱右侧顶部通过转轴连接有餐车延展台，所述餐车延展台内侧通过转轴连接有延展台支撑杆。

[0007] 进一步的，所述餐具存放柜外侧通过转轴连接有餐具柜密封盖，所述餐具柜密封盖与餐具存放柜结构相匹配，且所述餐具柜密封盖外侧表面设有密封盖拉取槽一。

[0008] 进一步的，所述紫外线消毒灯顶部连接有消毒灯连接杆，所述消毒灯连接杆顶部垂直连接于餐车中心储物箱，所述紫外线消毒灯内部电性连接于蓄电池，且所述紫外线消毒灯外侧设有开关。

[0009] 进一步的，所述食品保鲜柜外侧通过转轴连接有保鲜柜密封盖，所述保鲜柜密封盖与食品保鲜柜结构相匹配，且所述保鲜柜密封盖外侧表面设有密封盖拉取槽二。

[0010] 进一步的，所述餐车中心储物箱右侧表面设有支撑杆存放槽，所述支撑杆存放槽

与延展台支撑杆结构相匹配。

[0011] 进一步的，所述餐车推杆顶部连接有推拉手柄。

[0012] 进一步的，所述餐车中心储物箱底部垂直连接有万向轮，所述万向轮外侧设有刹车。

[0013] 与现有技术相比，本实用新型的有益效果是：该种可对食品卫生存放的组合餐车，通过对装置本体的多方面改进，结构简单，通过设有餐车操作台，可放置饭、菜，为使用者提供一个便捷优质的用餐条件，通过设有餐具存放柜，可以方便家庭外出用餐携带餐具，进一步的在餐具存放柜内部设有餐具隔板，可以分隔筷子、勺子、碗、碟等餐具，方便携带，而且便于取用，通过在餐具存放柜顶部设有紫外线消毒灯可以帮助使用者在用餐前对餐具进行杀菌消毒，进而保证使用者的用餐卫生，通过设有食品保鲜柜可以方便存放和携带各种食物，进一步的在食品保鲜柜内部覆盖有泡沫层以及锡纸可以最大程度的隔绝食品保鲜柜内外的环境，不论是保热还是保冷均可，使得外出携带的饭菜依然可以温度适中、味道可口，通过设有餐车延展台，可以在餐车操作台大小不够使用的时候撑开使用，增大就餐面积，而且可以在不使用的时候收回，做到用的时候方便，不用的时候不占位置，从而提升该餐车整体的实用性，所以该种可对食品卫生存放的组合餐车具有广阔的应用市场。

附图说明

[0014] 附图用来提供对本实用新型的进一步理解，并且构成说明书的一部分，与本实用新型的具体实施方式一起用于解释本实用新型，并不构成对本实用新型的限制。

[0015] 图1是本实用新型一种可对食品卫生存放的组合餐车的外部结构示意图；

[0016] 图2是本实用新型一种可对食品卫生存放的组合餐车的内部结构示意图；

[0017] 图3是本实用新型一种可对食品卫生存放的组合餐车中餐车延展台使用时的结构示意图；

[0018] 图中标号：1、餐车中心储物箱；2、餐车操作台；3、餐具存放柜；4、餐具隔板；5、紫外线消毒灯；6、食品保鲜柜；7、食品架；8、泡沫层；9、锡纸；10、蓄电池存放盒；11、蓄电池；12、餐车推杆；13、餐车延展台；14、延展台支撑杆；15、餐具柜密封盖；16、密封盖拉取槽一；17、消毒灯连接杆；18、保鲜柜密封盖；19、密封盖拉取槽二；20、支撑杆存放槽；21、推拉手柄；22、万向轮；23、物品载重架。

具体实施方式

[0019] 下面结合具体实施方式对本实用新型作进一步的说明，其中，附图仅用于示例性说明，表示的仅是示意图，而非实物图，不能理解为对本专利的限制，为了更好地说明本实用新型的具体实施方式，附图某些部件会有省略、放大或缩小，并不代表实际产品的尺寸，对本领域技术人员来说，附图中某些公知结构及其说明可能省略是可以理解的，基于本实用新型中的具体实施方式，本领域普通技术人员在没有做出创造性劳动前提下所获得的所有其他具体实施方式，都属于本实用新型保护的范围。

[0020] 请参阅图1-图3，本实用新型提供一种技术方案：一种可对食品卫生存放的组合餐车，包括餐车中心储物箱1，所述餐车中心储物箱1顶部连接有餐车操作台2，所述餐车操作台2可放置饭、菜，为使用者提供一个便捷优质的用餐条件，所述餐车中心储物箱1内部固定

连接有物品载重架23，所述物品载重架23顶部连接有餐具存放柜3，所述餐具存放柜3内壁中部水平连接有餐具隔板4，所述餐具存放柜3方便家庭外出用餐携带餐具，进一步的在餐具存放柜内部的餐具隔板4，可以分隔筷子、勺子、碗、碟等餐具，方便携带，而且便于取用，所述餐具隔板4顶部设有紫外线消毒灯5，且所述餐具存放柜3底部设有食品保鲜柜6，所述食品保鲜柜6内壁中部水平连接有食品架7，所述食品保鲜柜6内壁表面连接有泡沫层8，所述泡沫层8内壁表面覆盖有锡纸9，所述食品保鲜柜6可以方便存放和携带各种食物，进一步的在食品保鲜柜内部覆盖有泡沫层以8及锡纸9可以最大程度的隔绝食品保鲜柜内外的环境，不论是保热还是保冷均可，使得外出携带的饭菜依然可以温度适中、味道可口，且所述食品保鲜柜6外侧连接于物品载重架23，所述物品载重架23左侧设有蓄电池存放盒10，所述蓄电池存放盒10内部设有蓄电池11，且所述蓄电池存放盒10底部连接于餐车中心储物箱1内壁，所述餐车中心储物箱1左侧连接有餐车推杆12，所述餐车中心储物箱1右侧顶部通过转轴连接有餐车延展台13，所述餐车延展台13内侧通过转轴连接有延展台支撑杆14，以上所述构成本实用新型的基本结构。

[0021] 更具体而言，所述餐具存放柜3外侧通过转轴连接有餐具柜密封盖15，所述餐具柜密封盖15与餐具存放柜3结构相匹配，且所述餐具柜密封盖15外侧表面设有密封盖拉取槽一16，所述紫外线消毒灯5顶部连接有消毒灯连接杆17，所述消毒灯连接杆17顶部垂直连接于餐车中心储物箱1，所述紫外线消毒灯5内部电性连接于蓄电池11，且所述紫外线消毒灯5外侧设有开关，所述紫外线消毒灯5可以帮助使用者在用餐前对餐具进行杀菌消毒，进而保证使用者的用餐卫生，所述食品保鲜柜6外侧通过转轴连接有保鲜柜密封盖18，所述保鲜柜密封盖18与食品保鲜柜6结构相匹配，且所述保鲜柜密封盖18外侧表面设有密封盖拉取槽二19，所述餐车中心储物箱1右侧表面设有支撑杆存放槽20，所述支撑杆存放槽20与延展台支撑杆14结构相匹配，所述餐车延展台13在餐车操作台2大小不够使用的时候撑开使用，增大就餐面积，而且可以在不使用的时候收回，做到用的时候方便，不用的时候不占位置，从而提升该餐车整体的实用性，所述餐车推杆12顶部连接有推拉手柄21，所述推拉手柄21符合人体工程学，抓握手感佳，所述餐车中心储物箱1底部垂直连接有万向轮22，所述万向轮22外侧设有刹车，使用者使用推拉手柄21与万向轮22可以轻松的移动该餐车。

[0022] 本实用新型改进于：该种可对食品卫生存放的组合餐车，在使用时，首先为蓄电池11充满电，然后打开餐具柜密封盖15将筷子、勺子、碗、碟等餐具放入至餐具存放柜3内部，然后再打开保鲜柜密封盖18将准备好的食物放入至食品保鲜柜6内部，然后利用推拉手柄21与万向轮22可以轻松的移动该餐车到野外比较适合的用餐点，在用餐之前打开紫外线消毒灯5的开关，为餐具存放柜3内部的餐具消毒，帮助使用者在用餐前对餐具进行杀菌消毒，进而保证使用者的用餐卫生，然后再分别将餐具与食物分别拿到餐车操作台2顶部进行食用，基于食品保鲜柜6覆盖有泡沫层以8及锡纸9可以最大程度的隔绝食品保鲜柜内外的环境，不论是保热还是保冷均可，使得外出携带的饭菜依然可以温度适中、味道可口，而当餐车操作台2的用餐面积不够的时候，可以通过转轴将餐车延展台13撑起，再将延展台支撑杆14安放进支撑杆存放槽20内，增大就餐面积，而且可以在不使用的时候收回，做到用的时候方便，不用的时候不占位置，从而提升该餐车整体的实用性。

[0023] 尽管已经示出和描述了本实用新型的具体实施方式，对于本领域的普通技术人员而言，可以理解在不脱离本实用新型的原理和精神的情况下，可以对这些具体实施方式进

行多种变化、修改、替换和变型，本实用新型的范围由所附权利要求及其等同物限定。

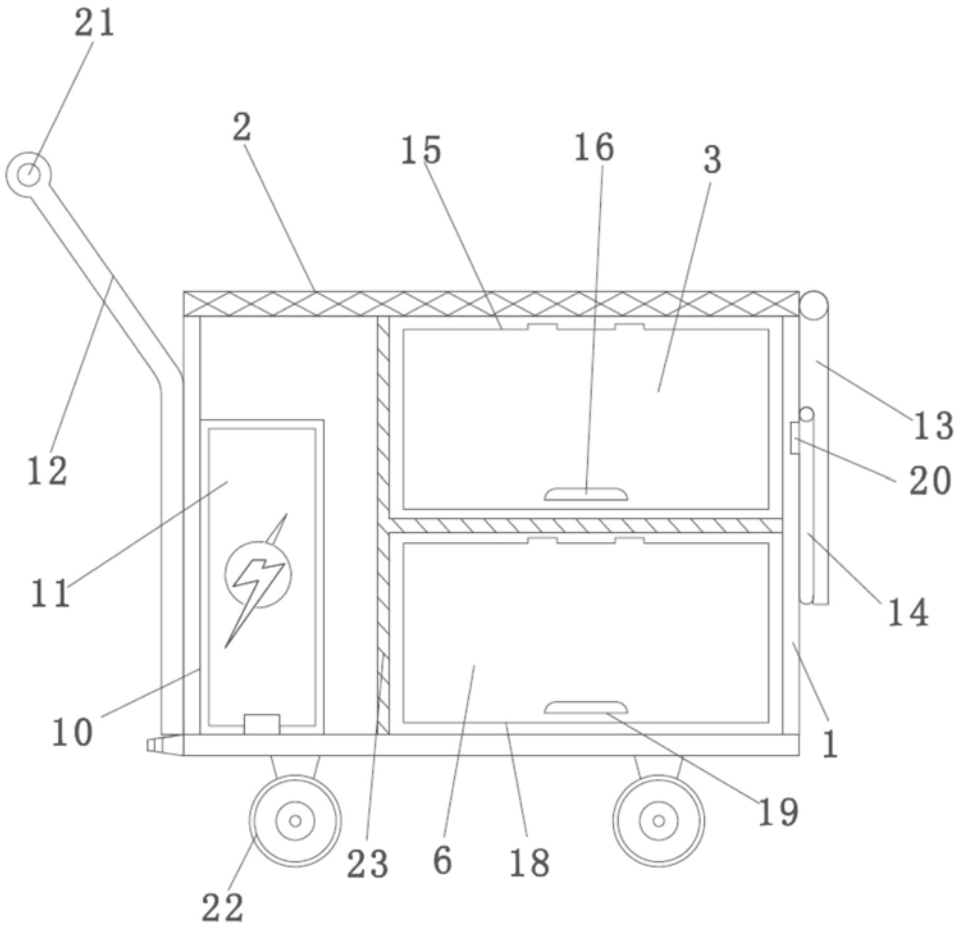

图1

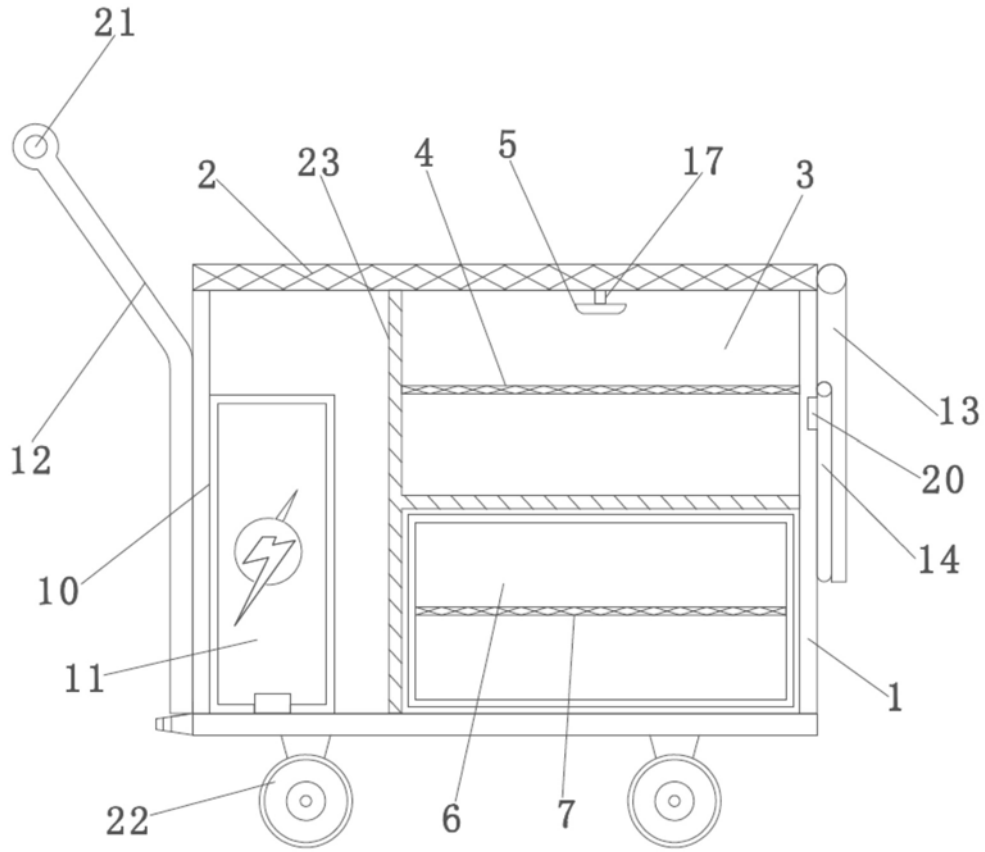

图2

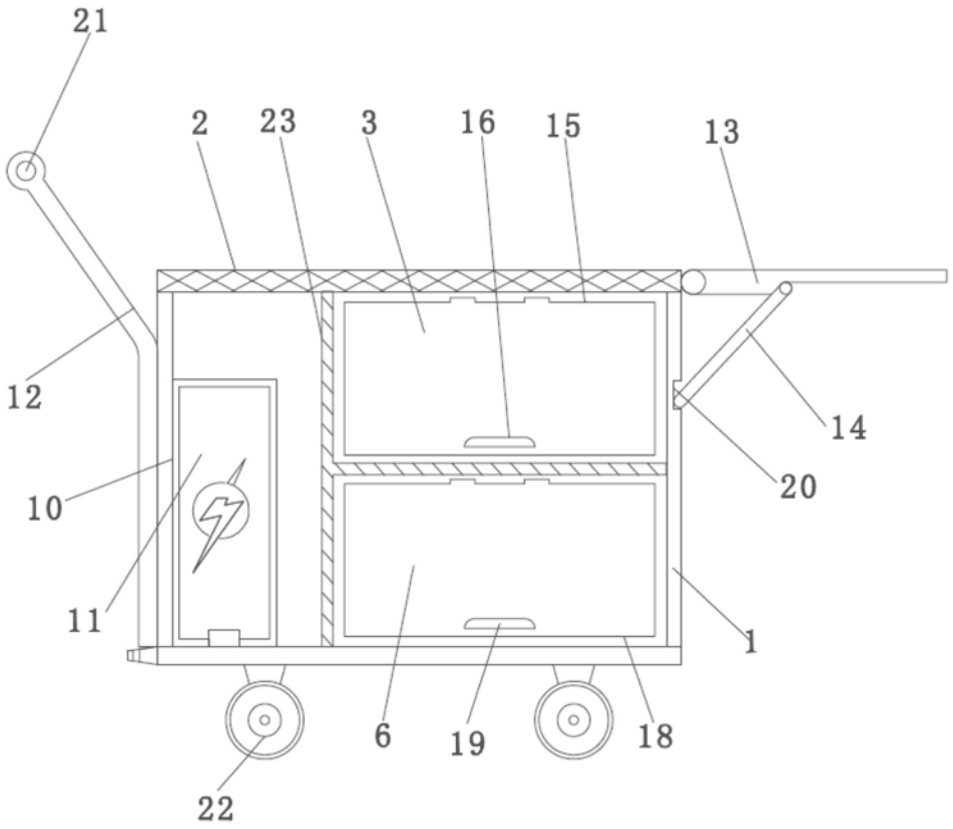

图3