(19)中华人民共和国国家知识产权局

(12)实用新型专利

(10)授权公告号 CN 202572530 U
(45)授权公告日 2012.12.05

(21)申请号 201220212178.9

(22)申请日 2012.05.11

(73)专利权人 贵州尚铂科技有限公司
地址 550006 贵州省贵阳市小河区西南环路399号

(72)发明人 唐宇 姜水清

(74)专利代理机构 北京联创佳为专利事务所（普通合伙） 11362
代理人 王娟 郭防

(51)Int.Cl.
B27B 27/00(2006.01)

(ESM)同样的发明创造已同日申请发明专利

权利要求书 1 页 说明书 2 页 附图 1 页

(54)实用新型名称

一种推台锯控制微调式大靠尺

(57)摘要

本实用新型公开了一种推台锯控制微调式大靠尺，包括前轴承座(1)和后轴承座(2)，其特征在于：在前轴承座(1)和后轴承座(2)之间设有圆轴(3)和丝杆(4)，圆轴(3)和丝杆(4)上设有滑动架。本实用新型的控制微调式大靠尺安装在推台锯上，通过微调手轮的操作将大靠尺与传动丝杠的垂直方向进行移动，通过大靠尺进行定位，微调手轮可安装在工作台面位置，使操作人员在不离开工作台面位置的情况下对需要切割木料板面的尺寸进行精密的控制。本实用新型的结构简单，操作方便，其滑动架的结构采用上下分离设计，能够降低加工难度和生产成本，并便于更换。

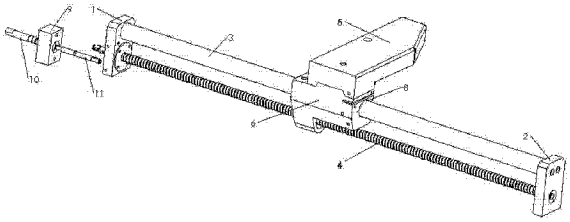

CN 202572530 U

1. 一种推台锯控制微调式大靠尺，包括前轴承座（1）和后轴承座（2），其特征在于：在前轴承座（1）和后轴承座（2）之间设有圆轴（3）和丝杆（4），圆轴（3）和丝杆（4）上设有滑动架。

2. 根据权利要求 1 所述的推台锯控制微调式大靠尺，其特征在于：所述滑动架包括上滑动架（5）和下滑动架（6），下滑动架（6）上设有连接丝杆（4）的螺孔（7）、连接圆轴（3）的滑动孔槽（8），下滑动架（6）上连接上滑动架（5）。

3. 根据权利要求 1 所述的推台锯控制微调式大靠尺，其特征在于：所述丝杆（4）与微调手轮连接。

4. 根据权利要求 3 所述的推台锯控制微调式大靠尺，其特征在于：所述微调手轮包括手轮轴承座（9），手轮轴承座（9）上设有手轮转轴（10），手轮转轴（10）连接手轮，手轮转轴（10）通过连接轴（11）与丝杆（4）连接。

一种推台锯控制微调式大靠尺

技术领域

[0001] 本实用新型涉及一种推台锯控制微调式大靠尺，属于推台锯技术领域。

背景技术

[0002] 推台锯是木工加工设备，在推台锯的机架上设置工作台面、推台、锯片等部件，现有的推台锯，对于所加工木板的宽度控制，是操作人员手动进行操作，人工测量后再进行定位，操作人员要离开主操作台面位置，才能进行测量和定位，操作麻烦。

实用新型内容

[0003] 本实用新型的目的在于，提供一种推台锯控制微调式大靠尺。结构简单、操作方便，能使操作人员在不离开工作台面位置的情况下对需要切割木料板面的尺寸进行精密的控制。

[0004] 本实用新型的技术方案。推台锯控制微调式大靠尺，包括前轴承座和后轴承座，在前轴承座和后轴承座之间设有圆轴和丝杆，圆轴和丝杆上设有滑动架。

[0005] 所述滑动架包括上滑动架和下滑动架，下滑动架上设有连接丝杆的螺孔、连接圆轴的滑动孔槽，下滑动架上连接上滑动架。

[0006] 所述丝杆与微调手轮连接。

[0007] 所述微调手轮包括手轮轴承座，手轮轴承座上设有手轮转轴，手轮转轴连接手轮，手轮转轴通过连接轴与丝杆连接。

[0008] 本实用新型的控制微调式大靠尺安装在推台锯上，通过微调手轮的操作将大靠尺与传动丝杠的垂直方向进行移动，通过大靠尺进行定 位，微调手轮可安装在工作台面位置，使操作人员在不离开工作台面位置的情况下对需要切割木料板面的尺寸进行精密的控制。本实用新型的结构简单，操作方便，其滑动架的结构采用上下分离设计，能够降低加工难度和生产成本，并便于更换。同现有技术相比，本实用新型对加工木板切割的尺寸调整更加方便、精准，调整时间也大大降低。

附图说明

[0009] 附图 1 为本实用新型的结构示意图；

[0010] 附图 2 为本实用新型滑动架的结构示意图。

具体实施方式

[0011] 本实用新型的实施例。推台锯控制微调式大靠尺，如图 1 所示，制作前轴承座 1 和后轴承座 2，在前轴承座 1 和后轴承座 2 之间安装圆轴 3 和丝杆 4，圆轴 3 和丝杆 4 上安装滑动架。圆轴 3 用于固定滑动架，丝杆 4 用于调整滑动架的位置。

[0012] 如图 2 所示，滑动架可制作成上滑动架 5 和下滑动架 6，下滑动架 6 上分别制作出连接丝杆 4 的螺孔 7、连接圆轴 3 的滑动孔槽 8，下滑动架 6 上连接上滑动架 5。上滑动架

5 用于连接推台锯的现有定位部件，确定加工木板的尺寸，上滑动架 5 的中间可以采用中空设计，降低上滑动架 5 的重量以及成本。

[0013] 本实施例中，丝杆 4 与微调手轮连接，通过微调手轮对大靠尺进行调整。其中，微调手轮的构造包括手轮轴承座 9，手轮轴承座 9 上安装手轮转轴 10，手轮转轴 10 连接手轮，手轮采用现有市场的成品，手轮转轴 10 通过连接轴 11 与丝杆 4 连接。

[0014] 使用时，将本实用新型的大靠尺装置组装好后，安装在推台锯上，通过转动微调手轮，带动丝杆 4 旋转，使得滑动架沿丝杆 4 轴向移动，移动到设计位置后固定，即可对加工木板的尺寸进行精准定位。

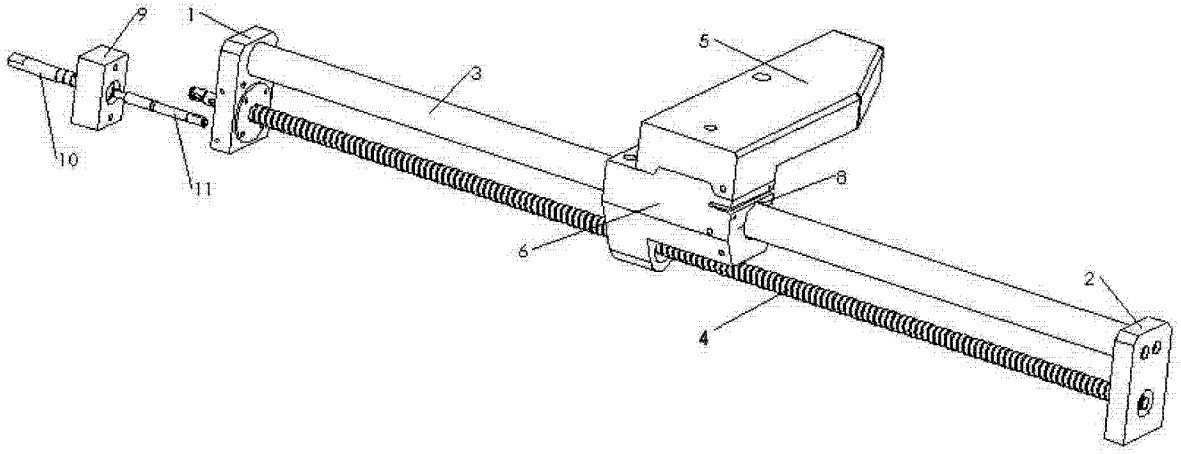

图 1

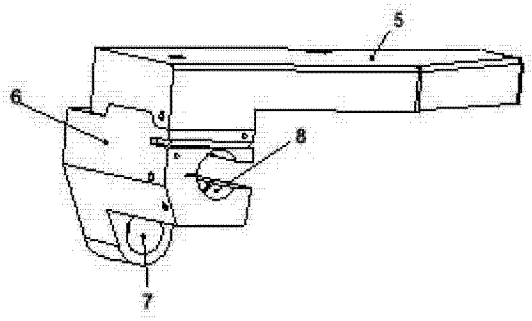

图 2