(19)国家知识产权局

(12)实用新型专利

(10)授权公告号 CN 222795525 U
(45)授权公告日 2025.04.25

(21)申请号 202421366900.3

(22)申请日 2024.06.14

(73)专利权人 白山市林源春生态科技股份有限公司

地址 134300 吉林省白山市江源区江源工业经济开发区长白山健康科技产业园区

(72)发明人 徐圣喻 姜波 王梓名

(74)专利代理机构 深圳市鼎泰正和知识产权代理事务所(普通合伙) 44555

专利代理师 周小涛

(51)Int.Cl.

C11B 1/06(2006.01)

C11B 3/00(2006.01)

权利要求书1页 说明书4页 附图4页

(54)实用新型名称

一种白桦树茸冷榨装置

(57)摘要

本实用新型涉及树茸冷榨设备技术领域,尤其涉及一种白桦树茸冷榨装置;在传统的树茸冷榨设备使用的过程中,会造成冷榨后的油脂中一般还含有大量的残留物,导致油脂的纯度不高,从而不便实现高效滤渣的问题;本申请提供了一种白桦树茸冷榨装置,包括有滤渣组件和清理组件;该树茸冷榨设备通过设置滤渣结构和清理结构,启动传动结构可以带动滤渣结构进行循环转动,通过滤渣结构可以对冷榨后的树茸油进行杂质过滤,并且,通过清理结构可以对沾附在滤渣组件侧壁上的杂质进行清理,可以防止滤渣结构发生堵塞,从而可以达到高效滤渣的目的。

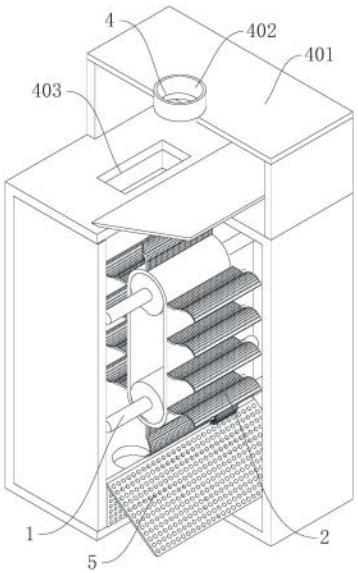

CN 222795525 U

1.一种白桦树茸冷榨装置,包括有设备主体(6);其特征在于:还包括有传动组件(1)、滤渣组件(2)、清理组件(3)、入料组件(4)和收集组件(5);设备主体(6)的内部设置有传动功能的传动组件(1),传动组件(1)的侧壁上设置有滤渣功能的滤渣组件(2),设备主体(6)的内壁上设置有清理功能的清理组件(3),设备主体(6)的上方设置有入料组件(4),设备主体(6)的下方设置有收集组件(5)。

2.根据权利要求1所述的一种白桦树茸冷榨装置,其特征在于:传动组件(1)包括有保护壳(101)、传动电机(102)和传动轴(103);设备主体(6)的侧壁上设置有保护壳(101),保护壳(101)的内部设置有传动电机(102),传动电机(102)的输出端设置有传动轴(103),传动轴(103)的一端与设备主体(6)的内壁转动连接。

3.根据权利要求2所述的一种白桦树茸冷榨装置,其特征在于:传动组件(1)还包括有传动轮(104)、传动带(105)、转动轴(106)和转动轮(107);传动轴(103)的外部设置有传动轮(104),传动轮(104)的外部设置有传动带(105),传动带(105)与传动轮(104)转动连接,传动带(105)的内部设置有转动轮(107),转动轮(107)与传动带(105)转动连接,转动轮(107)的内部设置有转动轴(106),转动轴(106)的两端均与设备主体(6)的内壁转动连接。

4.根据权利要求3所述的一种白桦树茸冷榨装置,其特征在于:滤渣组件(2)包括有滤渣弧形板(201)和滤渣孔(202);传动带(105)的侧壁上设置有滤渣弧形板(201),滤渣弧形板(201)设置有多组,滤渣弧形板(201)的侧壁上开设有滤渣孔(202),滤渣孔(202)开设有多组。

5.根据权利要求1所述的一种白桦树茸冷榨装置,其特征在于:清理组件(3)包括有电控伸缩杆(301)、固定杆(302)和清理刷筒(303);设备主体(6)的内壁上设置有电控伸缩杆(301),电控伸缩杆(301)的一端设置有固定杆(302),固定杆(302)的一端设置有清理刷筒(303)。

6.根据权利要求1所述的一种白桦树茸冷榨装置,其特征在于:入料组件(4)包括有冷榨箱(401)、加料管(402)和导流槽(403);设备主体(6)的上方设置有冷榨箱(401),冷榨箱(401)的上方设置有加料管(402),冷榨箱(401)的下方开设有导流槽(403)。

7.根据权利要求1所述的一种白桦树茸冷榨装置,其特征在于:收集组件(5)包括有导流管(501)、分筛板(502)和过滤板(503);设备主体(6)的内部设置有分筛板(502),分筛板(502)的一侧设置有过滤板(503),设备主体(6)的下方设置有导流管(501)。

一种白桦树茸冷榨装置

技术领域

[0001] 本实用新型涉及树茸冷榨设备技术领域,尤其涉及一种白桦树茸冷榨装置。

背景技术

[0002] 冷榨是一种生产油的制作工艺,近些年才被少数大企业引入,冷榨法要求高,一般冷榨法要求在低于60℃的环境下进行加工,有效成分保留最为完整,其榨出的油营养价值更高,本实用新型涉及树茸冷榨设备技术领域,随着社会的发展,树茸冷榨设备行业也越来越发达,树茸冷榨设备也不断得到改进以适应生产的需要,多数树茸冷榨设备具有冷榨处理的功能,高效滤渣的功能还不够完备,由于树茸冷榨设备缺乏有效的滤渣结构,会造成冷榨后的油脂中一般还含有大量的残留物,导致油脂的纯度不高,会影响树茸冷榨设备的工作效率,从而不便实现高效滤渣的问题。

实用新型内容

[0003] 为了克服树茸冷榨设备在使用的过程中,由于树茸冷榨设备缺乏有效的滤渣结构,会造成冷榨后的油脂中一般还含有大量的残留物,导致油脂的纯度不高,会影响树茸冷榨设备的工作效率,从而不便实现高效滤渣的问题。

[0004] 本实用新型的技术方案为:一种白桦树茸冷榨装置,包括有设备主体、传动组件、滤渣组件、清理组件、入料组件和收集组件;设备主体的内部设置有传动功能的传动组件,传动组件的侧壁上设置有滤渣功能的滤渣组件,设备主体的内壁上设置有清理功能的清理组件,设备主体的上方设置有入料组件,设备主体的下方设置有收集组件。

[0005] 优选的,首先,启动传动组件可以带动滤渣组件进行循环转动,通过滤渣组件可以对冷榨后的树茸油进行杂质过滤,并且,通过清理组件可以对沾附在滤渣组件侧壁上的杂质进行清理,可以防止滤渣组件发生堵塞,从而可以达到高效滤渣的目的,同时,少量的树茸油通过收集组件进行收集。

[0006] 作为优选,传动组件包括有保护壳、传动电机和传动轴;设备主体的侧壁上设置有保护壳,保护壳的内部设置有传动电机,传动电机的输出端设置有传动轴,传动轴的一端与设备主体的内壁转动连接;启动传动电机可以带动传动轴进行转动,从而可以带动传动组件实现转动的效果。

[0007] 作为优选,传动组件还包括有传动轮、传动带、转动轴和转动轮;传动轴的外部设置有传动轮,传动轮的外部设置有传动带,传动带与传动轮转动连接,传动带的内部设置有转动轮,转动轮与传动带转动连接,转动轮的内部设置有转动轴,转动轴的两端均与设备主体的内壁转动连接;传动轴可以带动传动轮进行转动,传动轮可以带动传动带进行转动,传动带可以带动转动轮通过转动轴进行转动,并且,传动带可以带动滤渣组件实现循环转动的效果。

[0008] 作为优选,滤渣组件包括有滤渣弧形板和滤渣孔;传动带的侧壁上设置有滤渣弧形板,滤渣弧形板设置有多组,滤渣弧形板的侧壁上开设有滤渣孔,滤渣孔开设有多组;通

过多组滤渣弧形板的设置,可以对冷榨后的树茸油进行杂质过滤,树茸油通过多组滤渣孔流落至设备下方。

[0009] 作为优选,清理组件包括有电控伸缩杆、固定杆和清理刷筒;设备主体的内壁上设置有电控伸缩杆,电控伸缩杆的一端设置有固定杆,固定杆的一端设置有清理刷筒;启动电控伸缩杆可以通过固定杆带动清理刷筒进行移动,通过清理刷筒可以对沾附在滤渣弧形板侧壁上的杂质进行清理,可以防止滤渣组件发生堵塞,从而可以达到高效滤渣的目的。

[0010] 作为优选,入料组件包括有冷榨箱、加料管和导流槽;设备主体的上方设置有冷榨箱,冷榨箱的上方设置有加料管,冷榨箱的下方开设有导流槽;树茸原料通过加料管加注至冷榨箱内,冷榨后的树茸油通过导流槽流落至设备主体内。

[0011] 作为优选,收集组件包括有导流管、分筛板和过滤板;设备主体的内部设置有分筛板,分筛板的一侧设置有过滤板,设备主体的下方设置有导流管;通过分筛板与过滤板的设置,可以对清理后的杂质进行二次控油,少量的树茸油通过导流管进行收集。

[0012] 本实用新型的有益效果:

[0013] 1、相较于传统的树茸冷榨设备在使用的过程中,由于树茸冷榨设备缺乏有效的滤渣结构,会造成冷榨后的油脂中一般还含有大量的残留物,导致油脂的纯度不高,会影响树茸冷榨设备的工作效率,从而不便实现高效滤渣的问题,该树茸冷榨设备通过设置滤渣结构和清理结构,启动传动结构可以带动滤渣结构进行循环转动,通过滤渣结构可以对冷榨后的树茸油进行杂质过滤,并且,通过清理结构可以对沾附在滤渣组件侧壁上的杂质进行清理,可以防止滤渣结构发生堵塞,从而可以达到高效滤渣的目的;

[0014] 2、通过多组滤渣弧形板可以对冷榨后的树茸油进行杂质过滤,树茸油通过多组滤渣孔流落至设备底部,并且,启动电控伸缩杆可以通过固定杆带动清理刷筒进行移动,通过清理刷筒可以对沾附在滤渣弧形板侧壁上的杂质进行清理,可以防止滤渣组件发生堵塞,从而可以达到高效滤渣的目的,随后,通过分筛板与过滤板可以对清理后的杂质进行二次控油,少量的树茸油通过导流管实现收集的效果;

[0015] 3、启动传动电机可以带动传动轴进行转动,传动轴可以带动传动轮进行转动,传动轮可以带动传动带进行转动,传动带可以带动转动轮通过转动轴进行转动,同时,传动带可以带动滤渣弧形板实现循环转动的效果。

附图说明

[0016] 图1展现的为本实用新型的一种白桦树茸冷榨装置第一立体构造示意图;

[0017] 图2展现的为本实用新型的一种白桦树茸冷榨装置第一局部立体构造示意图;

[0018] 图3展现的为本实用新型的一种白桦树茸冷榨装置第二局部立体构造示意图;

[0019] 图4展现的为本实用新型的一种白桦树茸冷榨装置第三局部立体构造示意图;

[0020] 附图标记说明:1、传动组件;2、滤渣组件;3、清理组件;4、入料组件;5、收集组件;6、设备主体;101、保护壳;102、传动电机;103、传动轴;104、传动轮;105、传动带;106、转动轴;107、转动轮;201、滤渣弧形板;202、滤渣孔;301、电控伸缩杆;302、固定杆;303、清理刷筒;401、冷榨箱;402、加料管;403、导流槽;501、导流管;502、分筛板;503、过滤板。

具体实施方式

[0021] 下面结合附图和实施例对本实用新型进一步地进行说明。

[0022] 请参阅图1,本实用新型提供一种实施例:一种白桦树茸冷榨装置,包括有设备主体6、传动组件1、滤渣组件2、清理组件3、入料组件4和收集组件5;设备主体6的内部设置有传动功能的传动组件1,传动组件1的侧壁上设置有滤渣功能的滤渣组件2,设备主体6的内壁上设置有清理功能的清理组件3,设备主体6的上方设置有入料组件4,设备主体6的下方设置有收集组件5。

[0023] 请参阅图2,传动组件1包括有保护壳101、传动电机102和传动轴103;设备主体6的侧壁上设置有保护壳101,保护壳101的内部设置有传动电机102,传动电机102的输出端设置有传动轴103,传动轴103的一端与设备主体6的内壁转动连接;启动传动电机102可以带动传动轴103进行转动,从而可以带动传动组件1实现转动的效果;传动组件1还包括有传动轮104、传动带105、转动轴106和转动轮107;传动轴103的外部设置有传动轮104,传动轮104的外部设置有传动带105,传动带105与传动轮104转动连接,传动带105的内部设置有转动轮107,转动轮107与传动带105转动连接,转动轮107的内部设置有转动轴106,转动轴106的两端均与设备主体6的内壁转动连接;传动轴103可以带动传动轮104进行转动,传动轮104可以带动传动带105进行转动,传动带105可以带动转动轮107通过转动轴106进行转动,并且,传动带105可以带动滤渣组件2实现循环转动的效果;滤渣组件2包括有滤渣弧形板201和滤渣孔202;传动带105的侧壁上设置有滤渣弧形板201,滤渣弧形板201设置有多组,滤渣弧形板201的侧壁上开设有滤渣孔202,滤渣孔202开设有多组;通过多组滤渣弧形板201的设置,可以对冷榨后的树茸油进行杂质过滤,树茸油通过多组滤渣孔202流落至设备下方。

[0024] 请参阅图3-4,在本实施例中,清理组件3包括有电控伸缩杆301、固定杆302和清理刷筒303;设备主体6的内壁上设置有电控伸缩杆301,电控伸缩杆301的一端设置有固定杆302,固定杆302的一端设置有清理刷筒303;启动电控伸缩杆301可以通过固定杆302带动清理刷筒303进行移动,通过清理刷筒303可以对沾附在滤渣弧形板201侧壁上的杂质进行清理,可以防止滤渣组件2发生堵塞,从而可以达到高效滤渣的目的;入料组件4包括有冷榨箱401、加料管402和导流槽403;设备主体6的上方设置有冷榨箱401,冷榨箱401的上方设置有加料管402,冷榨箱401的下方开设有导流槽403;树茸原料通过加料管402加注至冷榨箱401内,冷榨后的树茸油通过导流槽403流落至设备主体6内;收集组件5包括有导流管501、分筛板502和过滤板503;设备主体6的内部设置有分筛板502,分筛板502的一侧设置有过滤板503,设备主体6的下方设置有导流管501;通过分筛板502与过滤板503的设置,可以对清理后的杂质进行二次控油,少量的树茸油通过导流管501进行收集。

[0025] 在进行工作时,首先,启动传动电机102可以带动传动轴103进行转动,传动轴103可以带动传动轮104进行转动,传动轮104可以带动传动带105进行转动,传动带105可以带动转动轮107通过转动轴106进行转动;

[0026] 同时,传动带105可以带动滤渣弧形板201实现循环转动的效果,通过多组滤渣弧形板201可以对冷榨后的树茸油进行杂质过滤,树茸油通过多组滤渣孔202流落至设备底部;

[0027] 并且,启动电控伸缩杆301可以通过固定杆302带动清理刷筒303进行移动,通过清理刷筒303可以对沾附在滤渣弧形板201侧壁上的杂质进行清理,可以防止滤渣组件2发生

堵塞,从而可以达到高效滤渣的目的;

[0028] 随后,通过分筛板502与过滤板503可以对清理后的杂质进行二次控油,少量的树茸油通过导流管501进行收集。

[0029] 通过上述步骤,首先,启动传动组件1可以带动滤渣组件2进行循环转动,通过滤渣组件2可以对冷榨后的树茸油进行杂质过滤,并且,通过清理组件3可以对沾附在滤渣组件2侧壁上的杂质进行清理,可以防止滤渣组件2发生堵塞,从而可以达到高效滤渣的目的,同时,少量的树茸油通过收集组件5进行收集。

[0030] 上面结合附图对本实用新型的实施方式作了详细说明,但是本实用新型并不限于上述实施方式,在本领域技术人员所具备的知识范围内,还可以在不脱离本实用新型宗旨的前提下做出各种变化。

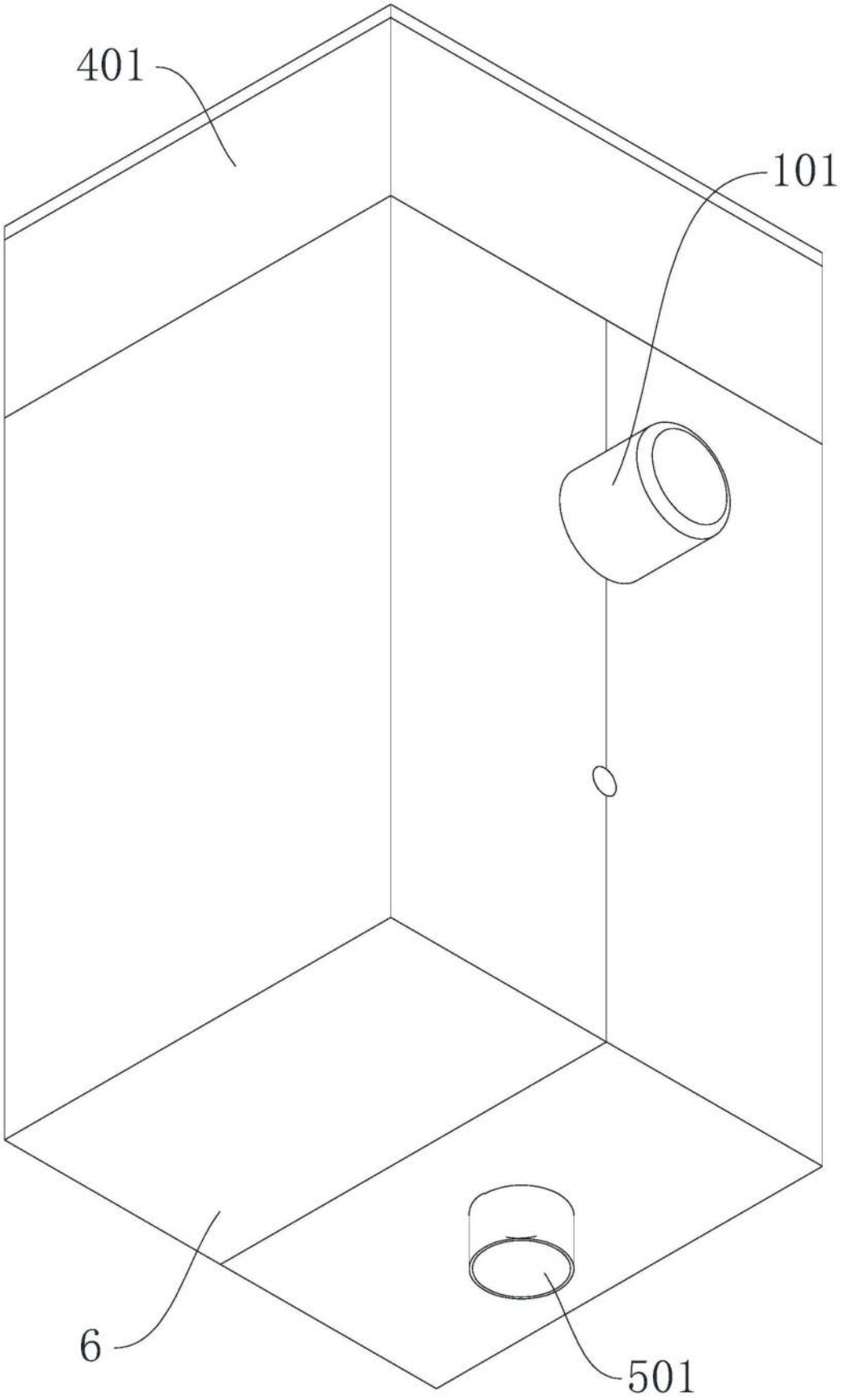

图1

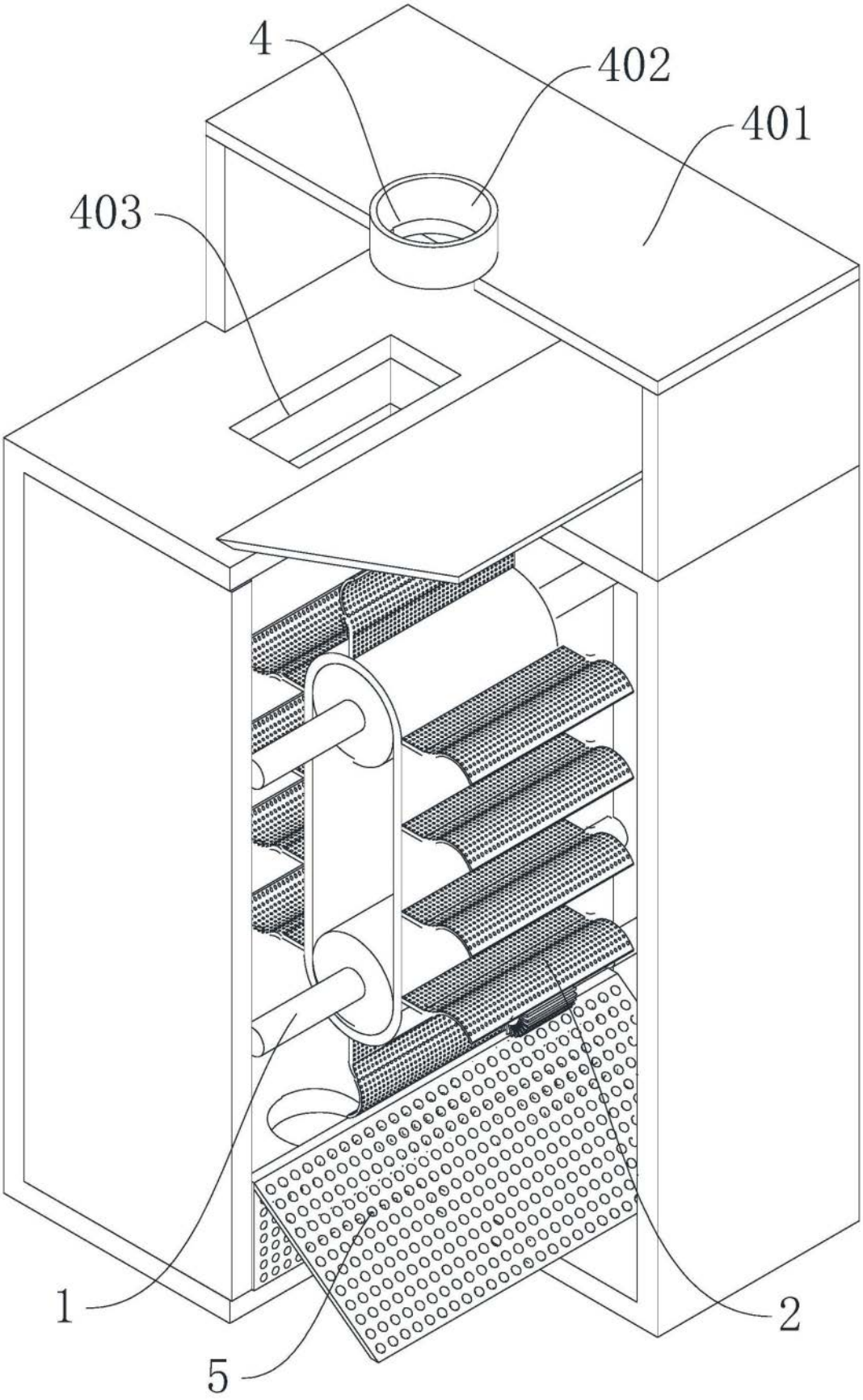

图2

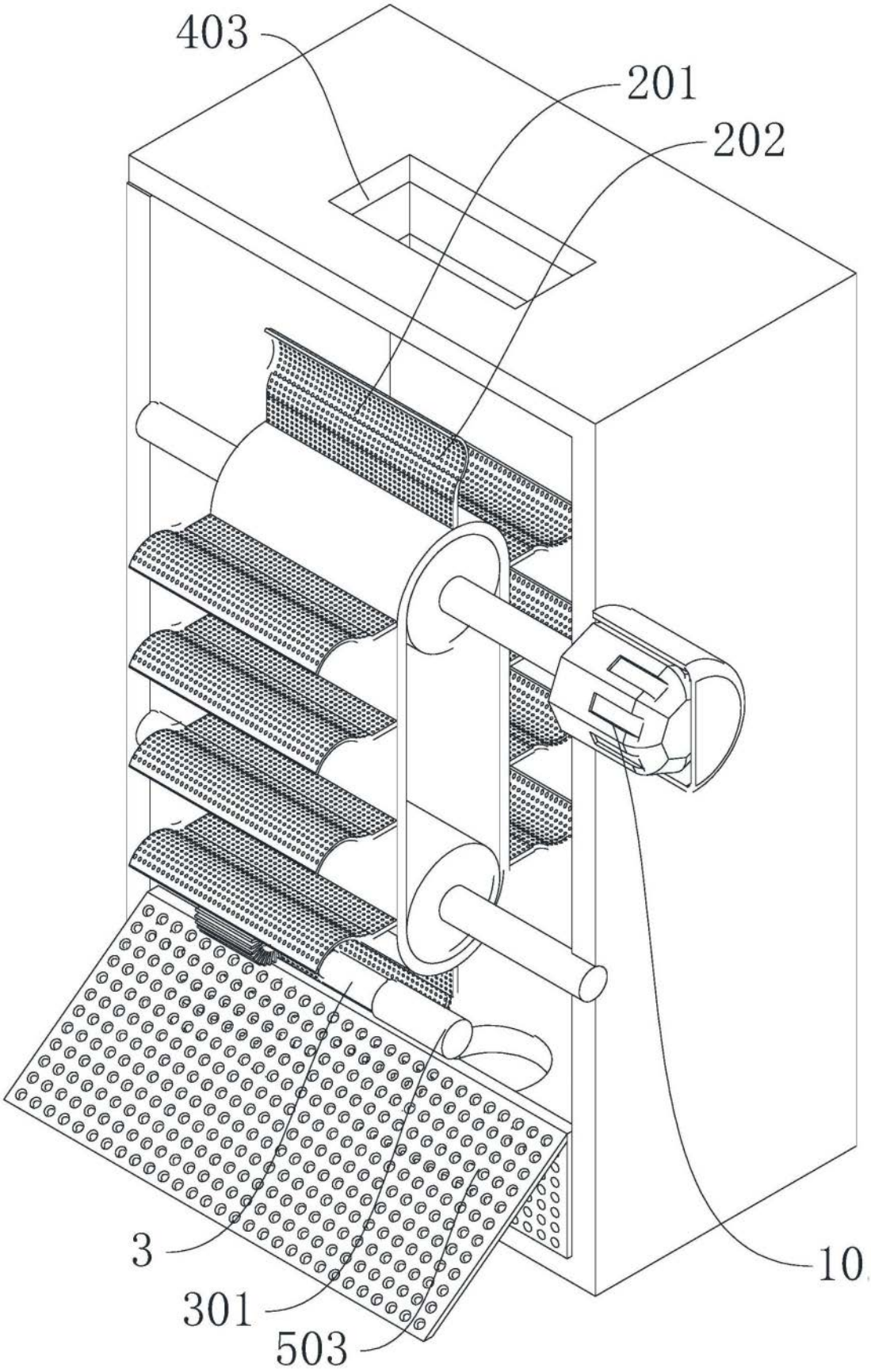

图3

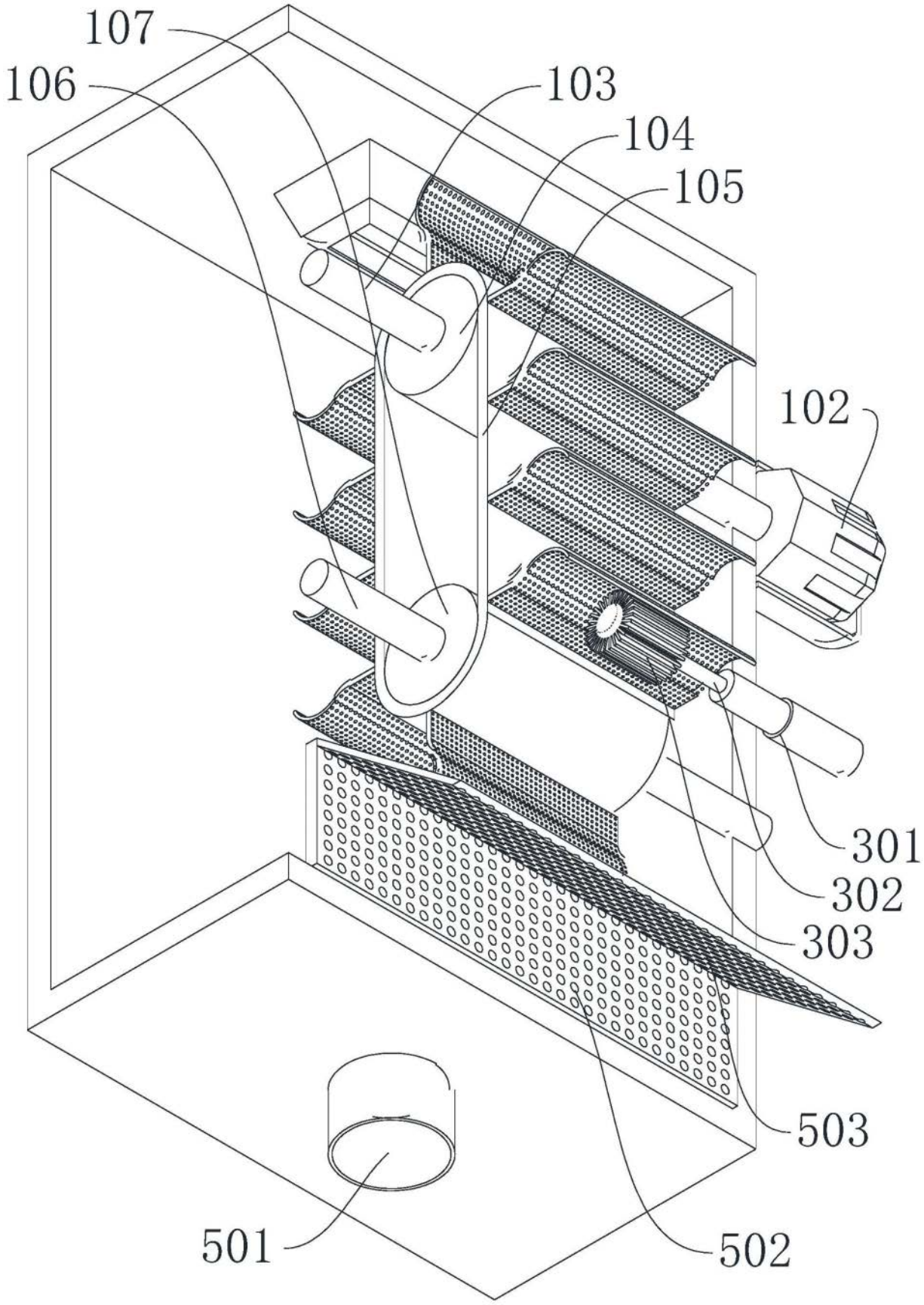

图4