(19)中华人民共和国国家知识产权局

(12)实用新型专利

(10)授权公告号 CN 213282374 U
(45)授权公告日 2021.05.28

(21)申请号 202021817502.0

(22)申请日 2020.08.27

(73)专利权人 成都木头科技有限公司
地址 611430 四川省成都市新津县五津镇希望路868号1栋501室

(72)发明人 付娟

(74)专利代理机构 成都中汇天健专利代理有限公司 51257
代理人 周成宝

(51)Int.Cl.
A47F 5/10(2006.01)
A47F 7/00(2006.01)
G09F 27/00(2006.01)

权利要求书1页 说明书4页 附图2页

(54)实用新型名称

一种便携式智能展示架

(57)摘要

本实用新型提供一种便携式智能展示架，包括配重底座箱，展示架体，连接耳板，可伸缩展板挂杆组件，智能控制板组件，携带握柄，横支板和斜撑管，所述展示架体螺栓连接在连接耳板的内侧。本实用新型在移动滚轮的作用下，方便进行转动调节角度，增加移动的便捷性和灵活性；语音播报器，控制显示屏，二维码粘贴板和USB连接座的设置，可以设置智能化的语音播报，并在控制显示屏上进行产品的展示，有利于提高该展示架的智能化程度，加强与参观者的互动；在需要携带时，将L形支杆卡接在约束片内，然后将展示架体折叠水平与配重底座箱贴合，拧紧定位螺栓即可，手握携带握柄进行提携或者拖动移动滚轮即可，增加携带的便捷性。

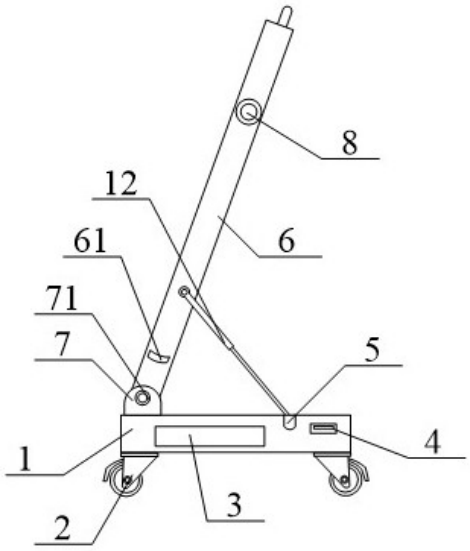

CN 213282374 U

1.一种便携式智能展示架,其特征在于,包括配重底座箱(1)、展示架体(6)、可伸缩展板挂杆组件(8)和智能控制板组件(9);所述展示架体(6)外侧螺栓连接有连接耳板(7),所述连接耳板(7)螺钉连接在配重底座箱(1)的上部前侧;所述可伸缩展板挂杆组件(8)镶嵌在展示架体(6)的内部上侧位置;所述智能控制板组件(9)螺钉连接在展示架体(6)的正表面上方中部,所述展示架体(6)的上方中部设有携带握柄(10),展示架体(6)的内部中间位置设有横支板(11),所述展示架体两侧下部轴接有斜撑管(12)。

2.根据权利要求1所述便携式智能展示架,其特征在于,所述配重底座箱(1)的下部四角位置螺纹连接有移动滚轮(2);所述配重底座箱(1)的内部左侧螺钉连接有蓄电池(3);所述配重底座箱(1)的正表面右侧位置镶嵌有充电插座(4);所述配重底座箱(1)的上部开设有凹槽孔(5)。

3.根据权利要求1所述便携式智能展示架,其特征在于,所述可伸缩展板挂杆组件(8)包括收纳管(81),分隔盘(82),延长管(83)和密封帽(84),所述分隔盘(82)纵向浇铸在收纳管(81)的内部中间位置;所述延长管(83)一端螺纹连接在收纳管(81)的内部左右两侧位置,另一端套接有密封帽(84)。

4.根据权利要求1所述便携式智能展示架,其特征在于,所述智能控制板组件(9)包括控制安装板(91),语音播报器(92),控制显示屏(93),二维码粘贴板(94)和USB连接座(95),所述语音播报器(92)镶嵌在控制安装板(91)的正表面右侧位置;所述控制显示屏(93)镶嵌在控制安装板(91)的内部中间位置;所述二维码粘贴板(94)粘接在控制安装板(91)的正表面左上侧;所述USB连接座(95)镶嵌在控制安装板(91)的正表面左下侧。

5.根据权利要求1所述便携式智能展示架,其特征在于,所述连接耳板(7)的外侧螺纹连接有定位螺栓(71)。

6.根据权利要求1所述便携式智能展示架,其特征在于,所述展示架体(6)的两侧下部铆接有约束片(61);所述展示架体(6)的内部下侧螺钉连接有展示托板(62)。

7.根据权利要求1所述便携式智能展示架,其特征在于,所述横支板(11)的内部中间位置开设有滑槽孔(111);所述滑槽孔(111)内滑动卡接有固定挂钩(112)。

8.根据权利要求1或6所述便携式智能展示架,其特征在于,所述斜撑管(12)的内部螺纹连接有L形支杆(121);所述L形支杆(121)可以卡接在约束片(61)内。

9.根据权利要求2所述便携式智能展示架,其特征在于,所述移动滚轮(2)具体采用带有刹车片的橡胶万向轮。

10.根据权利要求4所述便携式智能展示架,其特征在于,所述控制显示屏(93)的内部设置有中央处理器;所述控制显示屏(93)的正表面上部设置有红外线感应器。

一种便携式智能展示架

技术领域

[0001] 本实用新型属于展示装置技术领域，尤其涉及一种便携式智能展示架。

背景技术

[0002] 随着时代的发展，贸易展览的运用越来越多，展览设备制造行业得到了前所未有的发展。展览装置应用于贸易交易领域，贸易是平等互愿的前提下进行的货品或服务交易，贸易属于商业行为。贸易是在交易市场里面进行的，最原始的贸易形式是以物易物，即直接交换货品或服务。现有的贸易中，需要将其产品展示给消费者，因此，展示架是必不缺少的。根据展示产品的特点，设计与之匹配的展示架，再加上具有解释的标牌，使产品醒目的展现在公众面前，可全方位展示出产品的特征，从而加大对产品的宣传广告作用。

[0003] 另外，中国专利公开号为CN102379583B，发明创造名称为一种可方便调节高度的展示架，包括两底脚、方框和托板，方框的两垂直段采用空心矩形管，两空心矩形管上分别设置有一排插孔，托板上设置有两个插脚，两插脚分别插入方框的两垂直段的插孔中，方框的上方设置有倒U形上框。但是现有的展示架还存在着不便于折叠进行携带，移动调节展示角度不便和智能化程度较低的问题。

[0004] 由鉴于此，发明一种便携式智能展示架是非常必要的。

实用新型内容

[0005] 为了解决上述技术问题，本实用新型提供一种便携式智能展示架，以解决现有的展示架不便于折叠进行携带，移动调节展示角度不便和智能化程度较低的问题。

[0006] 一种便携式智能展示架，包括配重底座箱、展示架体、可伸缩展板挂杆组件和智能控制板组件；所述展示架体外侧螺栓连接有连接耳板，所述连接耳板螺钉连接在配重底座箱的上部前侧；所述可伸缩展板挂杆组件镶嵌在展示架体的内部上侧位置；所述智能控制板组件螺钉连接在展示架体的正表面上方中部，所述展示架体的上方中部设有携带握柄，展示架体的内部中间位置设有横支板，所述展示架体两侧下部轴接有斜撑管。

[0007] 优选的，所述配重底座箱的下部四角位置螺纹连接有移动滚轮；所述配重底座箱的内部左侧螺钉连接有蓄电池；所述配重底座箱的正表面右侧位置镶嵌有充电插座；所述配重底座箱的上部开设有凹槽孔。

[0008] 优选的，所述可伸缩展板挂杆组件包括收纳管，分隔盘，延长管和密封帽，所述分隔盘纵向浇铸在收纳管的内部中间位置；所述延长管一端螺纹连接在收纳管的内部左右两侧位置，另一端套接有密封帽。

[0009] 优选的，所述智能控制板组件包括控制安装板，语音播报器，控制显示屏，二维码粘贴板和USB连接座，所述语音播报器镶嵌在控制安装板的正表面右侧位置；所述控制显示屏镶嵌在控制安装板的内部中间位置；所述二维码粘贴板粘接在控制安装板的正表面左上侧；所述USB连接座镶嵌在控制安装板的正表面左下侧。

[0010] 优选的，所述连接耳板的外侧螺纹连接有定位螺栓。

[0011] 优选的，所述展示架体的两侧下部铆接有约束片；所述展示架体的内部下侧螺钉连接有展示托板。

[0012] 优选的，所述展示托板设置有多个；所述约束片具体采用不锈钢弹簧片。

[0013] 优选的，所述横支板的内部中间位置开设有滑槽孔；所述滑槽孔内滑动卡接有固定挂钩。

[0014] 优选的，所述斜撑管的内部螺纹连接有L形支杆。

[0015] 优选的，所述L形支杆的下端插接在凹槽孔内；所述L形支杆可以卡接在约束片内。

[0016] 优选的，所述移动滚轮具体采用带有刹车片的橡胶万向轮。

[0017] 优选的，所述控制显示屏的内部设置有中央处理器；所述控制显示屏的正表面上部设置有红外线感应器。

[0018] 优选的，所述语音播报器和USB连接座分别电性连接控制显示屏；所述控制显示屏，语音播报器和USB连接座分别电性连接蓄电池；所述蓄电池电性连接充电插座。

[0019] 与现有技术相比，本实用新型的有益效果为：

[0020] 1、通过松动定位螺栓将展示架体支起来后，将L形支杆插接在凹槽孔内，起到支撑的作用，并可以拧动L形支杆改变长度，从而调节展示架体的切斜角度，满足展示的需要；

[0021] 2、在移动滚轮的作用下，方便进行转动调节角度，增加移动的便捷性和灵活性；

[0022] 3、语音播报器，控制显示屏，二维码粘贴板和USB连接座的设置，可以设置智能化的语音播报，并在控制显示屏上进行产品的展示，有利于提高该展示架的智能化程度，加强与参观者的互动；

[0023] 4、在需要携带时，将L形支杆卡接在约束片内，然后将展示架体折叠水平与配重底座箱贴合，拧紧定位螺栓即可，手握携带握柄进行提携或者拖动移动滚轮即可，增加携带的便捷性。

附图说明

[0024] 图1是本实用新型的结构示意图。

[0025] 图2是本实用新型的正视状态的结构示意图。

[0026] 图3是本实用新型的折叠状态的结构示意图。

[0027] 图4是本实用新型的可伸缩展板挂杆组件的结构示意图。

[0028] 图5是本实用新型的智能控制板组件的结构示意图。

[0029] 图6是本实用新型的斜撑管的结构示意图。

[0030] 图中：

[0031] 1、配重底座箱；2、移动滚轮；3、蓄电池；4、充电插座；5、凹槽孔；6、展示架体；61、约束片；62、展示托板；7、连接耳板；71、定位螺栓；8、可伸缩展板挂杆组件；81、收纳管；82、分隔盘；83、延长管；84、密封帽；9、智能控制板组件；91、控制安装板；92、语音播报器；93、控制显示屏；94、二维码粘贴板；95、USB连接座；10、携带握柄；11、横支板；111、滑槽孔；112、固定挂钩；12、斜撑管；121、L形支杆。

具体实施方式

[0032] 以下结合附图对本实用新型做进一步描述：

[0033] 实施例：

[0034] 如附图1至附图3所示，本实用新型提供一种便携式智能展示架，包括配重底座箱1，展示架体6，连接耳板7，可伸缩展板挂杆组件8，智能控制板组件9，携带握柄10，横支板11和斜撑管12，所述展示架体6螺栓连接在连接耳板7的内侧；所述展示架体6的两侧下部铆接有约束片61；所述展示架体6的内部下侧螺钉连接有展示托板62；所述展示托板62设置有多个；所述约束片61具体采用不锈钢弹簧片；所述连接耳板7螺钉连接在配重底座箱1的上部前侧；所述连接耳板7的外侧螺纹连接有定位螺栓71；所述可伸缩展板挂杆组件8镶嵌在展示架体6的内部上侧位置；所述智能控制板组件9螺钉连接在展示架体6的正表面上方中部；所述携带握柄10螺钉连接在展示架体6的上方中部；所述横支板11横向镶嵌在展示架体6的内部中间位置；所述横支板11的内部中间位置开设有滑槽孔111；所述滑槽孔111内滑动卡接有固定挂钩112；所述斜撑管12轴接在的两侧下部；上述实施方案中，具体的，所述配重底座箱1的下部四角位置螺纹连接有移动滚轮2；所述配重底座箱1的内部左侧螺钉连接有蓄电池3；所述配重底座箱1的正表面右侧位置镶嵌有充电插座4；所述配重底座箱1的上部开设有凹槽孔5。

[0035] 如附图4所示，上述实施方案中，具体的，所述可伸缩展板挂杆组件8包括收纳管81，分隔盘82，延长管83和密封帽84，所述分隔盘82纵向浇铸在收纳管81的内部中间位置；所述延长管83一端螺纹连接在收纳管81的内部左右两侧位置，另一端套接有密封帽84。

[0036] 如附图5所示，上述实施方案中，具体的，所述智能控制板组件9包括控制安装板91，语音播报器92，控制显示屏93，二维码粘贴板94和USB连接座95，所述语音播报器92镶嵌在控制安装板91的正表面右侧位置；所述控制显示屏93镶嵌在控制安装板91的内部中间位置；所述二维码粘贴板94粘接在控制安装板91的正表面左上侧；所述USB连接座95镶嵌在控制安装板91的正表面左下侧。

[0037] 如附图6所示，上述实施方案中，具体的，所述斜撑管12的内部螺纹连接有L形支杆121。

[0038] 上述实施方案中，具体的，所述L形支杆121的下端插接在凹槽孔5内；所述L形支杆121可以卡接在约束片61内。

[0039] 上述实施方案中，具体的，所述移动滚轮2具体采用带有刹车片的橡胶万向轮。

[0040] 上述实施方案中，具体的，所述控制显示屏93的内部设置有中央处理器；所述控制显示屏93的正表面上部设置有红外线感应器。

[0041] 上述实施方案中，具体的，所述语音播报器92和USB连接座95分别电性连接控制显示屏93；所述控制显示屏93，语音播报器92和USB连接座95分别电性连接蓄电池3；所述蓄电池3电性连接充电插座4。

[0042] 上述实施方案中，具体的，所述语音播报器92具体采用型号为K2的播报器；所述控制显示屏93具体采用型号为YT104的一体机；所述蓄电池3具体采用型号为的蓄电池；所述控制显示屏93，语音播报器92，USB连接座95和蓄电池3的工作采用现有技术中常用的方法。

[0043] 工作原理

[0044] 本实用新型在使用时，通过松动定位螺栓71将展示架体6支起来后，将L形支杆121插接在凹槽孔5内，起到支撑的作用，并可以拧动L形支杆121改变长度，从而调节展示架体6的切斜角度，满足展示的需要；在移动滚轮2的作用下，方便进行转动调节角度，增加移动的

便捷性和灵活性;语音播报器92,控制显示屏93,二维码粘贴板94和USB连接座95的设置,可以设置智能化的语音播报,并在控制显示屏93上进行产品的展示,有利于提高该展示架的智能化程度,加强与参观者的互动;在需要携带时,将L形支杆121卡接在约束片61内,然后将展示架体6折叠水平与配重底座箱1贴合,拧紧定位螺栓71即可,手握携带握柄10进行提携或者拖动移动滚轮2即可,增加携带的便捷性。

[0045] 在本发明的描述中,需要理解的是,术语“中心”、“纵向”、“横向”、“长度”、“宽度”、“厚度”、“上”、“下”、“前”、“后”、“左”、“右”、“竖直”、“水平”、“顶”、“底”、“内”、“外”、“顺时针”、“逆时针”等指示的方位或位置关系为基于附图所示的方位或位置关系,仅是为了便于描述本发明和简化描述,而不是指示或暗示所指的设备或元件必须具有特定的方位、以特定的方位构造和操作,因此不能理解为对本发明的限制。

[0046] 最后应说明的是:以上所述仅为本发明的优选实施例而已,并不用于限制本发明,尽管参照前述实施例对本发明进行了详细的说明,对于本领域的技术人员来说,其依然可以对前述各实施例所记载的技术方案进行修改,或者对其中部分技术特征进行等同替换。凡在本发明的精神和原则之内,所作的任何修改、等同替换、改进等,均应包含在本发明的保护范围之内。

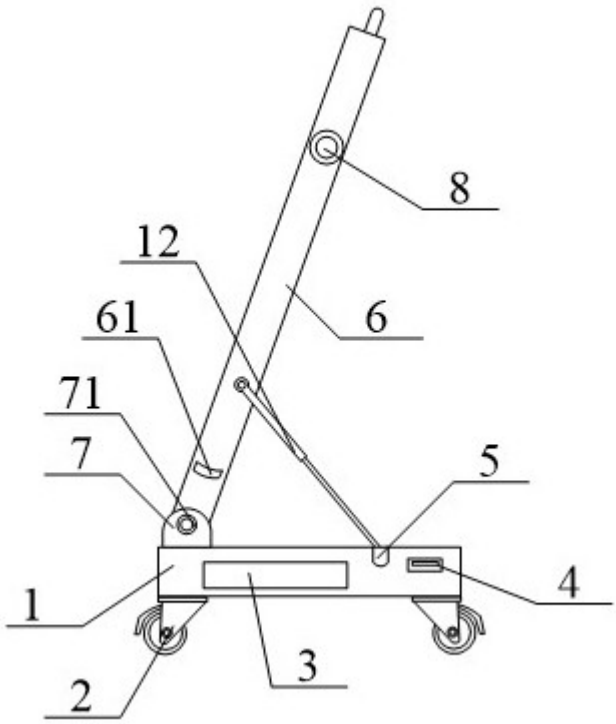

图1

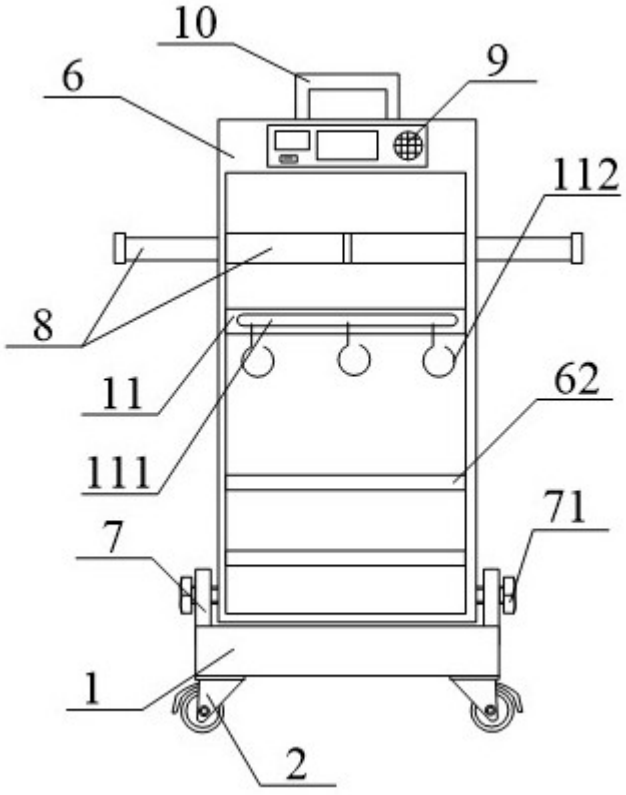

图2

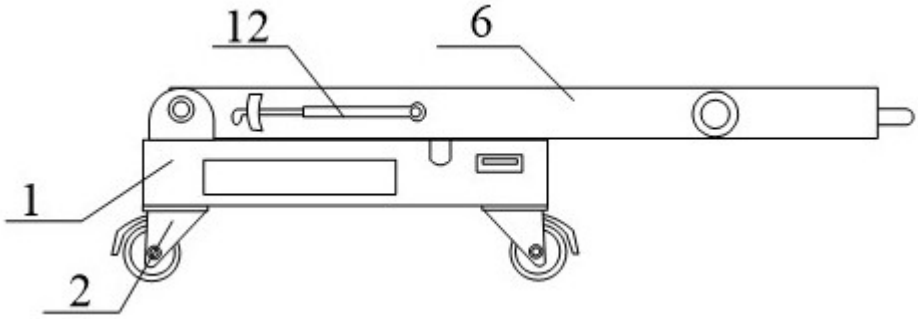

图3

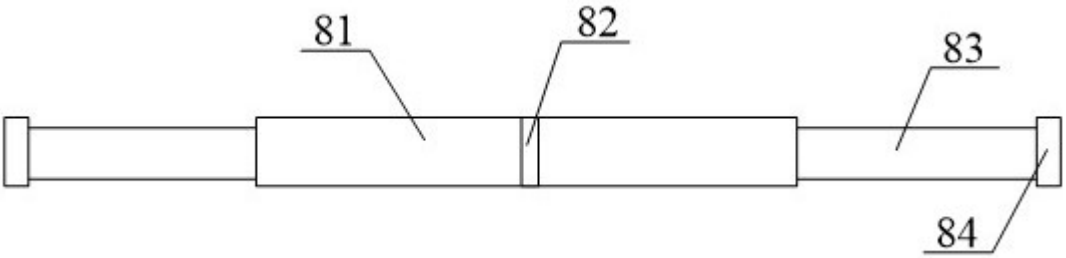

图4

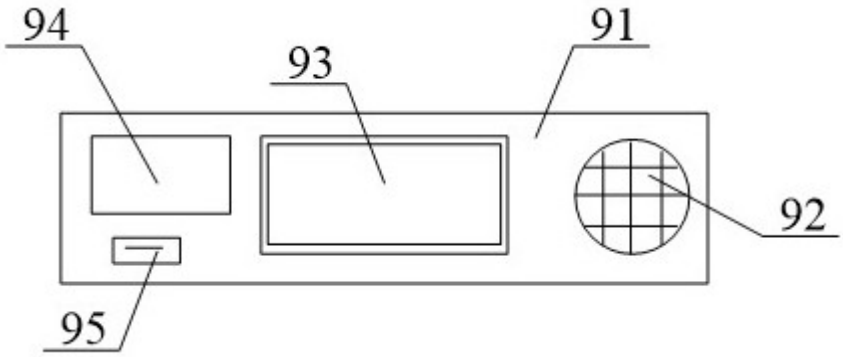

图5

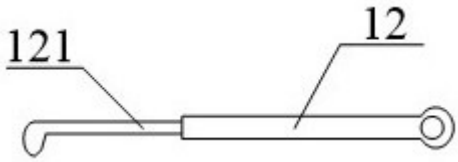

图6