(19)中华人民共和国国家知识产权局

(12)实用新型专利

(10)授权公告号 CN 209661049 U
(45)授权公告日 2019.11.22

(21)申请号 201820928425.2

(22)申请日 2018.06.15

(73)专利权人 苏州赫拉网络科技有限公司
地址 215000 江苏省苏州市高新区华山路151号

(72)发明人 刘玲

(74)专利代理机构 苏州创元专利商标事务所有限公司 32103
代理人 范晴

(51)Int.Cl.
A47D 13/08(2006.01)

权利要求书1页 说明书3页 附图3页

(54)实用新型名称

一种多功能哺乳枕

(57)摘要

本实用新型公开了一种多功能哺乳枕，包括基础主枕，所述基础主枕呈一侧开口的环形状，还包括可拆卸安装在基础主枕上的一个围挡枕和一个婴儿定型枕；使用时，把婴儿的臀部放在基础主枕上，腰身靠在围挡枕上，头部枕在婴儿定型枕上；授乳者只需用手护住基枕即可，在保证授乳者的正常使用情况下围挡枕的出现有效加大了安全性，并且辅助婴儿更有效的吃奶，婴儿定型枕的出现更稳固了婴儿的头型，防止了溢奶回流的现象出现，使授乳者用的更放心，全套可拆卸的设计使用起来更方便。

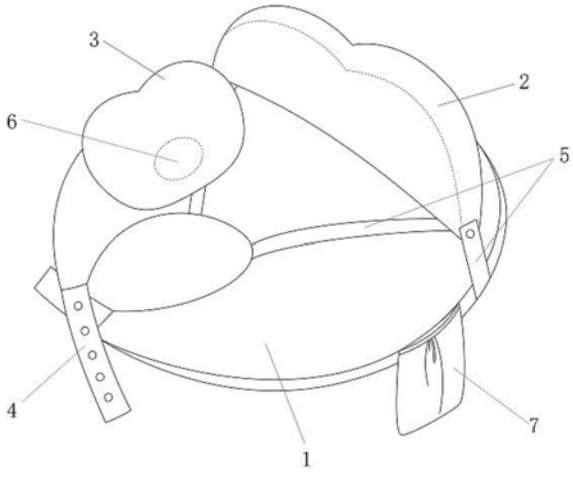

CN 209661049 U

1.一种多功能哺乳枕，包括基础主枕(1)，所述基础主枕(1)呈一侧开口的环形状，其特征在于：还包括可拆卸安装在基础主枕(1)上的一个围挡枕(2)和一个婴儿定型枕(3)；使用时，把婴儿的臀部放在基础主枕(1)上，腰身靠在围挡枕(2)上，头部枕在婴儿定型枕(3)上。

2.根据权利要求1所述的多功能哺乳枕，其特征在于：所述基础主枕(1)的开口处两端宽度小于中间部位，且两端端部通过可连接或断开的主枕连接件(4)相连，并通过调节主枕连接件(4)的长度来调节基础主枕(1)的内侧围度。

3.根据权利要求2所述的多功能哺乳枕，其特征在于：所述主枕连接件(4)采用暗扣、纽扣、魔术贴、插扣或搭环来调节其长度。

4.根据权利要求1所述的多功能哺乳枕，其特征在于：所述围挡枕(2)通过设置在围挡枕(2)上的围挡枕连接带(5)可拆卸式垂直安装在基础主枕(1)的中部外侧上方。

5.根据权利要求4所述的多功能哺乳枕，其特征在于：所述围挡枕连接带(5)采用暗扣、魔术贴或搭扣方式连接。

6.根据权利要求1所述的多功能哺乳枕，其特征在于：所述婴儿定型枕(3)的外围呈凸起状，其中间设置有内陷的凹槽(6)，所述凹槽(6)为婴儿脑部贴合区域。

7.根据权利要求1所述的多功能哺乳枕，其特征在于：所述基础主枕(1)的外侧方连接有一个用于放置物品的口袋(7)。

8.根据权利要求1～7任一项所述的多功能哺乳枕，其特征在于：所述基础主枕(1)、围挡枕(2)和婴儿定型枕(3)均由外层和内层组成，所述外层是采用棉布、天丝、纱布或空气层材质制成的可拆卸式枕套，所述内层包括内胆面料和安装在内胆面料内部的填充物。

9.根据权利要求8所述的多功能哺乳枕，其特征在于：所述基础主枕(1)和围挡枕(2)的填充物为弹性棉絮。

10.根据权利要求8所述的多功能哺乳枕，其特征在于：所述婴儿定型枕(3)的凹槽(6)内的填充物采用3D蜂巢材料，婴儿定型枕(3)外围内的填充物采用弹性棉絮。

一种多功能哺乳枕

技术领域

[0001] 本实用新型涉及母乳哺乳辅助用具技术领域，特别是一种多功能哺乳枕。

背景技术

[0002] 哺乳枕又名授乳枕，是母亲在给宝宝喂奶时，为了减轻母亲月子期给宝宝喂奶时臂部，腰部，腹部，背部脊椎的压力而衍生出的产品。目的是减少哺乳期产妇得月子病的几率，提高宝宝喂奶质量。

[0003] 目前市面上的哺乳枕大多O型或者U型造型，使用时将哺乳枕围在腰间，将婴儿放在哺乳枕上侧卧喂奶，减轻了哺乳期授乳者的压力，并没有周全的考虑到宝宝在使用上的舒适度和安全性。因此哺乳枕在宝宝的使用舒适度和安全性上都存在改进空间。

发明内容

[0004] 本实用新型目的是：提供一种减轻授乳者负担，为宝宝提供有力背部支撑防止滑落，协助头部定型的多功能哺乳枕。

[0005] 本实用新型的技术方案是：一种多功能哺乳枕，包括基础主枕，所述基础主枕呈一侧开口的环形状，还包括可拆卸安装在基础主枕上的一个围挡枕和一个婴儿定型枕；使用时，把婴儿的臀部放在基础主枕上，腰身靠在围挡枕上，头部枕在婴儿定型枕上。

[0006] 优选的，所述基础主枕的开口处两端宽度小于中间部位，且两端端部通过可连接或断开的主枕连接件相连，并通过调节主枕连接件的长度来调节基础主枕的内侧围度。

[0007] 优选的，所述主枕连接件采用暗扣、纽扣、魔术贴、插扣或搭环来调节其长度。

[0008] 优选的，所述围挡枕通过设置在围挡枕上的围挡枕连接带可拆卸式垂直安装在基础主枕的中部外侧上方。

[0009] 优选的，所述围挡枕连接带采用暗扣、魔术贴或搭扣方式连接。

[0010] 优选的，所述婴儿定型枕的外围呈凸起状，其中间设置有内陷的凹槽，所述凹槽为婴儿脑部贴合区域。

[0011] 优选的，所述基础主枕的外侧方连接有一个用于放置物品的口袋。

[0012] 优选的，所述基础主枕、围挡枕和婴儿定型枕均由外层和内层组成，所述外层是采用棉布、天丝、纱布或空气层材质制成的可拆卸式枕套，所述内层包括内胆面料和安装在内胆面料内部的填充物。

[0013] 优选的，所述基础主枕和围挡枕的填充物为弹性棉絮。

[0014] 优选的，所述婴儿定型枕的凹槽内的填充物采用3D蜂巢材料，婴儿定型枕外围内的填充物采用弹性棉絮。

[0015] 本实用新型的优点是：本实用新型哺乳枕的基础主枕为婴儿躺垫，哺乳时把婴儿的臀部放在基础主枕上，腰身靠在围挡枕上，头部枕在婴儿定型枕上，授乳者只需用手护住基础主枕即可，且基础主枕可通过主枕连接件固定在授乳者的身上，在保证授乳者的正常使用情况下围挡枕的出现有效的加大了安全性，并且辅助婴儿更有效的吃奶，婴儿定型枕

的出现更稳固了婴儿的头型，防止了溢奶回流的现象出现，使授乳者用的更放心；该哺乳枕整体可以拆卸，随意组合，可以喂奶时组合使用，可以拿下婴儿定型枕单独使用，基础主枕也可以做婴儿的学坐靠枕使用，全套可拆卸的设计使用起来功能更多元化。

附图说明

[0016] 下面结合附图及实施例对本实用新型作进一步描述：

[0017] 图1为本实用新型的多功能哺乳枕的结构示意图；

[0018] 图2为本实用新型中基础主枕的结构示意图；

[0019] 图3为本实用新型中围挡枕的结构示意图；

[0020] 图4为本实用新型中婴儿定型枕的结构示意图；

[0021] 其中：1、基础主枕；2、围挡枕；3、婴儿定型枕；4、主枕连接件；5、围挡枕连接带；6、凹槽；7、口袋。

具体实施方式

[0022] 实施例：

[0023] 如附图1-4所示，本实用新型的一种多功能哺乳枕，包括基础主枕1，所述基础主枕1呈一侧开口的环形状，还包括可拆卸安装在基础主枕1上的一个围挡枕2和一个婴儿定型枕3；所述基础主枕1的外侧方连接有一个用于放置物品的口袋7，方便授乳者放一些婴儿用品及安抚玩具；所述基础主枕1的开口处两端宽度小于中间部位，且两端端部通过可连接或断开的主枕连接件4相连，并通过调节主枕连接件4的长度来调节基础主枕1的内侧围度；通过主枕连接件4将基础主枕1固定在授乳者的腰身上，可采用暗扣、纽扣、魔术贴、插扣或搭环来调节其长度(如图中画出了暗扣结构)，有效提高了使用者的舒适度。

[0024] 如图3所示，所述围挡枕2通过设置在围挡枕2上的围挡枕连接带5可拆卸式垂直安装在基础主枕1的中部外侧上方；所述围挡枕连接带5采用暗扣、魔术贴或搭扣方式连接(如图中画出了暗扣方式连接的结构)，且围挡枕连接带5可采用弹性材料制成，方便调节其在基础主枕1的位置。该围挡枕2采用立体的三面或四面拼接设计而成，可以根据市场需求随意变换造型，提高产品美观度和实用度，在给宝宝喂奶时，给宝宝腰部提供有效的支撑力，增加受力面积，减轻宝宝侧卧吸奶时腰部的受重压力。

[0025] 如图4所示，所述婴儿定型枕3的外围呈凸起状，其中间设置有内陷的凹槽6，所述凹槽6为婴儿脑部贴合区域；该婴儿定型枕3在哺乳时放置到基础主枕上用于垫高婴儿头部拉近与授乳者距离辅助喂奶，防止婴儿溢奶，也可以在婴儿睡觉时单独使用。

[0026] 对上述方案进一步的说明，所述基础主枕1、围挡枕2和婴儿定型枕3均由外层和内层组成；所述外层是采用棉布、天丝、纱布或空气层材质支撑的枕套，枕套上均装有隐形拉链，方便拆洗；所述内层包括内胆面料和安装在内胆面料内部的填充物；所述内胆面料也均装有隐形拉链，方便授乳者填充或者减少充棉量，适用于每个不同身高比例的授乳者；所述基础主枕1和围挡枕2的填充物为弹性棉絮；所述婴儿定型枕3的凹槽6内的填充物采用3D蜂巢材料，有效的起到对婴儿头部的塑型作用，防止偏头扁头出现，婴儿定型枕3外围内的填充物采用弹性棉絮，有效的起到对婴儿托颈、护颈作用。

[0027] 上述实施例仅例示性说明本实用新型的原理及其功效，而非用于限制本实用新

型。任何熟悉此技术的人士皆可在不违背本实用新型的精神及范畴下，对上述实施例进行修饰或改变。因此，举凡所属技术领域中具有通常知识者在未脱离本实用新型的所揭示的精神与技术思想下所完成的一切等效修饰或改变，仍应由本实用新型的权利要求所涵盖。

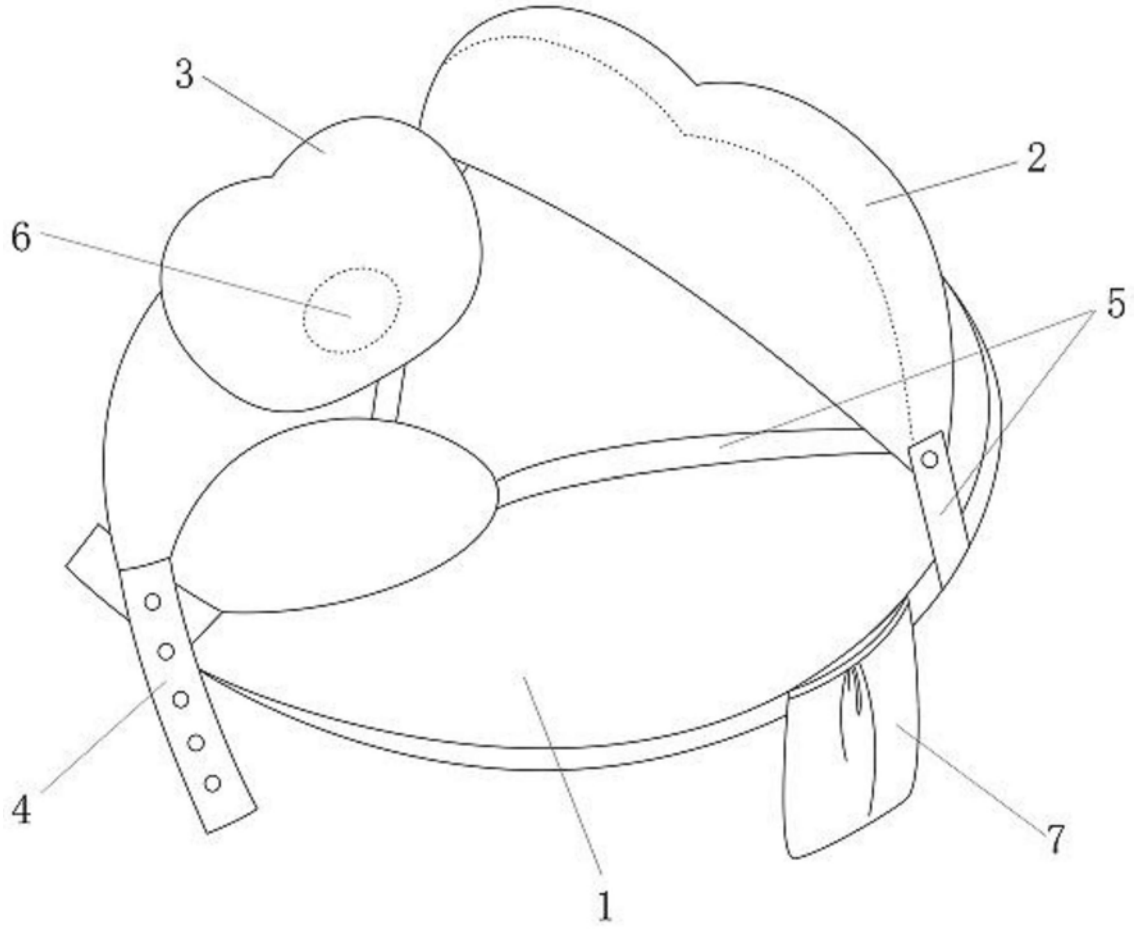

图1

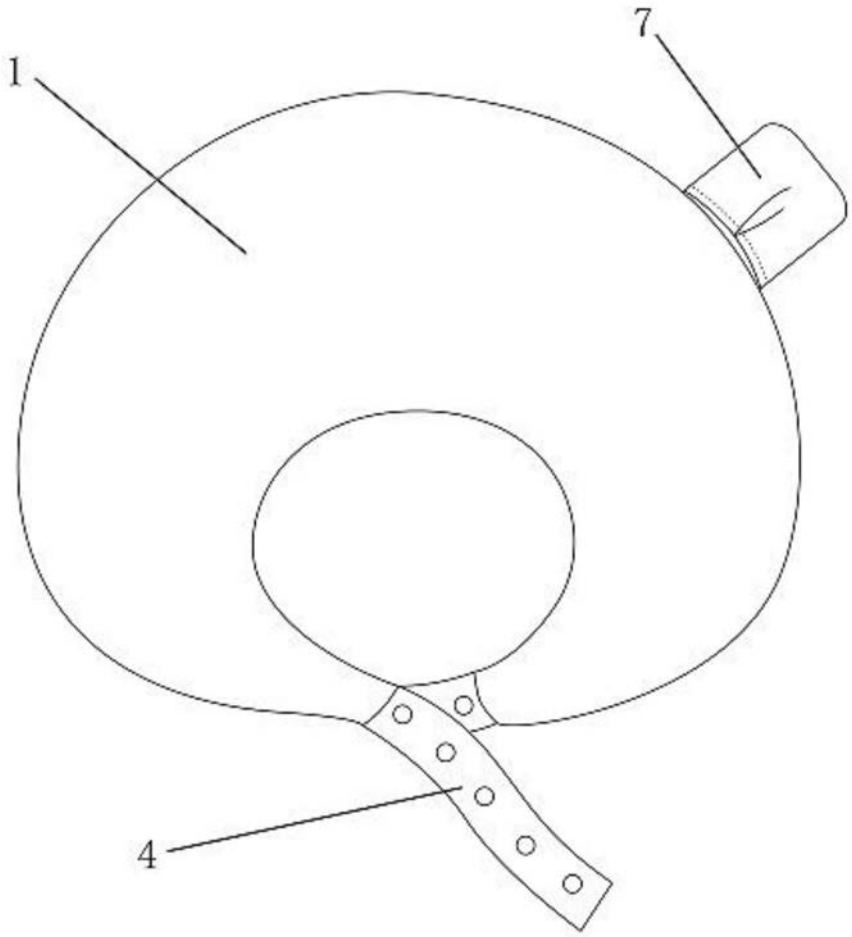

图2

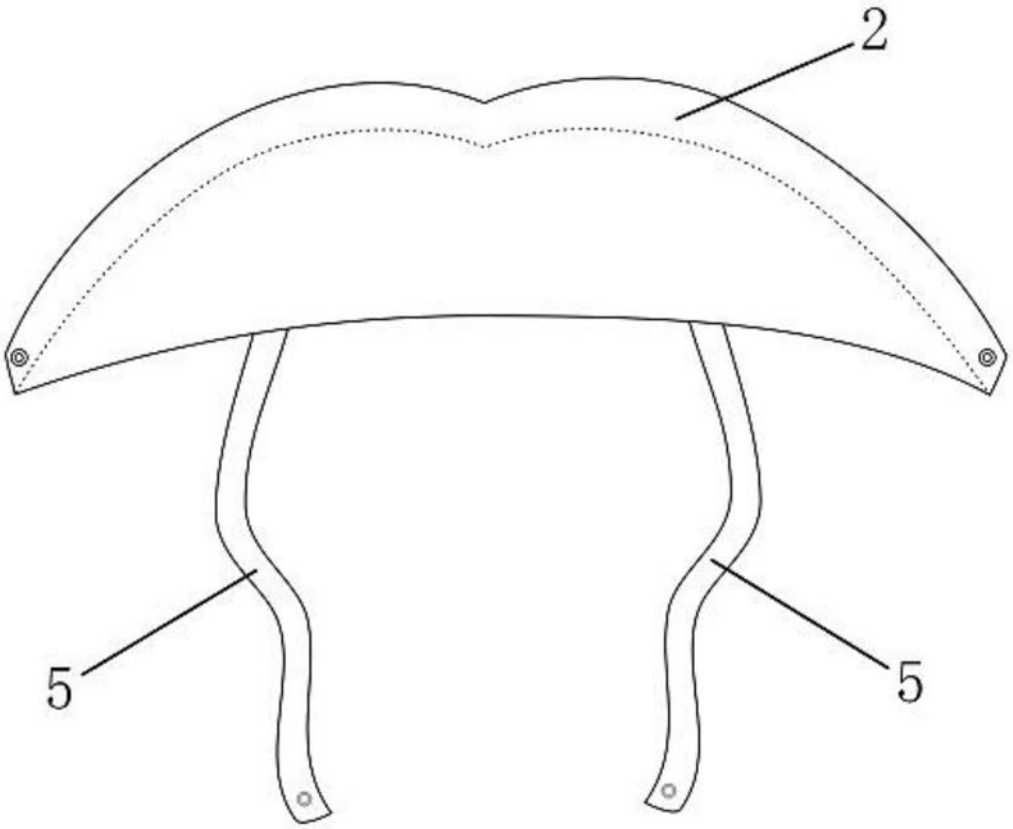

图3

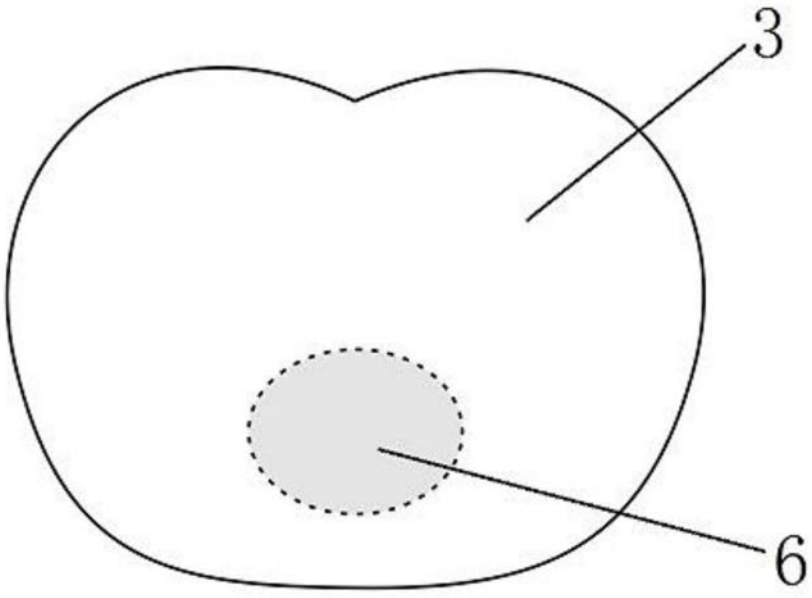

图4