(19)中华人民共和国国家知识产权局

(12)实用新型专利

(10)授权公告号 CN 205042399 U
(45)授权公告日 2016.02.24

(21)申请号 201520727581.9

(22)申请日 2015.09.19

(73)专利权人 天津爱格临床营养食品开发有限公司
地址 301700 天津市武清区开发区福源道18号505-20（集中办公区）

(72)发明人 王景申

(74)专利代理机构 北京志霖恒远知识产权代理事务所（普通合伙）11435
代理人 任小鹏

(51)Int.Cl.
B01F 9/12(2006.01)

权利要求书1页 说明书2页 附图1页

(54)实用新型名称

一种蛋清和蛋黄专用的搅拌装置

(57)摘要

本实用新型公开了一种蛋清和蛋黄专用的搅拌装置，外壳的腔室内部活动连接有一个内壳；外壳的顶端固定连接有一个进料口；内壳的腔室中活动连接有一个搅拌轴；内壳的顶端设有入口；外壳的底端固定连接有一个底座；底座的腔室中设有第一电机和第二电机；搅拌轴的外表面整体成型有数个相互间隔的搅拌桨和凸起；内壳的底端设有齿轮；齿轮和第二电机的输出轴相啮合；第一电机的输出轴与搅拌轴的输入轴相连接；内壳上还设有出口，外壳上还设有出料口，出料口和出口处于同一斜线上。它的结构合理简单、生产成本低、安装方便，设置内壳和外壳相互转动，且内壳和外壳转动方向相反，且在搅拌轴上设置凸起和搅拌桨，增加了搅拌效率，提高了搅拌效果。

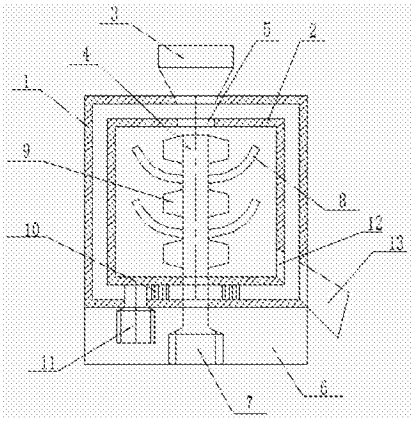

CN 205042399 U

1. 一种蛋清和蛋黄专用的搅拌装置，其特征在于：包括外壳 (1)、内壳 (2)、进料口 (3)、搅拌轴 (4)、入口 (5)、底座 (6)、第一电机 (7)、搅拌桨 (8)、凸起 (9)、齿轮 (10)、第二电机 (11)、出口 (12) 和出料口 (13)；外壳 (1) 的腔室内部活动连接有一个内壳 (2)，外壳 (1) 的顶端固定连接有一个进料口 (3) 内壳 (2) 的腔室中活动连接有一个搅拌轴 (4)，内壳 (2) 的顶端设有入口 (5)，外壳 (1) 的底端固定连接有一个底座 (6)，底座 (6) 的腔室中设有第一电机 (7) 和第二电机 (11)，搅拌轴 (4) 的外表面整体成型有数个相互间隔的搅拌桨 (8) 和凸起 (9)，内壳 (2) 的底端设有齿轮 (10)，齿轮 (10) 和第二电机 (11) 的输出轴相啮合，第一电机 (7) 的输出轴与搅拌轴 (4) 的输入轴相连接，所述内壳 (2) 上还设有出口 (12)，所述外壳 (1) 上还设有出料口 (13)，所述出料口 (13) 和出口 (12) 处于同一斜线上。

2. 根据权利要求 1 所述的一种蛋清和蛋黄专用的搅拌装置，其特征在于：所述第一电机 (7) 和第二电机 (11) 均为变频电机。

3. 根据权利要求 1 所述的一种蛋清和蛋黄专用的搅拌装置，其特征在于：所述出料口 (13) 和进料口 (3) 均为喇叭口状。

一种蛋清和蛋黄专用的搅拌装置

技术领域：

[0001] 本实用新型涉及保健品设备领域，特别涉及一种蛋清和蛋黄专用的搅拌装置。

背景技术：

[0002] 目前，在保健品加工和生产过程中，首先就需要对蛋清和蛋黄进行搅拌，在将蛋清和蛋黄进行混合，然后进行深加工的过程中，就需要将各种原料倾倒至发酵罐进行搅拌，但是这种搅拌的效果的不好，往往影响下一步的操作，有些原料的混合不够均匀，导致发酵不均匀，比如有些原料的颗粒大，有些原料的颗粒小，所以影响发酵的效率，需要首先将各种原料提前混合均匀，是一个亟待解决的问题。

实用新型内容：

[0003] 本实用新型的目的就在于为了解决上述问题而提供一种蛋清和蛋黄专用的搅拌装置，提供结构简单，混合效率高的搅拌机。

[0004] 为了解决上述问题，本实用新型提供了一种技术方案：一种蛋清和蛋黄专用的搅拌装置，包括外壳、内壳、进料口、搅拌轴、入口、底座、第一电机、搅拌桨、凸起、齿轮、第二电机、出口和出料口；外壳的腔室内部活动连接有一个内壳；外壳的顶端固定连接有一个进料口；内壳的腔室中活动连接有一个搅拌轴；内壳的顶端设有入口；外壳的底端固定连接有一个底座；底座的腔室中设有第一电机和第二电机；搅拌轴的外表面整体成型有数个相互间隔的搅拌桨和凸起；内壳的底端设有齿轮；齿轮和第二电机的输出轴相啮合；第一电机的输出轴与搅拌轴的输入轴相连接；内壳上还设有出口，外壳上还设有出料口，出料口和出口处于同一斜线上。

[0005] 作为优选，所述第一电机和第二电机均为变频电机。

[0006] 作为优选，所述出料口和进料口均为喇叭口状。

[0007] 本实用新型的有益效果：本实用新型具有结构合理简单、生产成本低、安装方便，设置内壳和外壳相互转动，且内壳和外壳转动方向相反，且在搅拌轴上设置凸起和搅拌桨，增加了搅拌效率，提高了搅拌效果。

附图说明：

[0008] 为了易于说明，本实用新型由下述的具体实施及附图作以详细描述。

[0009] 图 1 为本实用新型的结构示意图。

[0010] 1- 外壳；2- 内壳；3- 进料口；4- 搅拌轴；5- 入口；6- 底座；7- 第一电机；8- 搅拌桨；9- 凸起；10- 齿轮；11- 第二电机；12- 出口；13- 出料口。

具体实施方式：

[0011] 如图 1 所示，本具体实施方式采用以下技术方案：一种蛋清和蛋黄专用的搅拌装置，包括外壳 1、内壳 2、进料口 3、搅拌轴 4、入口 5、底座 6、第一电机 7、搅拌桨 8、凸起 9、齿

轮 10、第二电机 11、出口 12 和出料口 13；外壳 1 的腔室内部活动连接有一个内壳 2；外壳 1 的顶端固定连接有一个进料口 3；内壳 2 的腔室中活动连接有一个搅拌轴 4；内壳 2 的顶端设有入口 5；外壳 1 的底端固定连接有一个底座 6；底座 6 的腔室中设有第一电机 7 和第二电机 11；搅拌轴 4 的外表面整体成型有数个相互间隔的搅拌桨 8 和凸起 9；内壳 2 的底端设有齿轮 10；齿轮 10 和第二电机 11 的输出轴相啮合；第一电机 7 的输出轴与搅拌轴 4 的输入轴相连接；内壳 2 上还设有出口 12，外壳 1 上还设有出料口 13，出料口 13 和出口 12 处于同一斜线上。

[0012] 其中，为了方便调速，第一电机 7 和第二电机 11 均为变频电机；为了方便进出原料，出料口 13 和进料口 3 均为喇叭口状。

[0013] 本实用新型的使用状态为：原料从进料口 3 进入，通过入口 5 进入到内壳 2 中去，经过搅拌，从出口 12 中出来，从出料口 13 分离。以上显示和描述了本实用新型的基本原理和主要特征和本实用新型的优点，本行业的技术人员应该了解，本实用新型不受上述实施例的限制，上述实施例和说明书中描述的只是说明本实用新型的原理，在不脱离本实用新型精神和范围的前提下，本实用新型还会有各种变化和改进，这些变化和改进都落入要求保护的本实用新型范围内，本实用新型要求保护范围由所附的权利要求书及其等效物界定。

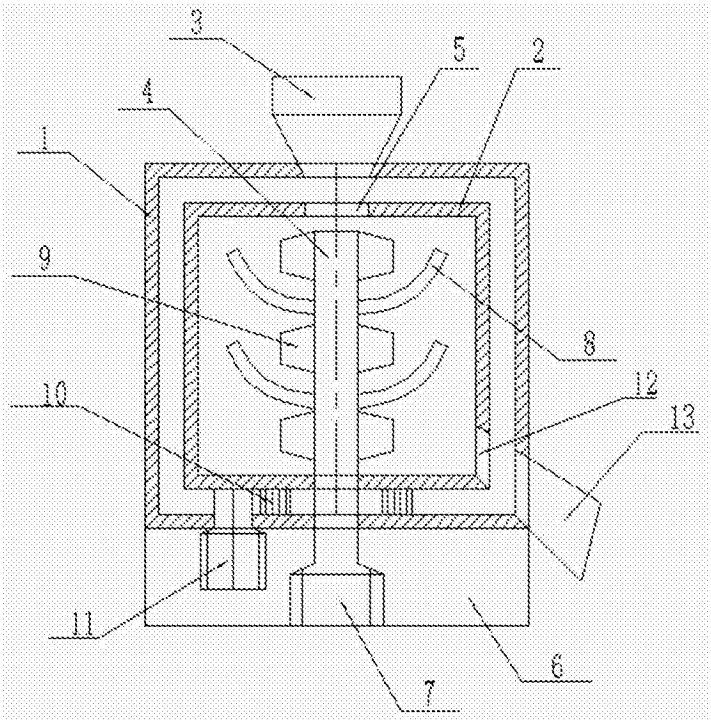

图 1