(19) OFICINA ESPAÑOLA DE PATENTES Y MARCAS

ESPAÑA

(11) Número de publicación: **1 068 114**

(21) Número de solicitud: U 200801334

(51) Int. Cl.:
B60N 2/26 (2006.01)
B60N 2/28 (2006.01)

(12) SOLICITUD DE MODELO DE UTILIDAD U

(22) Fecha de presentación: **20.06.2008**

(43) Fecha de publicación de la solicitud: **16.08.2008**

(71) Solicitante/s: **Mercedes Garrigues Mercader**
c/ A, nº 194
46190 Ribaroja del Turia, Valencia, ES

(72) Inventor/es: **Garrigues Mercader, Mercedes**

(74) Agente: **Carpintero López, Mario**

(54) Título: **Estructura desmontable, portable y adaptable al asiento trasero de cualquier vehículo.**

ES 1 068 114 U

DESCRIPCIÓN

Estructura desmontable, portable y adaptable al asiento trasero de cualquier vehículo.

Campo de la invención

La presente invención se refiere a una estructura con anclajes múltiples desmontable, portable y adaptable al asiento trasero de cualquier vehículo.

Antecedentes de la invención

Son conocidas diferentes estructuras para su acoplamiento sobre los asientos de los vehículos. Por ejemplo, en el documento ES 1034334, "Asiento-respaldo suplementario para vehículos", se describe un asiento-respaldo suplementario para vehículos constituido por sendas placas rígidas abisagradas entre sí, una como cuerpo de asiento y otra como cuerpo de respaldo, acolchadas, conformándose en ellas hendiduras adaptadas para la colocación de las distintas partes del cuerpo y dotadas de correas para su sujeción. En ES 1039549, "Asiento anatómico portátil", se describe un asiento anatómico portátil que se coloca sobre el asiento del vehículo y se sujeta a éste mediante correas. En ES 1060546, "Conjunto hinchable-deshinchable adaptable a vehículos", se reivindica un conjunto hinchable/deshinchable adaptable a vehículos del tipo que comprende una estructura flexible y hueca susceptible de ser inflada dotada de medios de sujeción al asiento del vehículo mediante al menos un cinturón de seguridad. En ES 2190322, "Asiento simple o múltiple para vehículos o mobiliario urbano", constituido por módulos intercambiables individualmente y acoplables a un eje de sección hexagonal de longitud adecuada al número de asientos y fijados a dicho eje mediante tornillos.

Ninguno de estos documentos aporta medios de anclaje de seguridad.

Las normas de seguridad vigentes en referencia al traslado de niños en los vehículos obligan a que cualquier persona mayor de 3 años que no alcance la estatura de 150 cm debe utilizar un sistema de sujeción adaptado a su talla y peso. En caso de niños menores de 3 están siempre obligados a utilizar un sistema de sujeción adecuado a su peso y talla.

Sumario de la invención

El objeto de la presente invención consiste en una estructura con anclajes múltiples desmontable, portable y adaptable al asiento trasero de cualquier vehículo, fácil de instalar y desinstalar, de cómodo traslado y fácil de guardar, que permite trasladar de forma segura a niños y personas sin necesidad de recurrir a sillas de seguridad, alzadores o similares, ya que estas variantes quedan limitadas por las propias dimensiones de los asientos y, en particular, por el limitado número de anclajes del que disponen los vehículos, correspondiéndose éstos a los cinturones de seguridad instalados de origen. Además, la estructura de la invención resuelve, por ejemplo, el traslado de más de dos niños en el asiento trasero del vehículo, ya que los anclajes disponibles al efecto no permiten colocar tres sillitas de seguridad. La utilización de tales dispositivos de seguridad se ve limitada por el propio espacio disponible dentro del vehículo y por los anclajes de fijación presentes en el mismo.

Descripción de los dibujos

La Figura 1 muestra una vista frontal de la estructura según la invención en su configuración según un primer ejemplo de realización.

La Figura 2 muestra una vista frontal de la estructura según la invención según un segundo ejemplo de realización.

La Figura 3 representa un ejemplo de funcionamiento de la estructura de la invención de la Figura 1.

Descripción de la invención

La estructura con anclajes múltiples desmontable, portable y adaptable al asiento trasero de cualquier vehículo se denominará en adelante "estructura según la invención".

Si bien en el ejemplo de realización de la Figura 1 la estructura según la invención 1 se dispone en dos módulos, la realización preferente de la misma consiste en al menos un primer módulo 2 que se extiende desde uno de los extremos del asiento trasero del vehículo hasta el anclaje 4 del cinturón de seguridad 6 correspondiente al asiento 8 de tal extremo y utilizable por un usuario. Este módulo 2 abarca tanto el asiento 8 como el respaldo 10 correspondientes. De igual forma, opcionalmente se incorpora un segundo módulo 3, de mayores dimensiones que el anterior, aproximadamente el doble, que se extiende desde el anclaje 5 del cinturón de seguridad ventral (no mostrado) hasta el extremo opuesto, abarcando el resto del asiento trasero 7 del vehículo. Este módulo 3 abarca igualmente el resto del respaldo 9, extendiéndose hasta el cinturón de seguridad del lateral contrario 11. Este segundo módulo 3 permitiría su utilización por parte de dos usuarios.

La conformación de ambos módulos 2, 3 está materializada por un marco 12, preferentemente fabricado en acero de baja de densidad o en plástico de alta resistencia. Dicho marco conforma los módulos 2 y 3 de la estructura, tanto

en lo referente a la zona de los asientos 8, 7 como a la de los respaldos 10, 9, confiriéndoles su consistencia. A su vez, la zona de los respaldos 10, 9 incorpora adicionalmente un marco 12a delantero y paralelo al marco 12 habilitando un hueco o espacio entre ambos marcos 12, 12a. En una forma de realización preferente, en la línea de coincidencia definida por dicho marco 12 en las partes de los módulos correspondientes a los respaldos y asientos se disponen bisagras 13 que permiten el abatimiento y/o plegado de ambos módulos 2, 3 de la estructura 1. En otra forma de realización preferente, los módulos 2, 3 de la estructura 1 pueden incorporar medios de adaptación en la parte lateral del marco 12 que los define para mantenerlos unidos entre sí.

El área interna definida por el marco 12a del módulo 2 correspondiente al respaldo 10 y unidas a dicho marco incorpora al menos dos láminas 14 preferentemente planas, dispuestas vertical o paralelamente a los extremos laterales del marco 12a, preferentemente fabricadas en el mismo material que el marco. Tales láminas 14 presentan sendos vaciados o ranuras 16 repetidos a distintas alturas permitiendo así tanto el paso de un dispositivo de sujeción adecuado al usuario, por ejemplo un arnés (véase al respecto la Figura 3, 20), como la regulación en altura del mismo. Adicionalmente, el área interna definida por el marco 12 del módulo 2 correspondiente al respaldo 10 y unida a dicho marco se dispone al menos otra lámina 14a, preferentemente plana, dispuesta horizontal o paralelamente a los extremos superior e inferior del marco 12 para otorgar un refuerzo a la espalda.

Igualmente, en el área interna definida por el marco 12 del módulo 2 correspondiente al asiento 8 se dispone horizontalmente al menos una lámina 14a paralela a los extremos anterior y posterior del asiento 8, y al menos otra lámina 14 paralela a los extremos laterales del asiento 8, ambas unidas a dicho marco 12, incorporando en la intersección entre ambas láminas 14, 14a el correspondiente anclaje 4a para la fijación del dispositivo de sujeción del usuario 20.

El hueco o espacio definido por los marcos 12, 12a en el respaldo 10 es adecuado para permitir el paso del cinturón de seguridad 6 correspondiente, para su fijación a los anclajes 4 presentes en el vehículo, permitiendo sujetar el módulo 2 de la estructura al asiento del vehículo.

De forma correspondiente, el módulo 3 es equivalente al módulo 2 anteriormente descrito tanto en estructura como en mecánica, disponiéndose en este módulo 3 el doble de láminas 14 en el asiento 7 y en el respaldo 9, estas últimas con sus correspondientes vaciados o ranuras 16 y adicionalmente al menos una lámina 14a para otorgar un refuerzo a la espalda en el respaldo 9, así como al menos una lámina 14a correspondiente en el asiento 7, con el doble de anclajes 4a para los dispositivos de sujeción, en este caso para dos personas.

Todo el conjunto de la estructura 1 estaría protegido por un acolchado o similar para comodidad y confort de los usuarios. Dicho acolchado presenta orificios en correspondencia con los puntos donde se localizan los vaciados o ranuras 16 de las láminas 14 en la parte del respaldo 9, 10.

Adicionalmente, el marco 12 puede presentar unas cinchas o similar 15 en su parte superior para la adaptación y sujeción de la estructura 1 en los reposacabezas originales del vehículo, así como a modo de asidero para el transporte de la estructura 1 cuando ésta se pliega y transporta. Igualmente el marco 12 puede presentar un apoyabrazos 17 que sirva para tal finalidad en situación operativa.

En otro ejemplo de realización, Figura 2, la estructura según la invención 1 se dispone en dos módulos simétricos y en correspondencia al módulo de mayor dimensión 3, permitiendo la utilización por parte de cuatro usuarios.

Por tanto, partiendo de la estructura de la invención se pone a disposición una plataforma universal que permite la adaptación y sujeción de múltiples dispositivos de seguridad, incluyendo sillas de seguridad infantil, sin necesidad de tener en cuenta los anclajes que estos dispositivos puedan incorporar, ya que éstos están ya presentes en la propia estructura de la invención.

REIVINDICACIONES

1. Estructura desmontable, portable y adaptable al asiento trasero de cualquier vehículo **caracterizada** porque está conformada en al menos un módulo (2) mediante un marco (12) tanto en lo referente a la zona del asiento (8) como a la del respaldo (10) y un marco (12a) delantero paralelo al marco (12) en la zona del respaldo (10) donde

- en el área interna definida por el marco (12a) del módulo (2) correspondiente al respaldo (10) y unidas a dicho marco se disponen al menos dos láminas (14) vertical o paralelamente a los extremos laterales del marco (12a) que presentan sendos vaciados o ranuras (16) repetidos a distintas alturas para permitir el paso de un dispositivo de sujeción adecuado al usuario y la regulación en altura del mismo;

- en el área interna definida por el marco (12) del módulo (2) correspondiente al respaldo (10) y unida a dicho marco se dispone al menos una lámina (14a) horizontal o paralelamente a los extremos superior e inferior del marco (12) para otorgar un refuerzo a la espalda.

- y en el área interna definida por el marco (12) del módulo (2) correspondiente al asiento (8) se dispone horizontalmente al menos una lámina (14a) paralela a los extremos anterior y posterior del asiento (8) y al menos una lámina (14) paralela a los extremos laterales del asiento (8), todas las láminas unidas al marco (12).

2. Estructura desmontable, portable y adaptable según la reivindicación 1 **caracterizada** porque adicionalmente incorpora un módulo (3) equivalente al módulo (2) tanto en estructura como en mecánica y cuyas dimensiones son mayores que las del módulo (2), disponiéndose en este módulo (3) del doble de láminas (14) en el asiento (7) y en el respaldo (9), estas últimas con sus correspondientes vaciados o ranuras (16) y adicionalmente al menos una lámina (14a) para otorgar un refuerzo a la espalda en el respaldo (9) y al menos una lámina (14a) en el asiento (7).

3. Estructura desmontable, portable y adaptable según la reivindicación 2 **caracterizada** porque está configurada en dos módulos simétricos y en correspondencia al módulo (3) de mayor dimensión y dispuestos uno a continuación del otro.

4. Estructura desmontable, portable y adaptable según cualquiera de las reivindicaciones anteriores **caracterizada** porque entre los marcos (12, 12a) de los respaldos (9, 10) se define un hueco que permite el paso de los cinturones de seguridad para su fijación a los anclajes presentes en el vehículo, permitiendo sujetar los módulos (2, 3) de la estructura al asiento del vehículo.

5. Estructura desmontable, portable y adaptable según cualquiera de las reivindicaciones anteriores **caracterizada** porque en la línea de coincidencia definida por el marco (12) en las partes de los módulos (2, 3) correspondientes a los respaldos y asientos se disponen bisagras (13) que permiten el abatimiento y/o plegado de los módulos (2, 3) de la estructura (1).

6. Estructura desmontable, portable y adaptable según cualquiera de las reivindicaciones anteriores **caracterizada** porque los módulos (2, 3) de la estructura (1) incorporan medios de adaptación en la parte lateral del marco (12) que los define para mantenerlos unidos entre sí.

7. Estructura desmontable, portable y adaptable según cualquiera de las reivindicaciones anteriores **caracterizada** porque está protegida por un acolchado o similar.

8. Estructura desmontable, portable y adaptable según la reivindicación 7 **caracterizada** porque el acolchado o similar presenta orificios en correspondencia con los puntos donde se localizan los vaciados o ranuras (16) de las láminas (14) en la parte de los respaldos (9, 10).

9. Estructura desmontable, portable y adaptable según las reivindicaciones 1 a 6 **caracterizada** porque el marco (12) dispone de una o más cinchas o similar (15) en su parte superior para la adaptación y sujeción de la estructura (1) a los reposacabezas del vehículo y para su utilización como asideros para el transporte de dicha estructura (1).

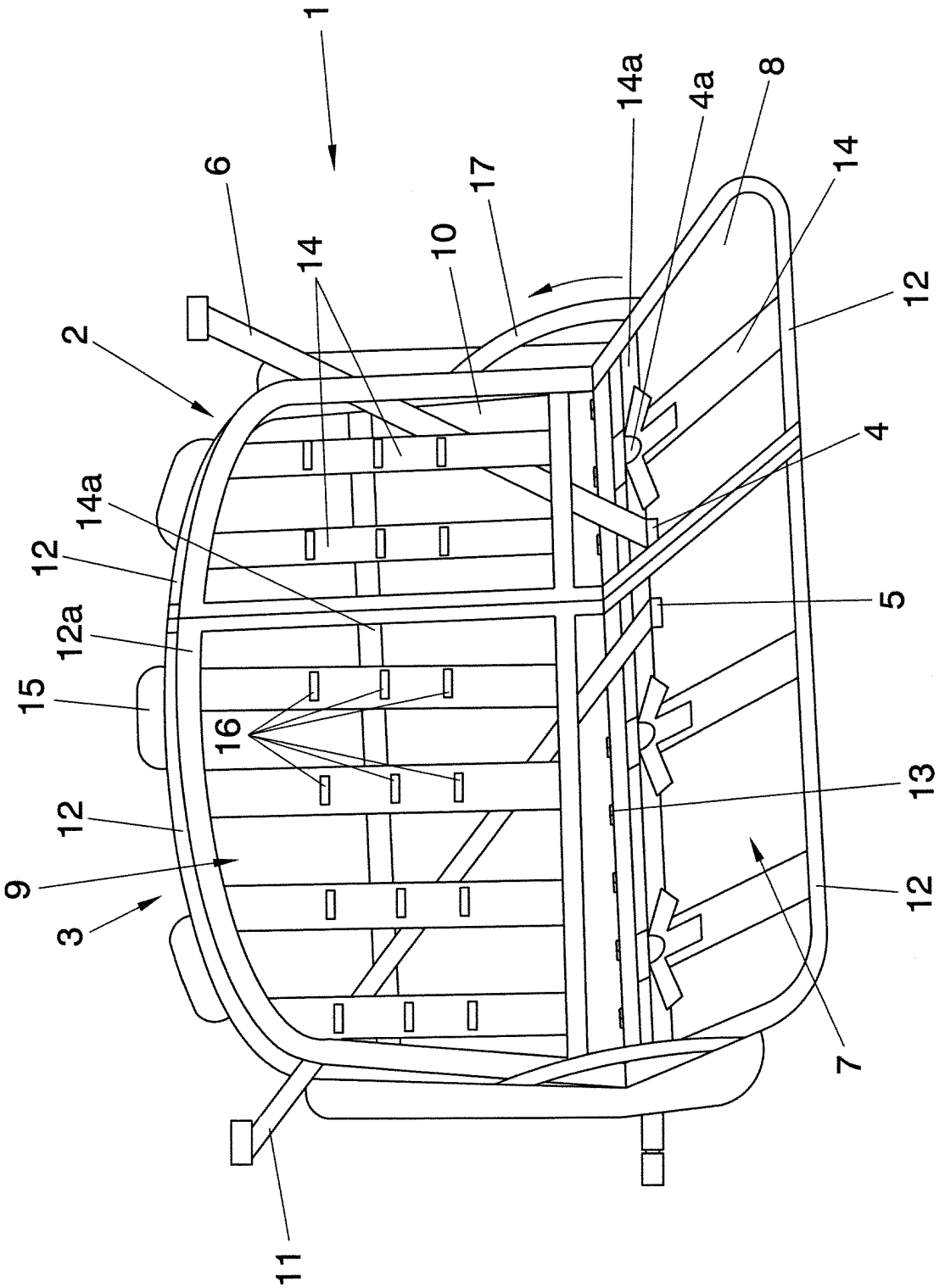

FIG. 1

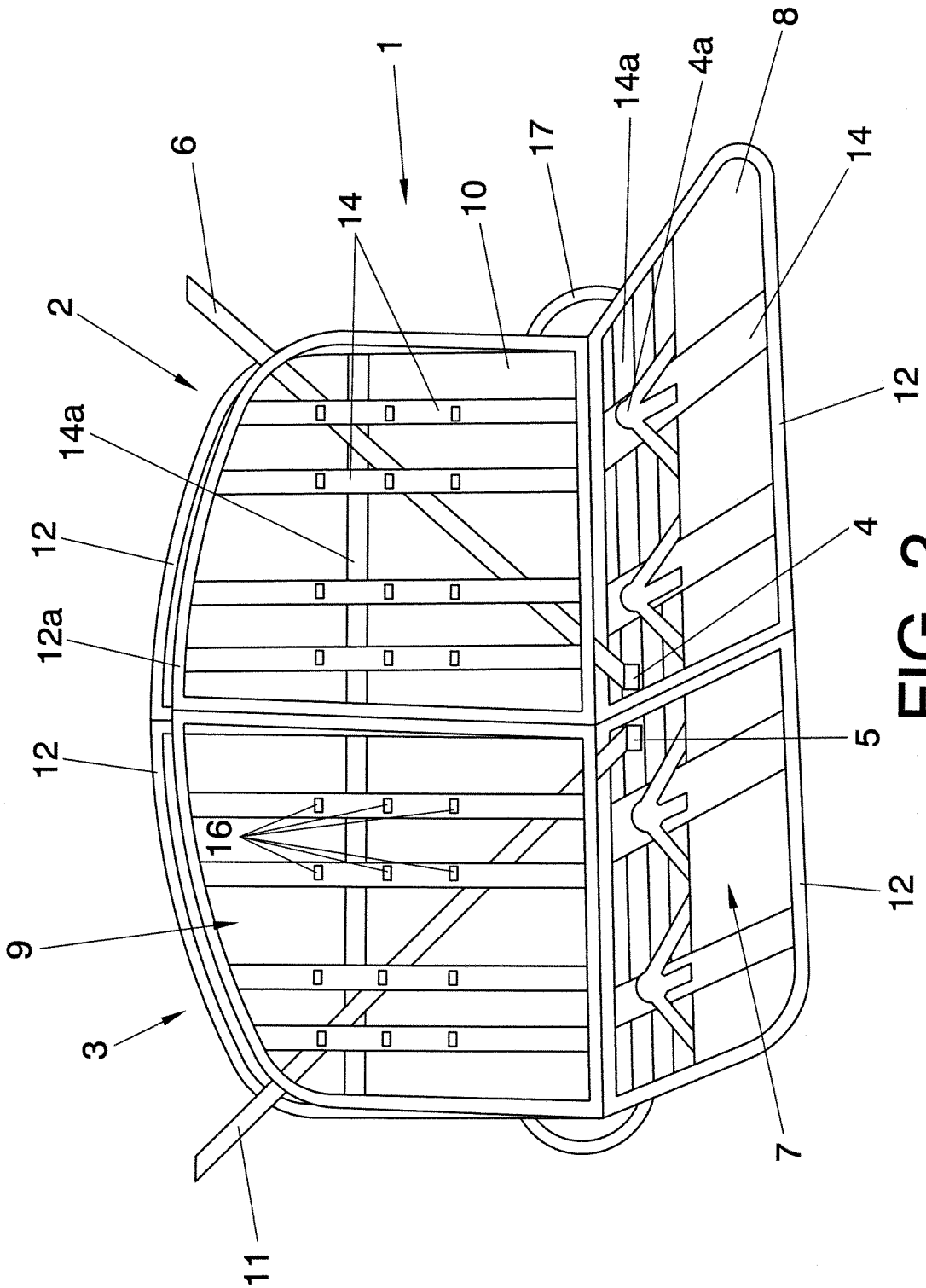

FIG. 2

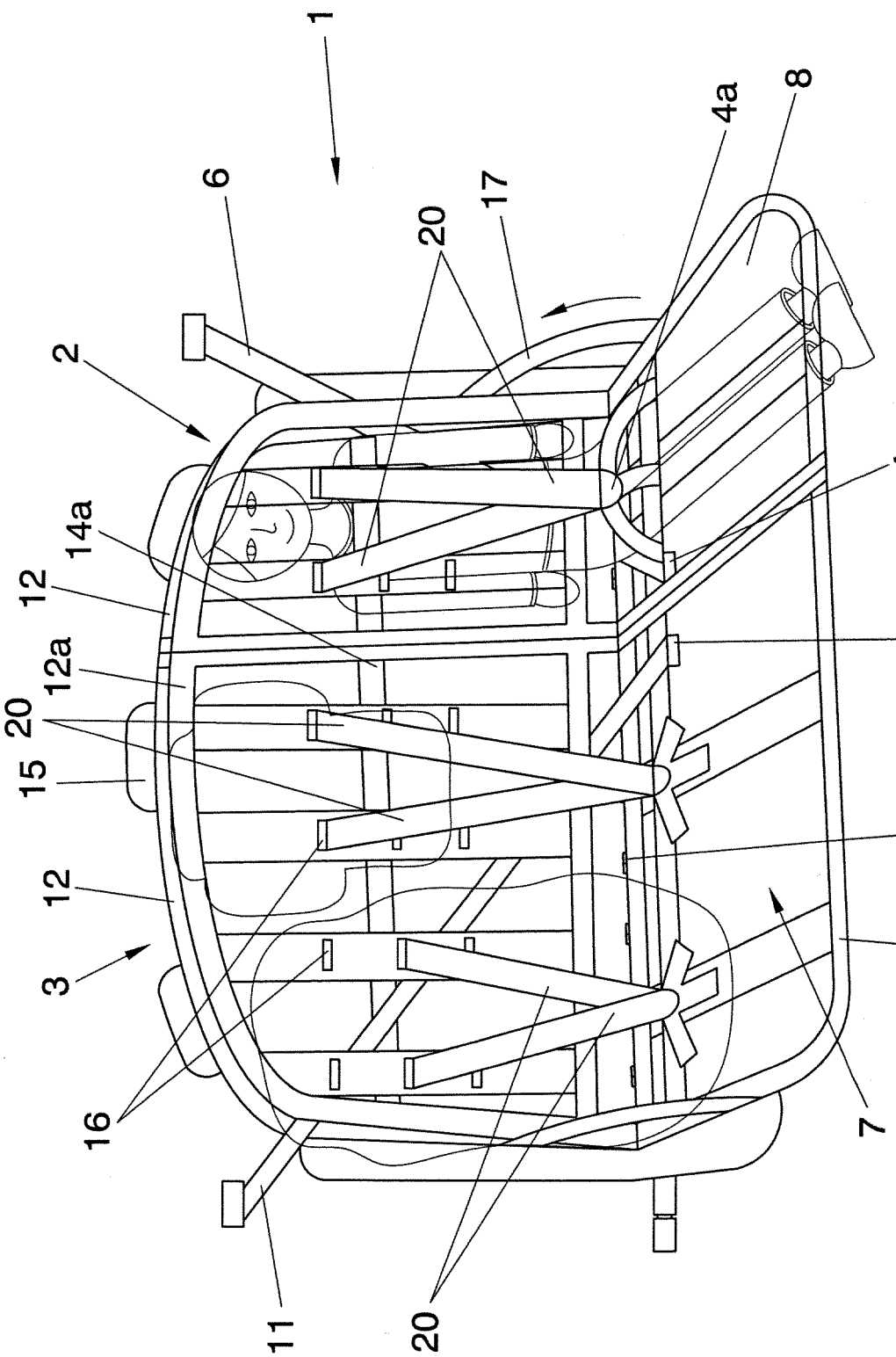

FIG. 3