(19)中华人民共和国国家知识产权局

(12)实用新型专利

(10)授权公告号 CN 209074008 U
(45)授权公告日 2019.07.09

(21)申请号 201821453240.7

(22)申请日 2018.09.06

(73)专利权人 刘海明
地址 065000 河北省廊坊市香河县钳屯乡双安小区344号

(72)发明人 刘海明

(74)专利代理机构 北京久维律师事务所 11582
代理人 邢江峰

(51)Int.Cl.
A47G 9/10(2006.01)

权利要求书1页 说明书2页 附图2页

(54)实用新型名称

一种使用方便舒适的颈椎枕

(57)摘要

本实用新型涉及枕头。目的在于提供一种使用方便舒适的颈椎枕。本实用新型所采用的技术方案是：一种使用方便舒适的颈椎枕，包括枕芯和套设在枕芯外的枕套，所述枕套的两侧设置开口，所述枕芯经开口穿入枕套内；所述枕芯由芯套、方芯及棒芯构成，所述方芯和棒芯共同设置在芯套内构成一体结构。本实用新型通过芯套将方芯和棒芯结合为一体，既能够对颈椎进行有效的支撑，又能防止二者错位，使用极为方便。

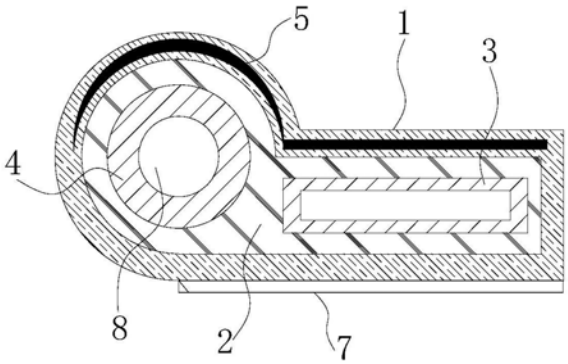

CN 209074008 U

1.一种使用方便舒适的颈椎枕,其特征在于:包括枕芯和套设在枕芯外的枕套(1),所述枕套(1)的两侧设置开口,所述枕芯经开口穿入枕套(1)内;所述枕芯由芯套(2)、方芯(3)及棒芯(4)构成,所述方芯(3)和棒芯(4)共同设置在芯套(2)内构成一体结构。

2.根据权利要求1所述的使用方便舒适的颈椎枕,其特征在于:所述枕套(1)顶部对应方芯(3)及棒芯(4)的位置设置有乳胶垫(5)。

3.根据权利要求2所述的使用方便舒适的颈椎枕,其特征在于:所述乳胶垫(5)位于芯套(2)的内表面。

4.根据权利要求1所述的使用方便舒适的颈椎枕,其特征在于:所述枕套(1)的开口两侧设置系绳(6)。

5.根据权利要求1所述的使用方便舒适的颈椎枕,其特征在于:所述枕套(1)的底部设置有一层软橡胶防滑层(7),所述软橡胶防滑层(7)的地面均匀设置有若干锯齿状的凸起。

6.根据权利要求1所述的使用方便舒适的颈椎枕,其特征在于:所述方芯(3)和棒芯(4)的内部分别设置有一个方形和圆形的调节气囊(8),所述调节气囊(8)的充气管伸出芯套(2)外。

一种使用方便舒适的颈椎枕

技术领域

[0001] 本实用新型涉及枕头，具体涉及一种使用方便舒适的颈椎枕。

背景技术

[0002] 传统的植物填充颈椎套枕，如图1所示，由一个独立的方枕和一个独立的圆形棒枕构成。在使用时，二者进行组合使用，圆形棒枕紧贴方枕进行放置，方枕垫在头部的下方，圆形棒枕垫在颈椎的下方，形成一个物理牵引的自然弧度，实现对颈椎的保护。

[0003] 但是这种传统的方式由于圆形棒枕和方枕是相互独立的，平时使用时只能保持固定的平躺姿势，如果身体移动，方枕或圆形棒枕会跟着移动，从而导致二者错位、放置不合理，进而影响使用中的舒适度，加重颈椎疼痛感。同时，传统的颈椎枕比较硬，躺前需要适应，侧身睡舒适度低。

发明内容

[0004] 本实用新型的目的在于提供一种使用方便舒适的颈椎枕，以解决上述问题。

[0005] 为实现上述发明目的，本实用新型所采用的技术方案是：一种使用方便舒适的颈椎枕，包括枕芯和套设在枕芯外的枕套，所述枕套的两侧设置开口，所述枕芯经开口穿入枕套内；所述枕芯由芯套、方芯及棒芯构成，所述方芯和棒芯共同设置在芯套内构成一体结构。

[0006] 优选的，所述枕套顶部对应方芯及棒芯的位置设置有乳胶垫。

[0007] 优选的，所述乳胶垫位于芯套的内表面。

[0008] 优选的，所述枕套的开口两侧设置系绳。

[0009] 优选的，所述枕套的底部设置有一层软橡胶防滑层，所述软橡胶防滑层的地面均匀设置有若干锯齿状的凸起。

[0010] 优选的，所述方芯和棒芯的内部分别设置有一个方形和圆形的调节气囊，所述调节气囊的充气管伸出芯套外。

[0011] 本实用新型的有益效果集中体现在，利用芯套将方芯和棒芯结合为一体，既能够对颈椎进行有效的支撑，又能防止二者错位，使用极为方便。具体来说，本实用新型与传统的颈椎套枕相比，由于摒弃了分体式结构，而是采用一体式结构，无论是取放、使用都更加的方便，不管是侧睡、仰睡或是大动作翻身都不会使方芯和棒芯发生相对移动，从而不会影响使用中的舒适度和便捷性。同时能够方便快速的拆下枕套，实现清洗和更换。另外，乳胶垫的设置既保证了整体的支撑性，又改善了柔软度，舒适性更强。

附图说明

[0012] 图1为现有技术的结构示意图；

[0013] 图2为本实用新型的结构示意图；

[0014] 图3为图1中所示结构的A-A向视图。

具体实施方式

[0015] 结合图2-3所示的一种使用方便舒适的颈椎枕，包括枕芯和套设在枕芯外的枕套1，所述芯套1可以采用多层结构，也可以采用单层结构，一般与人体接触的表面为棉表层，当然也可以根据实际需要选择其他材质的表层。如图2所示，所述枕套1的两侧设置开口，所述枕芯经开口穿入枕套1内，一般枕套1的尺寸略微小于枕芯，从而利用枕芯自身的膨胀定位在枕套1内部。当然，为了进一步提高稳定性，防止枕芯脱出，更好的做法还可以是，所述枕套1的开口两侧设置系绳6，利用系绳6可以快速的捆紧。同理，采用其他起到相同作用的结构也是可行的，例如：摁扣、魔术贴等。

[0016] 所述枕芯由芯套2、方芯3及棒芯4构成，本实用新型最大的改进之处在于，所述方芯3和棒芯4共同设置在芯套2内构成一体结构。所述的一体结构也就是，芯套2内有与方芯3和棒芯4相适应的内腔，方芯3和棒芯4都安装在芯套2内，从而构成一个整体。

[0017] 本实用新型与传统的颈椎套枕相比，由于摒弃了分体式结构，而是采用一体式结构，无论是取放、使用都更加的方便，不管是侧睡、仰睡或是大动作翻身都不会使方芯3和棒芯4发生相对移动，从而不会影响使用中的舒适度和便捷性。同时能够方便快速的拆下枕套1，实现清洗和更换。

[0018] 另外，为了进一步提高本实用新型的舒适性，所述枕套1顶部对应方芯3及棒芯4的位置设置有天然乳胶垫5。乳胶垫5的设置既保证了整体的支撑性，又改善了柔软度，舒适性更强。关于乳胶垫5的安装位置，当枕套1采用单层结构时，所述乳胶垫5一般固定在芯套2的内表面。当枕套1采用双层或多层结构时，所述乳胶垫5一般设置在芯套2的其中两层之间。

[0019] 由于枕头在使用过程中，夏天往往会放置在草席、麻将席等上进行使用，这些席子由于与枕头之间的摩擦力不足，往往会滑动，影响使用。为此，更好的做法还可以是，所述枕套1的底部设置有一层软橡胶防滑层7，所述软橡胶防滑层7的地面均匀设置有若干锯齿状的凸起，软橡胶防滑层7的厚度不易太厚，一般在0.5-1mm左右。

[0020] 除此之外，由于不同使用者对枕头柔软度具有不同需求，为了提高本实用新型的通用性，更好的做法是，所述方芯3和棒芯4的内部分别设置有一个方形和圆形的调节气囊8，所述调节气囊8的充气管伸出芯套2外。通过充气管对调节气囊8进行充放气，从而改变调节气囊8的硬度，饱和充气时调节气囊8相对较硬，放气后调节气囊8逐渐变软，因此本实用新型可以进行整体软硬度的调整，适应各种不同的客户群体。

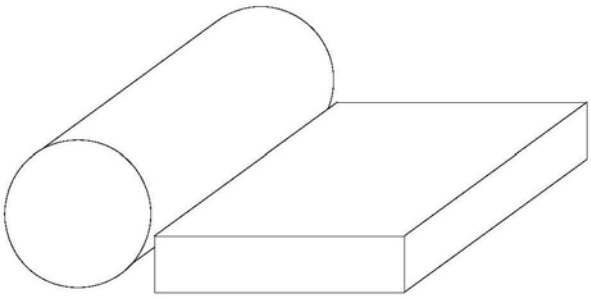

图1

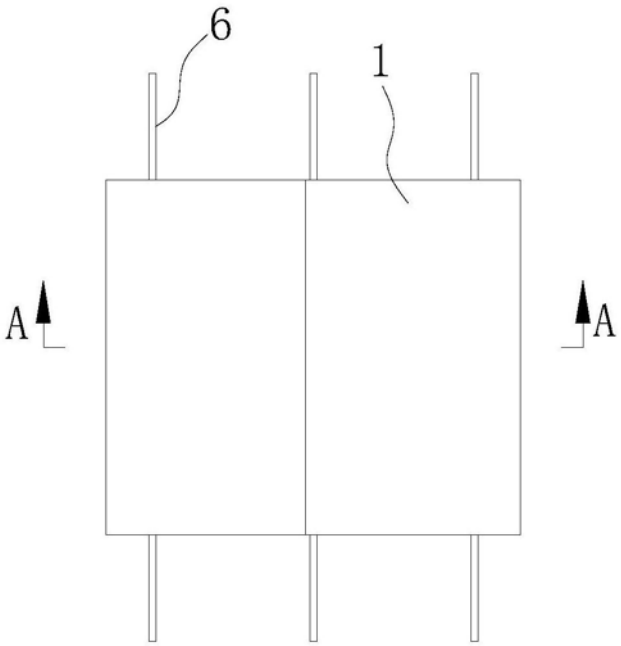

图2

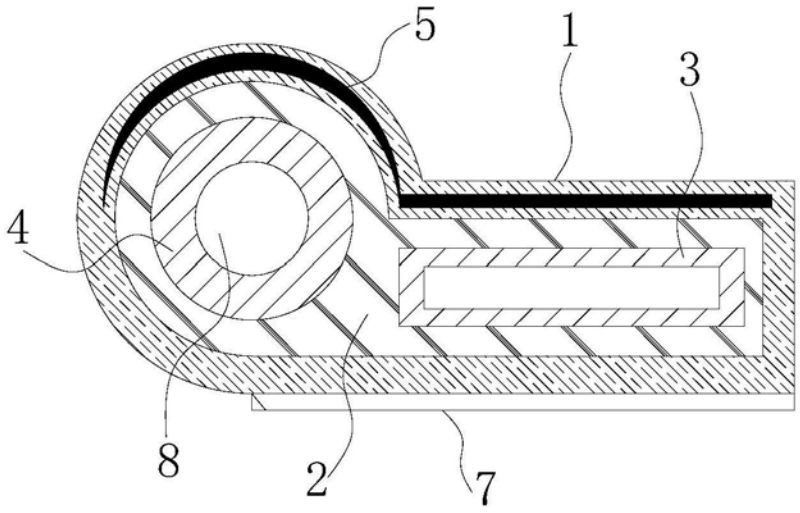

图3