(19)中华人民共和国国家知识产权局

(12)实用新型专利

(10)授权公告号 CN 204375202 U
(45)授权公告日 2015.06.03

(21)申请号 201520025751.9

(22)申请日 2015.01.15

(73)专利权人 黑龙江职业学院
地址 150080 黑龙江省哈尔滨市南岗区学府路7号

(72)发明人 董瀛 裴昭颖 田文君

(74)专利代理机构 哈尔滨龙科专利代理有限公司 23206
代理人 高媛

(51)Int.Cl.
G09B 5/06(2006.01)
G09F 9/35(2006.01)

权利要求书1页 说明书2页 附图2页

(54)实用新型名称

一种思想政治教育教学使用的多功能液晶显示屏

(57)摘要

一种思想政治教育教学使用的多功能液晶显示屏，包括液晶显示屏、扬声器、支柱、旋转装置、底座、USB接口、电源开关、手写板、连接手臂、电源插口和VGA插孔，所述液晶显示屏左右两侧分别设置有扬声器，所述支柱与液晶显示屏固定连接，所述底座与支柱通过旋转装置链接，所述电源开关设置在液晶显示屏上侧面，所述USB接口设置在液晶显示屏背面靠上端，所述VGA插孔设置在液晶显示屏背面靠下端，所述VGA插孔右侧设置有电源插口，所述手写板与液晶显示屏通过连接手臂连接，在重点处教师可以在手写板上进行记录，也可以在手写板上书写与教学内容相关的重点内容，便于学生们的重复学习与记忆，该装置设计合理，外形美观，操作简单，便于教学与学习。

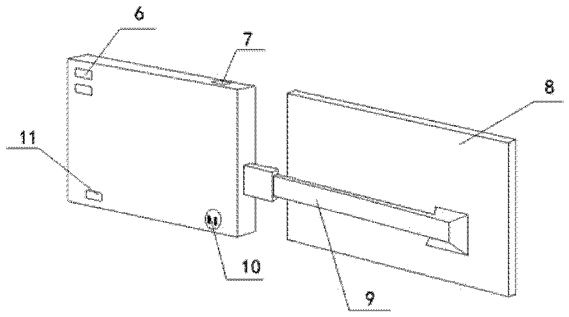

CN 204375202 U

1.一种思想政治教育教学使用的多功能液晶显示屏，包括液晶显示屏(1)、扬声器(2)、支柱(3)、旋转装置(4)、底座(5)、USB 接口(6)、电源开关(7)、手写板(8)、连接手臂(9)、电源插口(10)和 VGA 插孔(11)，其特征在于：所述液晶显示屏(1)左右两侧分别设置有扬声器(2)，所述支柱(3)与液晶显示屏(1)固定连接，所述底座(5)与支柱(3)通过旋转装置(4)链接，所述电源开关(7)设置在液晶显示屏(1)上侧面，所述 USB 接口(6)设置在液晶显示屏(1)背面靠上端，所述 VGA 插孔(11)设置在液晶显示屏(1)背面靠下端，所述 VGA 插孔(11)右侧设置有电源插口(10)，所述手写板(8)与液晶显示屏(1)通过连接手臂(9)连接。

2.根据权利要求 1 所述的一种思想政治教育教学使用的多功能液晶显示屏，其特征在于：所述液晶显示屏(1)可以围绕底座(5)旋转，并且液晶显示屏(1)为触摸屏。

3.根据权利要求 1 所述的一种思想政治教育教学使用的多功能液晶显示屏，其特征在于：所述 USB 接口(6)数量为两个。

4.根据权利要求 1 所述的一种思想政治教育教学使用的多功能液晶显示屏，其特征在于：所述连接手臂(9)可以左右伸缩。

5.根据权利要求 1 所述的一种思想政治教育教学使用的多功能液晶显示屏，其特征在于：所述连接手臂(9)与液晶显示屏(1)和手写板(8)连接方式为焊接。

6.根据权利要求 1 所述的一种思想政治教育教学使用的多功能液晶显示屏，其特征在于：所述液晶显示屏(1)和手写板(8)外表面不在同一平面上，手写板(8)可以覆盖在液晶显示屏(1)上。

一种思想政治教育教学使用的多功能液晶显示屏

技术领域

[0001] 本实用新型涉及一种教学装置，特别是一种思想政治教育教学使用的多功能液晶显示屏。

背景技术

[0002] 思想政治教育课是一门理论性比较强的课，对于此门功课学生比较难提起兴趣来，教师也比较难讲，并且课堂的大量内容都需要板书，比较浪费时间，随着素质教育的全面实施和教育创新的大力推进，国内外的与时俱进的思想实事、政治理论在思想政治教育中的重要性日益突显出来。目前，高校所采用的思想政治文教学形式都比较单一，大多采用投影仪进行教学，但是由于政治文件的时效性和多元性，文件和信息更新快，种类多，无法达到预期的教育效果，加血效率低下，因而不利于教育活动的开展。

实用新型内容

[0003] 本实用新型的目的就在于为了解决上述问题而提供一种思想政治教育教学使用的多功能液晶显示屏。

[0004] 本实用新型通过以下技术方案来实现上述目的：一种思想政治教育教学使用的多功能液晶显示屏，包括液晶显示屏、扬声器、支柱、旋转装置、底座、USB 接口、电源开关、手写板、连接手臂、电源插口和 VGA 插孔，所述液晶显示屏左右两侧分别设置有扬声器，所述支柱与液晶显示屏固定连接，所述底座与支柱通过旋转装置链接，所述电源开关设置在液晶显示屏上侧面，所述 USB 接口设置在液晶显示屏背面靠上端，所述 VGA 插孔设置在液晶显示屏背面靠下端，所述 VGA 插孔右侧设置有电源插口，所述手写板与液晶显示屏通过连接手臂连接。

[0005] 作为本实用新型的进一步技术特征，所述液晶显示屏可以围绕底座旋转，并且液晶显示屏为触摸屏。

[0006] 作为本实用新型的进一步技术特征，所述 USB 接口数量为两个。

[0007] 作为本实用新型的进一步技术特征，所述连接手臂可以左右伸缩。

[0008] 作为本实用新型的进一步技术特征，所述连接手臂与液晶显示屏和手写板连接方式为焊接。

[0009] 作为本实用新型的进一步技术特征，所述液晶显示屏和手写板外表面不在同一平面上，手写板可以覆盖在液晶显示屏上。

[0010] 本实用新型的有益效果为：该教学装置可以连接电脑设备或投影仪进行教学，使得教学方式多样化，便于提高学生们的学习兴趣，进而提高学习效率，可以通过该装置播放与思想政治教育相关的实时视频资料，在重点处教师可以在手写板上进行记录，也可以在手写板上书写与教学内容相关的重点内容，便于学生们的重复学习与记忆，提高学生们的学习效率，并且该显示屏可以旋转，便于各个座位上的学生都能观看到教学内容，且书写板可以左右移动，便于存放与保护液晶显示屏，延长使用寿命，该装置设计合理，外形美观，操

作简单，便于教学与学习。

附图说明

[0011] 图 1 为本实用新型所述液晶显示屏背面结构示意图；

[0012] 图 2 为本实用新型所述结构示意图；

[0013] 图中：1、液晶显示屏，2、扬声器，3、支柱，4、旋转装置，5、底座，6、USB 接口，7、电源开关，8、手写板，9、连接手臂，10、电源插口，11、VGA 插孔。

具体实施方式

[0014] 下面将结合本实用新型实施例中的附图，对本实用新型实施例中的技术方案进行清楚、完整地描述，显然，所描述的实施例仅仅是本实用新型一部分实施例，而不是全部的实施例。基于本实用新型中的实施例，本领域普通技术人员在没有做出创造性劳动前提下所获得的所有其他实施例，都属于本实用新型保护的范围。

[0015] 结合附图 1~2 描述，本实用新型一种思想政治教育教学使用的多功能液晶显示屏，包括液晶显示屏 1、扬声器 2、支柱 3、旋转装置 4、底座 5、USB 接口 6、电源开关 7、手写板 8、连接手臂 9、电源插口 10 和 VGA 插孔 11，所述液晶显示屏 1 左右两侧分别设置有扬声器 2，所述支柱 3 与液晶显示屏 1 固定连接，所述底座 5 与支柱 3 通过旋转装置 4 链接，所述电源开关 7 设置在液晶显示屏 1 上侧面，所述 USB 接口 6 设置在液晶显示屏 1 背面靠上端，所述 VGA 插孔 11 设置在液晶显示屏 1 背面靠下端，可以连接投影仪等教学设备进行教学，使教学方式多样化，提高学生们的学习效率，所述 VGA 插孔 11 右侧设置有电源插口 10，所述手写板 8 与液晶显示屏 1 通过连接手臂 9 连接，手写板 8 的设置，可以使教师在重点处在手写板 8 上进行记录，也可以在手写板 8 上书写与教学内容相关的重点内容，便于学生们的重复学习与记忆，提高学生们的学习效率，所述液晶显示屏 1 可以围绕底座 5 旋转，便于各个座位上的学生都能观看到教学内容，并且液晶显示屏 1 为触摸屏，便于教师的操作，提高教学的效率，所述 USB 接口 6 数量为两个，可以同时连接多个移动设备进行相关资料的拷贝，便于教学，所述连接手臂 9 可以左右伸缩，所述连接手臂 9 与液晶显示屏 1 和手写板 8 连接方式为焊接，所述液晶显示屏 1 和手写板 8 外表面不在同一平面上，手写板 8 可以覆盖在液晶显示屏 1 上，便于存放与保护液晶显示屏 1，延长该装置的使用寿命。

[0016] 对于本领域技术人员而言，显然本实用新型不限于上述示范性实施例的细节，而且在不背离本实用新型的精神或基本特征的情况下，能够以其他的具体形式实现本实用新型。因此，无论从哪一点来看，均应将实施例看作是示范性的，而且是非限制性的，本实用新型的范围由所附权利要求而不是上述说明限定，因此旨在将落在权利要求的等同要件的含义和范围内的所有变化囊括在本实用新型内。不应将权利要求中的任何附图标记视为限制所涉及的权利要求。

[0017] 此外，应当理解，虽然本说明书按照实施方式加以描述，但并非每个实施方式仅包含一个独立的技术方案，说明书的这种叙述方式仅仅是为清楚起见，本领域技术人员应当将说明书作为一个整体，各实施例中的技术方案也可以经适当组合，形成本领域技术人员可以理解的其他实施方式。

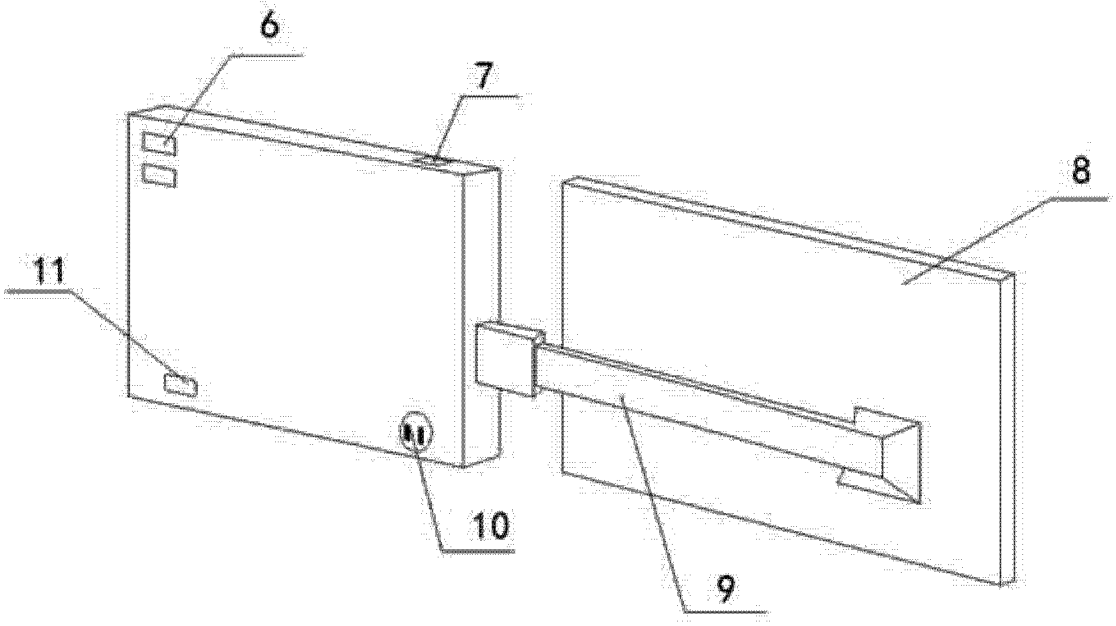

图 1

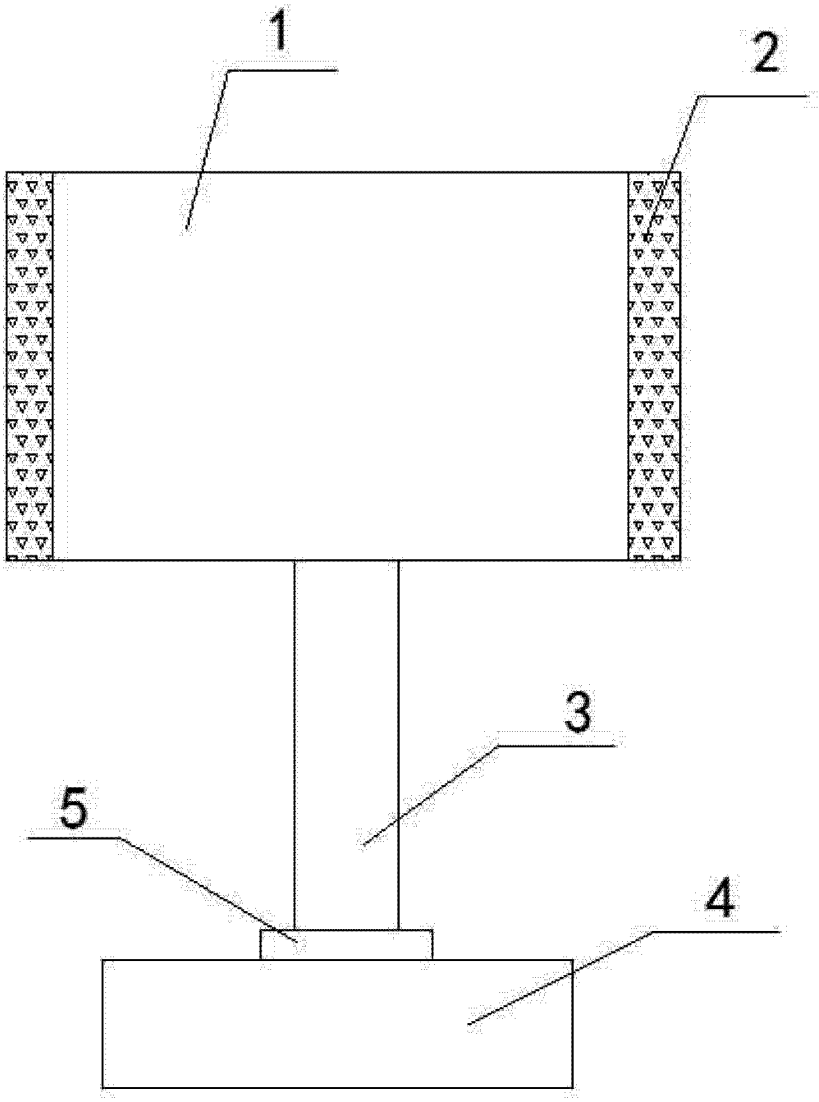

图 2