(19)中华人民共和国国家知识产权局

(12)实用新型专利

(10)授权公告号 CN 213551077 U
(45)授权公告日 2021.06.29

(21)申请号 202022404264.7
(22)申请日 2020.10.26
(73)专利权人 上海保优网络科技有限公司
地址 200120 上海市浦东新区杨高北路528号14幢2L40室
(72)发明人 吴卫东
(74)专利代理机构 山东明宇知信知识产权代理事务所(普通合伙) 37329
代理人 钟文强
(51)Int.Cl.
A47G 29/12(2006.01)
A47G 29/122(2006.01)
A47G 29/124(2006.01)
B65D 6/16(2006.01)
B65D 25/10(2006.01)
B65D 25/20(2006.01)

权利要求书1页 说明书3页 附图4页

(54)实用新型名称

一种可折叠快递柜

(57)摘要

本实用新型涉及快递柜.技术领域,且公开了一种可折叠快递柜,包括侧板,所述侧板分为前后侧板和左右侧板,所述左右侧板下端部均固定安装有两个承重小板,每个所述承重小板上端部固定安装有孔柱,所述前侧板下端部固定安装有固定机构,所述固定机构同样包含有承重小板以及限位槽、划扣,所述前侧板下端部固定安装有承重小板,所述承重小板上开设有限位槽,所述限位槽内部活动安装有划扣。该种可折叠快递柜,对快递柜作进一步的改进,整个结构实现可折叠的操作,进而在不使用该装置时,可以将整个装置进行折叠收纳,占据的空间更小,而且使用时,整个结构的拼接较为简便,操作简单,实用性更强。

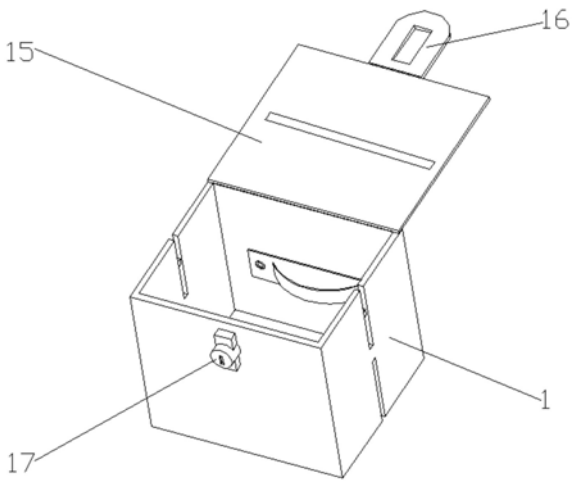

CN 213551077 U

1.一种可折叠快递柜,包括侧板(1);

其特征在于:

所述侧板(1)分为前后侧板和左右侧板,所述左右侧板下端部均固定安装有两个承重小板(2),每个所述承重小板(2)上端部固定安装有孔柱(3),所述前侧板下端部固定安装有固定机构(4),所述固定机构(4)同样包含有承重小板(2)以及限位槽(5)、划扣(6),所述前侧板下端部固定安装有承重小板(2),所述承重小板(2)上开设有限位槽(5),所述限位槽(5)内部活动安装有划扣(6)。

2.根据权利要求1所述的一种可折叠快递柜,其特征在于:所述后侧板一侧固定粘接有免钉螺丝帖(10),所述免钉螺丝帖(10)一侧设置有固定板(11),所述固定板(11)上开设有螺纹孔(12),所述免钉螺丝帖(10)螺纹连接于螺纹孔(12)内部,所述固定板(11)一侧固定连接有连接板(13),所述连接板(13)一侧固定连接有弹性拉绳(14)。

3.根据权利要求1所述的一种可折叠快递柜,其特征在于:所述承重小板(2)上方设置有底板(7),所述底板(7)上两侧的位置开设有圆孔(9),所述底板(7)上一侧靠近边缘的位置开设有方槽(8),所述底板(7)铰接在后侧板下端,所述方槽(8)、限位槽(5)以及划扣(6)相互配合连接。

4.根据权利要求3所述的一种可折叠快递柜,其特征在于:所述圆孔(9)、方槽(8)的位置与孔柱(3)、限位槽(5)的位置相对应。

5.根据权利要求2所述的一种可折叠快递柜,其特征在于:所述侧板(1)上端部活动安装有顶板(15),所述前侧板一侧固定安装有锁(17),所述顶板(15)一端活动安装有锁扣(16)。

6.根据权利要求5所述的一种可折叠快递柜,其特征在于:所述锁扣(16)与锁(17)活动卡接。

7.根据权利要求2所述的一种可折叠快递柜,其特征在于:所述侧板(1) 中包含有两块单一板块,两个所述单一板块相互铰接,并且两个但一板件在同一竖直平面上均可进行折叠。

一种可折叠快递柜

技术领域

[0001] 本实用新型涉及快递柜.技术领域,具体为一种可折叠快递柜。

背景技术

[0002] 快递柜是指存放以及运输物品的一种装置。

[0003] 现在人们已习惯网络购物,价廉物美、方便、省力,送货上门。但现实往往家中无人接收,快递被放门口是很普遍现象,丢失索赔时有发生。为此客户、快递员、商家都很无奈。

[0004] 现有的快递柜都是以骨架固定的一体结构,在不使用时,占用空间较大,而且在运送液体时,由于没有固定装置,可能会造成洒落,浪费了资源。

实用新型内容

[0005] (一)解决的技术问题

[0006] 针对现有技术的不足,本实用新型提供了一种可折叠快递柜,具备可折叠以及可束缚等优点,解决了背景技术提出的问题。

[0007] (二)技术方案

[0008] 为实现上述可折叠以及可束缚的目的,本实用新型提供如下技术方案:一种可折叠快递柜,包括侧板,所述侧板分为前后侧板和左右侧板,所述左右侧板下端部均固定安装有两个承重小板,每个所述承重小板上端部固定安装有孔柱,所述前侧板下端部固定安装有固定机构,所述固定机构同样包含有承重小板以及限位槽、划扣,所述前侧板下端部固定安装有承重小板,所述承重小板上开设有限位槽,所述限位槽内部活动安装有划扣。

[0009] 优选的,所述后侧板一侧固定粘接有免钉螺丝帖,所述免钉螺丝帖一侧设置有固定板,所述固定板上开设有螺纹孔,所述免钉螺丝帖螺纹连接于螺纹孔内部,所述固定板一侧固定连接有连接板,所述连接板一侧固定连接有弹性拉绳。

[0010] 优选的,所述承重小板上方设置有底板,所述底板上两侧的位置开设有圆孔,所述底板上一侧靠近边缘的位置开设有方槽。

[0011] 优选的,所述圆孔、方槽的位置与孔柱、限位槽的位置相对应。

[0012] 优选的,所述侧板上端部活动安装有顶板,所述前侧板一侧固定安装有锁,所述顶板一端活动安装有锁扣。

[0013] 优选的,所述锁扣与锁活动卡接。

[0014] 优选的,所述顶板上设有信箱口,用于投放信件、文件类物品。

[0015] (三)有益效果

[0016] 与现有技术对比,本实用新型具备以下有益效果:

[0017] 1、该种可折叠快递柜,对快递柜作进一步的改进,整个结构实现可折叠的操作,进而在不使用该装置时,可以将整个装置进行折叠收纳,占据的空间更小,而且使用时,整个结构的拼接较为简便,操作简单,实用性更强。

[0018] 2、该种可折叠快递柜,增加了快递柜的实用性以及多样性,在运送饮料等含有大

量水分的物品时，可以对该物品单独进行固定，以确保物品不会出现倾倒的情况，进而保护效果更强，而且整个结构的成本较低，节省成本。

附图说明

[0019] 图1为本实用新型整体结构示意图；

[0020] 图2为本实用新型图1内部爆炸结构示意图；

[0021] 图3为本实用新型固定机构结构示意图；

[0022] 图4为本实用新型束缚机构结构示意图。

[0023] 图中：1、侧板；2、承重小板；3、孔柱；4、固定机构；5、限位槽；6、划扣；7、底板；8、方槽；9、圆孔；10、免钉螺丝帖；11、固定板；12、螺纹孔；13、连接板；14、弹性拉绳；15、顶板；16、锁扣；17、锁。

具体实施方式

[0024] 下面将结合本实用新型实施例中的附图，对本实用新型实施例中的技术方案进行清楚、完整地描述，显然，所描述的实施例仅仅是本实用新型一部分实施例，而不是全部的实施例。基于本实用新型中的实施例，本领域普通技术人员在没有做出创造性劳动前提下所获得的所有其他实施例，都属于本实用新型保护的范围。

[0025] 实施例一

[0026] 请参阅图1-4，一种可折叠快递柜，包括侧板1，侧板1分为前后侧板和左右侧板，左右侧板下端部均固定安装有两个承重小板2，每个承重小板2上端部固定安装有孔柱3，前侧板下端部固定安装有固定机构4，固定机构4同样包含有承重小板2以及限位槽5、划扣6，前侧板下端部固定安装有承重小板2，承重小板2上开设有限位槽5，限位槽5内部活动安装有划扣6；

[0027] 进一步的，承重小板2上方设置有底板7，底板7上两侧的位置开设有圆孔9，底板7上一侧靠近边缘的位置开设有方槽8，圆孔9、方槽8的位置与孔柱3、限位槽5的位置相对应；

[0028] 进一步的，侧板1上端部活动安装有顶板15，前侧板一侧固定安装有锁17，顶板15一端活动安装有锁扣16，锁扣16与锁17活动卡接，侧板1为拼接式结构，进而可以实现折叠，在使用该装置时，先将底板7上的圆孔9、方槽8对准承重小板2上的孔柱3以及限位槽5进行初步固定，之后再将划扣6向下滑动，进一步实现对侧板1的固定。

[0029] 进一步的，所述顶板上设有信箱口，用于投放信件、文件类物品。

[0030] 实施例二

[0031] 基于实施例一，如图1-4，后侧板一侧固定粘接有免钉螺丝帖10，免钉螺丝帖10一侧设置有固定板11，固定板11上开设有螺纹孔12，免钉螺丝帖10螺纹连接于螺纹孔12内部，固定板11一侧固定连接有连接板13，连接板13一侧固定连接有弹性拉绳14，在运送饮料等物品时，可以将饮料瓶插接进入到连接板13上的弹性拉绳14内部，进而通过弹性拉绳14自身的弹力，对饮料进行固定。

[0032] 工作原理：侧板1为拼接式结构，进而可以实现折叠，在使用该装置时，先将底板7上的圆孔9、方槽8对准承重小板2上的孔柱3以及限位槽5进行初步固定，之后再将划扣6向下滑动，进一步实现对侧板1的固定；

[0033] 该种设置，对快递柜作进一步的改进，整个结构实现可折叠的操作，进而在不使用该装置时，可以将整个装置进行折叠收纳，占据的空间更小，而且使用时，整个结构的拼接较为简便，操作简单，实用性更强；

[0034] 在运送饮料等物品时，可以将饮料瓶插接进入到连接板13上的弹性拉绳14内部，进而通过弹性拉绳14自身的弹力，对饮料进行固定；

[0035] 该种设置，增加了快递柜的实用性以及多样性，在运送饮料等含有大量水分的物品时，可以对该物品单独进行固定，以确保物品不会出现倾倒的情况，进而保护效果更强，而且整个结构的成本较低，节省成本。

[0036] 尽管已经示出和描述了本实用新型的实施例，对于本领域的普通技术人员而言，可以理解在不脱离本实用新型的原理和精神的情况下可以对这些实施例进行多种变化、修改、替换和变型，本实用新型的范围由所附权利要求及其等同物限定。

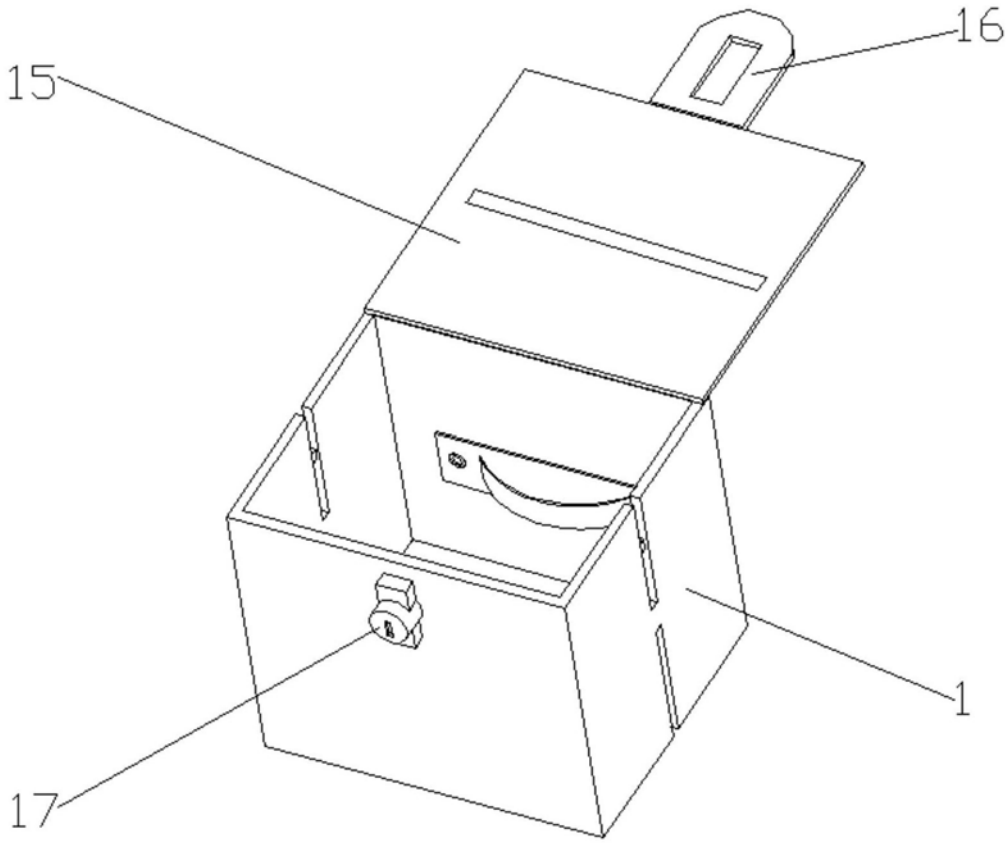

图1

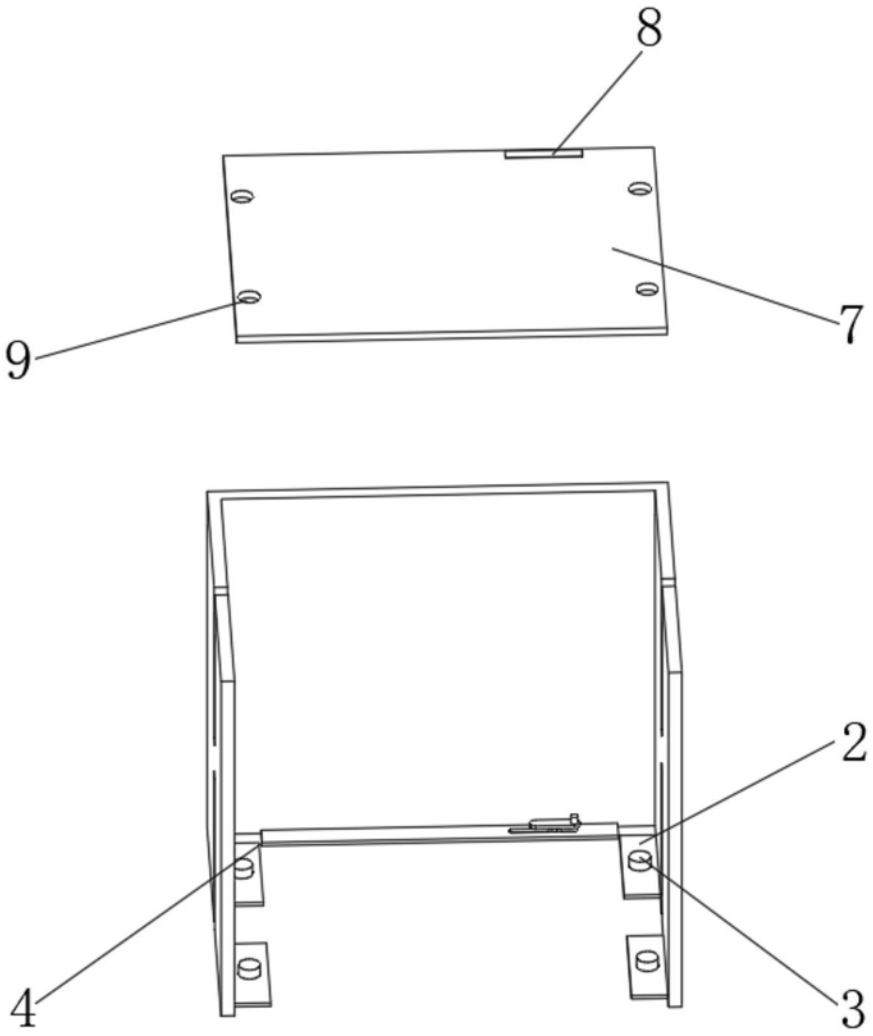

图2

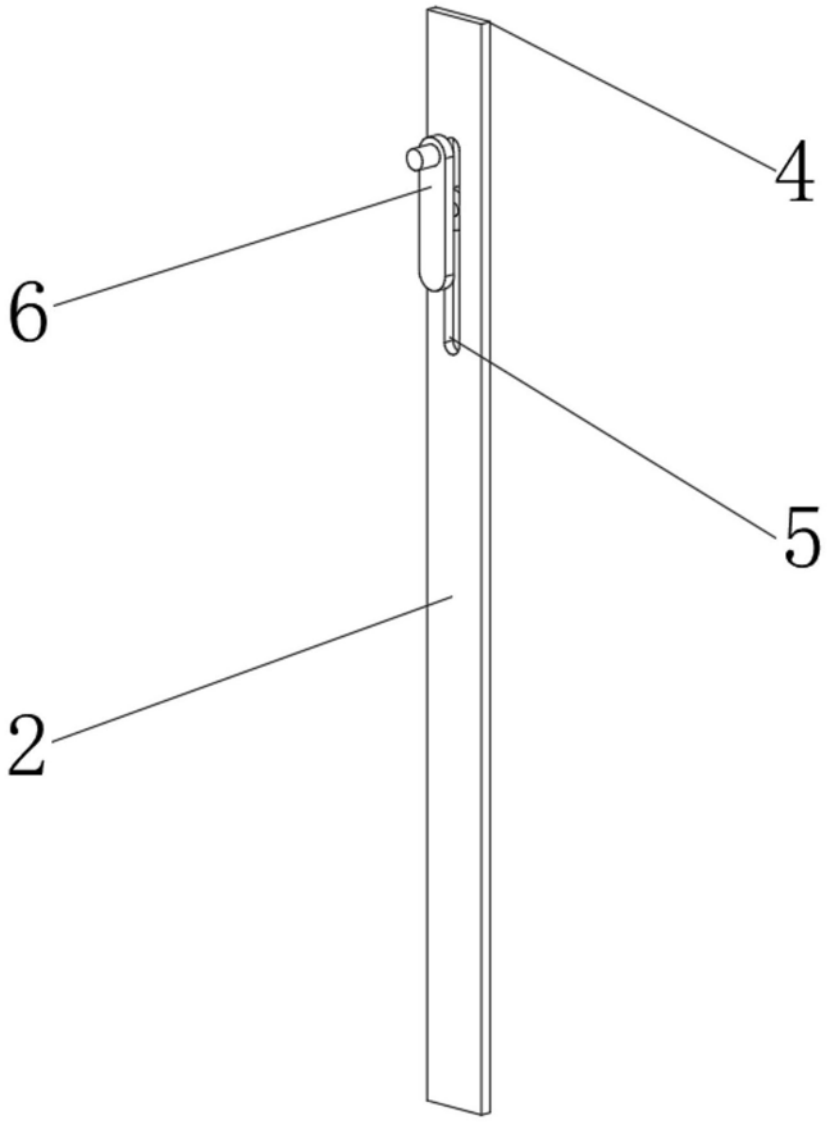

图3

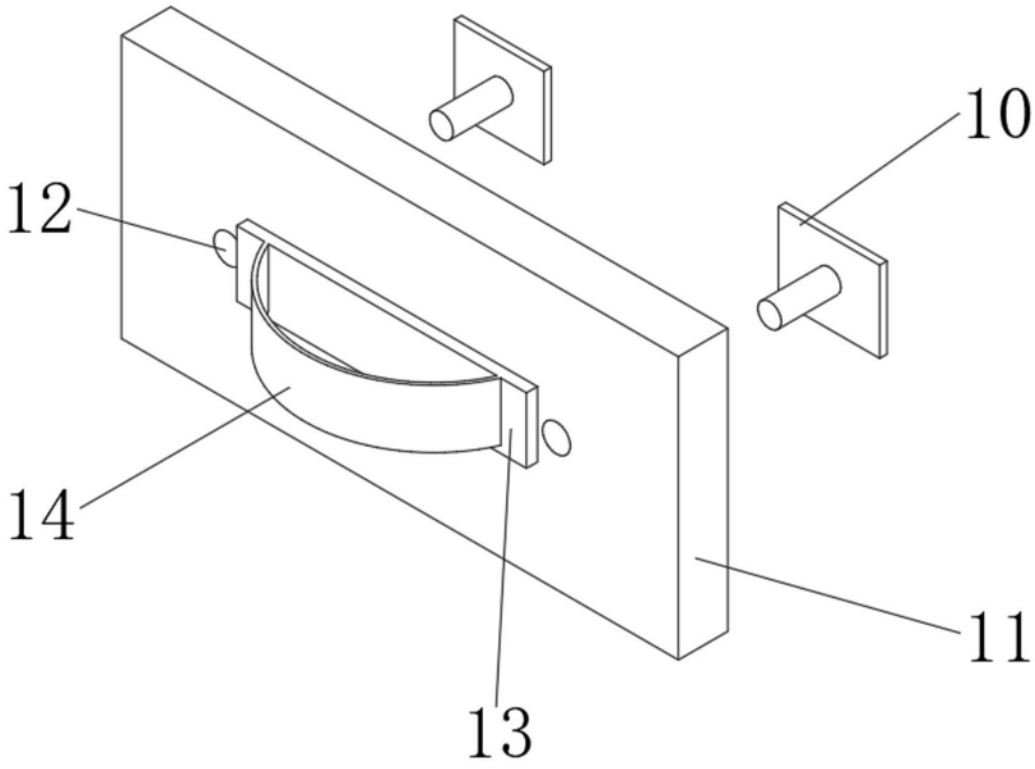

图4