(19)中华人民共和国国家知识产权局

(12)实用新型专利

(10)授权公告号 CN 202478238 U
(45)授权公告日 2012.10.10

(21)申请号 201220009981.2

(22)申请日 2012.01.11

(73)专利权人 韩萍
地址 266000 山东省青岛市市北区同兴路21号

(72)发明人 韩萍

(51)Int.Cl.
A61M 1/00(2006.01)

权利要求书 1 页 说明书 1 页 附图 1 页

(54)实用新型名称

一种新型的拔火罐

(57)摘要

一种新型的拔火罐，它涉及医疗器械技术领域，具体涉及一种新型的拔火罐。它包含活塞(1)、火罐体(2)、手柄(3)、拉杆(7)，它还包含限位棒(5)、穿孔(6)和刻度线(4)；拉杆(7)上一侧设置有刻度线(4)，且拉杆(7)上均有设置有穿孔(6)，拉杆(7)的穿孔(6)内设置有限位棒(5)。它结构简单，成本低，使用操作方便，拔力大且能自由控制，治疗效果好，不会造成烫伤，具有很高的市场前景。

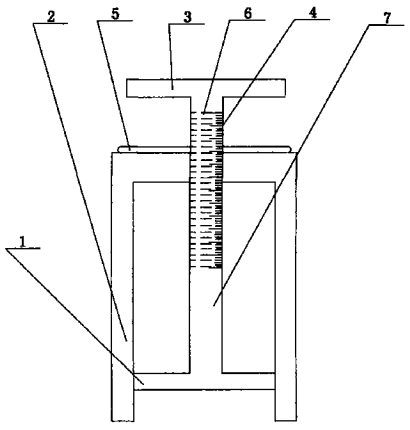

CN 202478238 U

1. 一种新型的拔火罐，它包含活塞 (1)、火罐体 (2)、手柄 (3)、拉杆 (7)，其特征在于它还包含限位棒 (5)、穿孔 (6) 和刻度线 (4) ；拉杆 (7) 上一侧设置有刻度线 (4)，且拉杆 (7) 上均有设置有穿孔 (6)，拉杆 (7) 的穿孔 (6) 内设置有限位棒 (5)。

一种新型的拔火罐

技术领域：

[0001] 本实用新型涉及医疗器械技术领域，具体涉及一种新型的拔火罐。

背景技术：

[0002] 拔火罐是中国传统医术中一种治疗风湿性腰腿痛、感冒、腹痛等症状的治疗器具。传统的火罐都是用夹子夹住酒精棉球燃烧后放入杯中，并迅速抽出燃烧物，将火罐扣在人体治疗部位，这样操作复杂，控制不好容易烫伤皮肤。

实用新型内容：

[0003] 本实用新型的目的是提供一种新型的拔火罐，它结构简单，成本低，使用操作方便，拔力大且能自由控制，治疗效果好，不会造成烫伤，具有很高的市场前景。

[0004] 为了解决背景技术所存在的问题，本实用新型是采用以下技术方案：它包含活塞 1、火罐体 2、手柄 3、拉杆 7，它还包含限位棒 5、穿孔 6 和刻度线 4；拉杆 7 上一侧设置有刻度线 4，且拉杆 7 上均有设置有穿孔 6，拉杆 7 的穿孔 6 内设置有限位棒 5。

[0005] 本实用新型通过限位棒、穿孔和刻度线来控制活塞的活动度来控制拔火罐的力度。它结构简单，成本低，使用操作方便，拔力大且能自由控制，治疗效果好，不会造成烫伤，具有很高的市场前景。

附图说明：

[0006] 图 1 是本实用新型的结构示意图。

具体实施方式：

[0007] 参看图 1，本具体实施方式是采用以下技术方案：它包含活塞 1、火罐体 2、手柄 3、拉杆 7，它还包含限位棒 5、穿孔 6 和刻度线 4；拉杆 7 上一侧设置有刻度线 4，且拉杆 7 上均有设置有穿孔 6，拉杆 7 的穿孔 6 内设置有限位棒 5。

[0008] 本具体实施方式通过限位棒、穿孔和刻度线来控制活塞的活动度来控制拔火罐的力度。它结构简单，成本低，使用操作方便，拔力大且能自由控制，治疗效果好，不会造成烫伤，具有很高的市场前景。

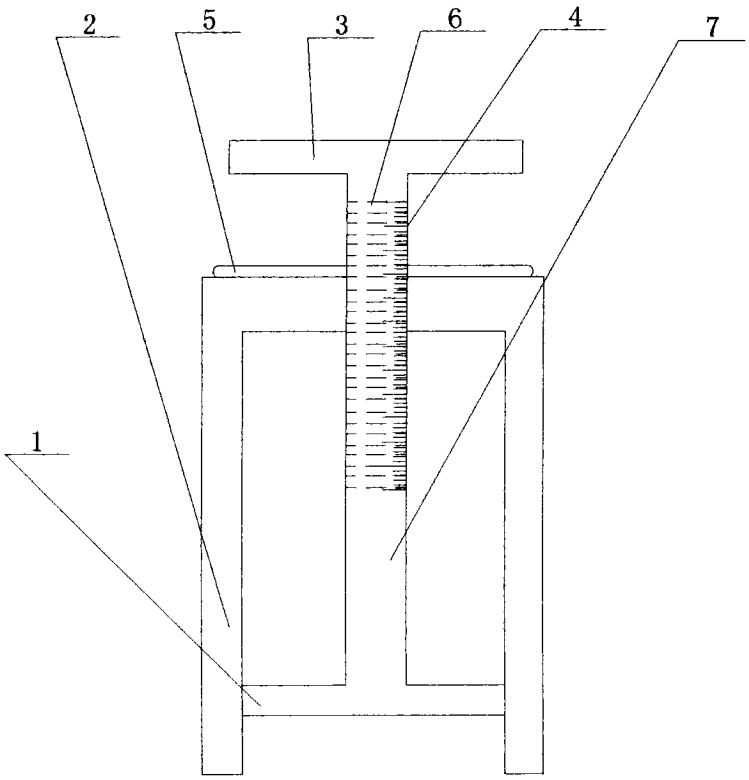

图 1