(19)中华人民共和国国家知识产权局

(12)实用新型专利

(10)授权公告号 CN 203336588 U
(45)授权公告日 2013.12.11

(21)申请号 201320322939.0

(22)申请日 2013.06.06

(73)专利权人 樱花卫厨(中国)股份有限公司
地址 215301 江苏省苏州市昆山市青阳南路1号

(72)发明人 张永杰

(74)专利代理机构 昆山四方专利事务所 32212
代理人 盛建德

(51)Int.Cl.
F23D 14/02(2006.01)
F23D 14/46(2006.01)

权利要求书1页 说明书2页 附图1页

(54)实用新型名称

新型防飞火燃烧器

(57)摘要

本实用新型公开了一种新型防飞火燃烧器，包括炉头本体和燃烧器火盖，在燃烧器火盖的下端面形成有一混气腔，并在燃烧器火盖上间隔开设有若干主火通道，该主火通道皆与混气腔连通，且该主火通道皆开口于燃烧器火盖的外侧立表面上以形成若干呈环列布设的主焰孔，另在燃烧器火盖的外侧立表面上绕其周向还一体形成有一圈凹陷于该燃烧器火盖外侧立表面的稳焰凹槽，稳焰凹槽位于该若干主焰孔的下方，且在稳焰凹槽内环列开设有若干与混气腔连通的稳焰孔，能够有效防止飞火现象；此外，燃烧器火盖是可拆卸定位置于炉头本体的上端，这样当油脂、汤汁等流进稳焰槽内时，可以快速方便的将燃烧器火盖和炉头本体进行分离，对稳焰凹槽进行很好的清理。

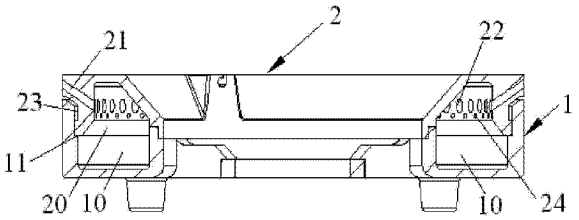

CN 203336588 U

1. 一种新型防飞火燃烧器，包括炉头本体（1）和燃烧器火盖（2），所述燃烧器火盖（2）可拆卸定位置于所述炉头本体（1）的上端，其特征在于：所述燃烧器火盖（2）呈环状结构，在所述燃烧器火盖（2）的下端面形成有一混气腔（20），并在所述燃烧器火盖（2）上间隔开设有若干主火通道（21），该主火通道（21）皆与所述混气腔（20）连通，且该主火通道（21）皆开口于所述燃烧器火盖（2）的外侧立表面上以形成若干呈环列布设的主焰孔（22），另在所述燃烧器火盖（2）的外侧立表面上绕其周向还一体形成有一圈凹陷于该燃烧器火盖外侧立表面的稳焰凹槽（23），所述稳焰凹槽（23）位于该若干主焰孔（22）的下方，且在所述稳焰凹槽（23）内环列开设有若干与所述混气腔（20）连通的稳焰孔（24）。

2. 根据权利要求1所述的新型防飞火燃烧器，其特征在于：所述炉头本体（1）包括一环形底面，所述燃烧器火盖（2）包括一环形顶面，且该环形底面与该环形顶面各分别相对延伸形成一环形内侧壁和一环形外侧壁，其中，位于所述炉头本体（1）上的环形底面、环形内侧壁和环形外侧壁共同围成一供气槽（10），位于所述燃烧器火盖（2）上的环形顶面、环形内侧壁和环形外侧壁共同围成所述混气腔（20），且所述混气腔（20）可拆卸定位置于所述供气槽（10）的上端并与所述供气槽（10）相通。

3. 根据权利要求2所述的新型防飞火燃烧器，其特征在于：所述混气腔（20）上的环形内侧壁是外侧边缘高、中心低的V型凹面结构；该若干主焰孔（22）和稳焰孔（24）皆布设于所述混气腔（20）上的环形外侧壁上。

4. 根据权利要求2所述的新型防飞火燃烧器，其特征在于：所述混气腔（20）可拆卸定位置于所述供气槽（10）的上端的结构为：在所述供气槽（10）的环形外侧壁上朝向炉头本体的中心线径向延伸形成有一圈凸台（11），该凸台（11）止顶于所述混气腔（20）上环形外侧壁的底端。

新型防飞火燃烧器

技术领域

[0001] 本实用新型涉及燃烧器技术领域，尤其涉及一种新型防飞火燃烧器。

背景技术

[0002] 圆孔型燃烧器有着很多的优点，如热效率高、体积小、加工简易等，但是其也有一个致命的缺点，就是在燃烧时易产生飞火现象，为了避免这一现象，厂家就在燃烧器上开设了一圈稳焰槽来稳定火焰。

[0003] 但由于燃烧器的工作环境是厨房，在工作时会不可避免的有油脂、汤汁等流进稳焰槽内，从而将稳焰槽堵住，一般情况下，稳焰槽的尺寸是很小的，这就会使稳焰槽难于清理而失去其稳定火焰的功效。

发明内容

[0004] 为了克服上述缺陷，本实用新型提供了一种新型防飞火燃烧器，该燃烧器易于清理，可有效防止飞火现象。

[0005] 本实用新型为了解决其技术问题所采用的技术方案是：一种新型防飞火燃烧器，包括炉头本体和燃烧器火盖，所述燃烧器火盖可拆卸定位置于所述炉头本体的上端，所述燃烧器火盖呈环状结构，在所述燃烧器火盖的下端面形成有一混气腔，并在所述燃烧器火盖上间隔开设有若干主火通道，该主火通道皆与所述混气腔连通，且该主火通道皆开口于所述燃烧器火盖的外侧立表面上以形成若干呈环列布设的主焰孔，另在所述燃烧器火盖的外侧立表面上绕其周向还一体形成有一圈凹陷于该燃烧器火盖外侧立表面的稳焰凹槽，所述稳焰凹槽位于该若干主焰孔的下方，且在所述稳焰凹槽内环列开设有若干与所述混气腔连通的稳焰孔。

[0006] 作为本实用新型的进一步改进，所述炉头本体包括一环形底面，所述燃烧器火盖包括一环形顶面，且该环形底面与该环形顶面各分别相对延伸形成一环形内侧壁和一环形外侧壁，其中，位于所述炉头本体上的环形底面、环形内侧壁和环形外侧壁共同围成一供气槽，位于所述燃烧器火盖上的环形顶面、环形内侧壁和环形外侧壁共同围成所述混气腔，且所述混气腔可拆卸定位置于所述供气槽的上端并与所述供气槽相通。

[0007] 作为本实用新型的进一步改进，所述混气腔上的环形内侧壁是外侧边缘高、中心低的 V 型凹面结构；该若干主焰孔和稳焰孔皆布设于所述混气腔上的环形外侧壁上。

[0008] 作为本实用新型的进一步改进，所述混气腔可拆卸定位置于所述供气槽的上端的结构为：在所述供气槽的环形外侧壁上朝向炉头本体的中心线径向延伸形成有一圈凸台，该凸台止顶于所述混气腔上环形外侧壁的底端。

[0009] 本实用新型的有益效果是：该燃烧器的燃烧器火盖呈环状结构，在燃烧器火盖的下端面形成有一混气腔，并在燃烧器火盖上间隔开设有若干与所述混气腔连通的主焰孔，另在燃烧器火盖的外侧立表面上绕其周向还一体形成有一圈凹陷于该燃烧器火盖外侧立表面的稳焰凹槽，所述稳焰凹槽位于该若干主焰孔的下方，且在所述稳焰凹槽的内底面上

环列开设有若干与所述混气腔连通的稳焰孔，从而能够有效防止飞火现象；此外，所述燃烧器火盖是可拆卸定位置于所述炉头本体的上端，这样当油脂、汤汁等流进稳焰槽内时，可以快速方便的将燃烧器火盖和炉头本体进行分离，从而对稳焰凹槽进行很好的清理。

附图说明

[0010] 图 1 为本实用新型的结构主视图；

[0011] 图 2 为本实用新型的结构俯视图；

[0012] 图 3 为本实用新型的剖面结构示意图。

[0013] 结合附图，作以下说明：

[0014] 1—— 炉头本体 2—— 燃烧器火盖

[0015] 10—— 供气槽 11—— 凸台

[0016] 20—— 混气腔 21—— 主火通道

[0017] 22—— 主焰孔 23—— 稳焰凹槽

[0018] 24—— 稳焰孔

具体实施方式

[0019] 下面参照附图对本实用新型的实施例进行详细说明。

[0020] 本实用新型所述的一种新型防飞火燃烧器，包括炉头本体 1 和燃烧器火盖 2，所述燃烧器火盖 2 可拆卸定位置于所述炉头本体 1 的上端，所述燃烧器火盖 2 呈环状结构，在所述燃烧器火盖 2 的下端面形成有一混气腔 20，并在所述燃烧器火盖 2 上间隔开设有若干主火通道 21，该主火通道 21 皆与所述混气腔 20 连通，且该主火通道 21 皆开口于所述燃烧器火盖 2 的外侧立表面上以形成若干呈环列布设的主焰孔 22，另在所述燃烧器火盖 2 的外侧立表面上绕其周向还一体形成有一圈凹陷于该燃烧器火盖外侧立表面的稳焰凹槽 23，所述稳焰凹槽 23 位于该若干主焰孔 22 的下方，且在所述稳焰凹槽 23 内底面上环列开设有若干与所述混气腔 20 连通的稳焰孔 24。

[0021] 在本实施例中，所述炉头本体 1 包括一环形底面，所述燃烧器火盖 2 包括一环形顶面，且该环形底面与该环形顶面各分别相对延伸形成一环形内侧壁和一环形外侧壁，其中，位于所述炉头本体 1 上的环形底面、环形内侧壁和环形外侧壁共同围成一供气槽 10，位于所述燃烧器火盖 2 上的环形顶面、环形内侧壁和环形外侧壁共同围成所述混气腔 20，且所述混气腔 20 可拆卸定位置于所述供气槽 10 的上端并与所述供气槽 10 相通。

[0022] 在本实施例中，所述混气腔 20 上的环形内侧壁是外侧边缘高、中心低的 V 型凹面结构；该若干主焰孔 22 和稳焰孔 24 皆布设于所述混气腔 20 上的环形外侧壁上。

[0023] 在本实施例中，所述混气腔 20 可拆卸定位置于所述供气槽 10 的上端的结构为：在所述供气槽 10 的环形外侧壁上朝向炉头本体的中心线径向延伸形成有一圈凸台 11，该凸台 11 止顶于所述混气腔 20 上环形外侧壁的底端。本实用新型有效消除了燃烧器火盖与炉头本体之间的结合缝隙，从而杜绝了结合缝处的漏火问题。

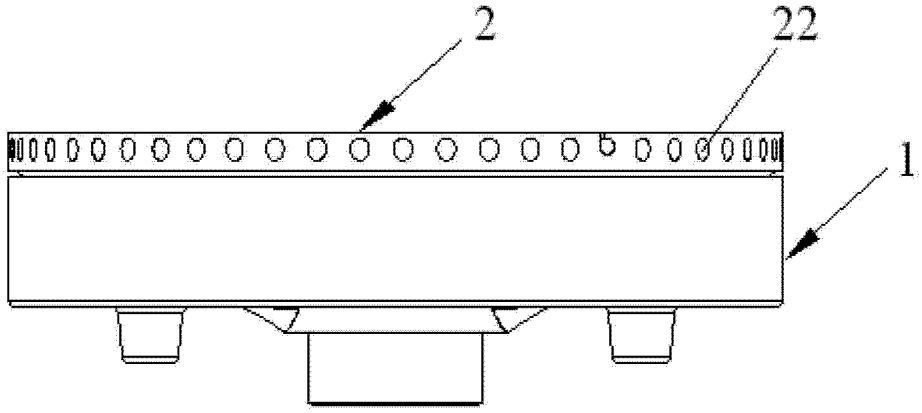

图 1

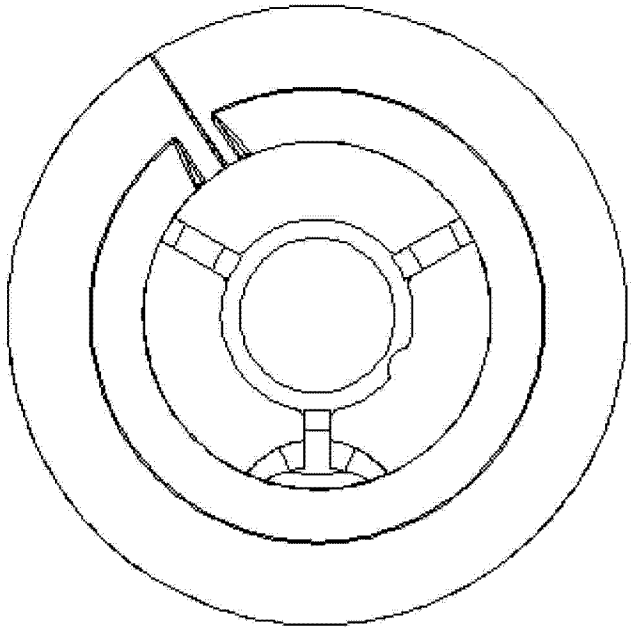

图 2

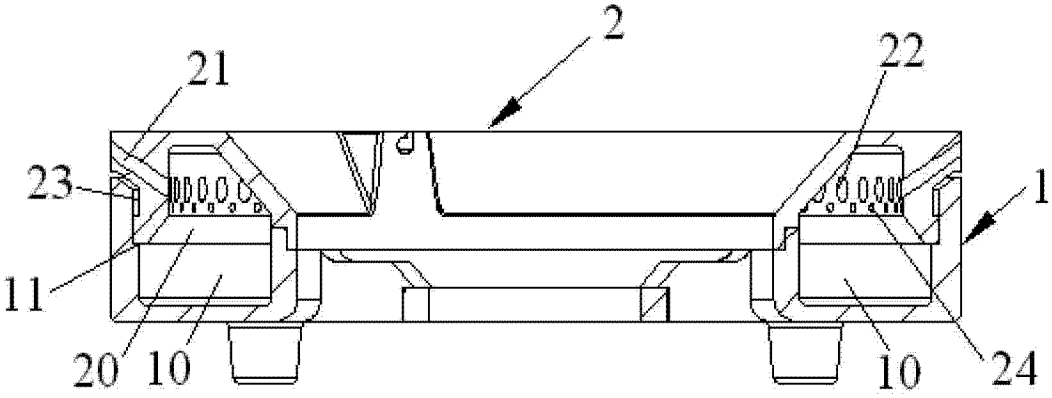

图 3