(19) 대한민국특허청(KR)
(12) 등록특허공보(B1)

(45) 공고일자 2019년11월08일
(11) 등록번호 10-2042714
(24) 등록일자 2019년11월04일

(51) 국제특허분류(Int. Cl.)
B65D 85/18 (2017.01) *B65D 1/34* (2006.01)
B65D 21/02 (2006.01)
(52) CPC특허분류
B65D 85/18 (2018.01)
B65D 1/34 (2013.01)
(21) 출원번호 10-2018-0135910
(22) 출원일자 2018년11월07일
심사청구일자 2018년11월07일
(30) 우선권주장
1020180084159 2018년07월19일 대한민국(KR)
(56) 선행기술조사문헌
JP09225200 A
JP3199785 U9
WO2002048008 A1
KR101842010 B1

(73) 특허권자
고려대학교 산학협력단
서울특별시 성북구 안암로 145, 고려대학교 (안암동5가)
(72) 발명자
김갑용
인천광역시 남동구 은봉로 288, 702동 802호 (논현동, 새터마을신일해피트리아파트)
양정근
서울특별시 용산구 원효로35나길 25, 102호 (타워빌라)
윤태림
인천광역시 남동구 남동대로 860, 118동 405호 (간석래미안자이아파트)
(74) 대리인
백두진, 김정연, 강일신

전체 청구항 수 : 총 6 항 심사관 : 장창환

(54) 발명의 명칭 **의류 수납용 트레이**

(57) 요 약

본 발명은 의류 수납용 트레이에 관한 것이다. 본 발명의 일 실시 예에 따른 의류 수납용 트레이는, 일면에 의류가 안착되는 안착 플레이트와; 상기 안착 플레이트의 상기 일면을 덮는 커버 플레이트와; 상기 안착 플레이트 및 상기 커버 플레이트를 연결하는 연결 부재를 포함하되, 상기 안착 플레이트는 서로 마주보는 제 1 변 및 제 2 변

(뒷면에 계속)

대 표 도 - 도1

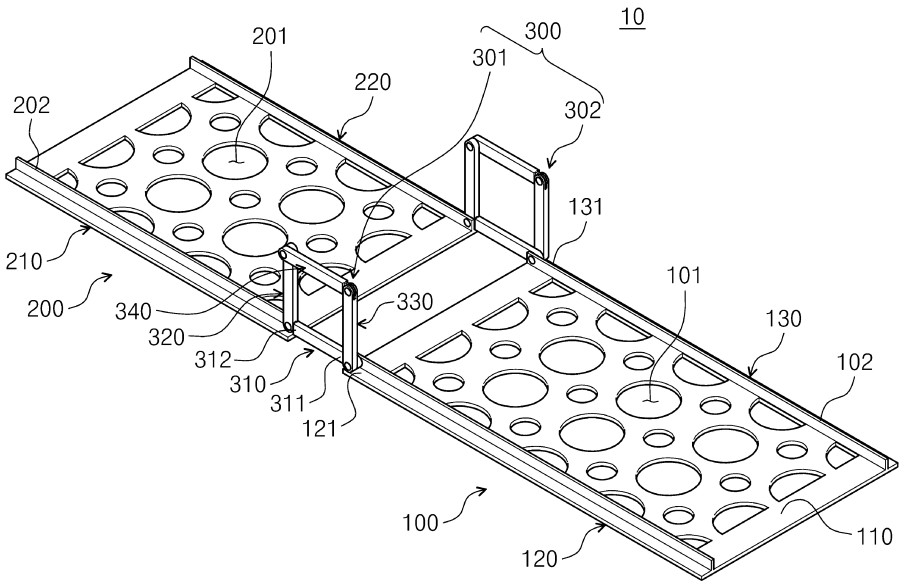

을 포함하고, 상기 커버 플레이트는 상기 안착 플레이트와 겹쳐진 상태에서 각각 상기 제 1 변 및 상기 제 2 변과 마주보는 제 3 변 및 제 4 변을 포함하며, 상기 연결 부재는, 서로 평행사변형 형상으로 연결된 제 1 바, 제 2 바, 제 3 바 및 제 4 바를 포함하고, 상기 제 1 바, 상기 제 2 바, 상기 제 3 바 및 상기 제 4 바는 서로 조합되어 이루는 면에 수직인 방향을 축으로 서로에 대해 회전 가능하게 제공되며, 상기 제 1 바의 일단은 상기 제 1 변의 일단부 또는 상기 제 2 변의 일단부에 상기 제 1 변 및 상기 제 2 변이 서로 배열된 방향을 축으로 회전 가능하도록 연결되고, 상기 제 1 바의 타단은 상기 겹쳐진 상태에서 상기 제 3 변의 상기 제 1 변의 상기 일단부와 인접한 단부 또는 상기 제 4 변의 상기 제 2 변의 상기 일단부와 인접한 단부에 상기 제 3 변 및 상기 제 4 변이 서로 배열된 방향을 축으로 회전 가능하도록 연결된다.

(52) CPC특허분류
B65D 21/0209 (2013.01)

명 세 서

청구범위

청구항 1

일면에 의류가 안착되는 안착 플레이트와;

상기 안착 플레이트의 상기 일면을 덮는 커버 플레이트와;

상기 안착 플레이트 및 상기 커버 플레이트를 연결하는 연결 부재를 포함하되,

상기 안착 플레이트는 서로 마주보는 제 1 변 및 제 2 변을 포함하고,

상기 커버 플레이트는 상기 안착 플레이트와 겹쳐진 상태에서 각각 상기 제 1 변 및 상기 제 2 변과 마주보는 제 3 변 및 제 4 변을 포함하며,

상기 연결 부재는,

서로 평행사변형 형상으로 연결된 제 1 바, 제 2 바, 제 3 바 및 제 4 바를 포함하고,

상기 제 1 바, 상기 제 2 바, 상기 제 3 바 및 상기 제 4 바는 서로 조합되어 이루는 면에 수직인 방향을 축으로 서로에 대해 회전 가능하게 제공되며,

상기 제 1 바의 일단은 상기 제 1 변의 일단부 또는 상기 제 2 변의 일단부에 상기 제 1 변 및 상기 제 2 변이 서로 배열된 방향을 축으로 회전 가능하도록 연결되고,

상기 제 1 바의 타단은 상기 겹쳐진 상태에서 상기 제 3 변의 상기 제 1 변의 상기 일단부와 인접한 단부 또는 상기 제 4 변의 상기 제 2 변(130)의 상기 일단부와 인접한 단부에 상기 제 3 변 및 상기 제 4 변이 서로 배열된 방향을 축으로 회전 가능하도록 연결되는 의류 수납용 트레이.

청구항 2

제 1 항에 있어서,

상기 연결 부재는,

상기 제 1 변 및 상기 제 3 변과 연결되는 제 1 연결 부재와;

상기 제 2 변 및 상기 제 4 변과 연결되는 제 2 연결 부재를 포함하는 의류 수납용 트레이.

청구항 3

제 1 항에 있어서,

상기 겹쳐진 상태에서, 상기 제 2 바, 상기 제 3 바 및 상기 제 4 바는 상기 제 1 바 보다 상기 제 1 변의 상기 일단부 또는 상기 제 2 변의 상기 일단부로부터 먼 위치에 위치되는 의류 수납용 트레이.

청구항 4

제 3 항에 있어서,

상기 제 2 바는 상기 제 1 바의 상기 타단에 연결되고,

상기 제 3 바는 상기 제 1 바의 상기 일단에 연결되고,

상기 제 4 바는 상기 제 2 바 및 상기 제 3 바에 연결되며,

상기 제 1 바 및 상기 제 2 바는 상기 제 3 바 및 상기 제 4 바 보다 내측 또는 외측에 위치되는 의류 수납용 트레이.

청구항 5

제 1 항에 있어서,

상기 제 1 변 및 상기 제 2 변에는 상기 일면이 바라보는 방향으로 돌출된 가이드부가 형성되는 의류 수납용 트레이.

청구항 6

제 1 항에 있어서,

상기 안착 플레이트 및 상기 커버 플레이트에는 양면을 관통하는 복수개의 관통홀이 형성되는 의류 수납용 트레이.

발명의 설명

기 술 분 야

[0001] 본 발명은 의류를 수납하는 의류 수납용 트레이에 관한 것이다.

배 경 기 술

[0002] 최근 들어, 1인 가구 및 맞벌이 부부의 증가로 집안 가사 노동에 대한 부담이 증가되고 있다. 따라서, 의류를 보다 간편하게 개고 공간 활용이 용이하게 보관할 수 있도록 다양한 의류 수납용 트레이가 개발되고 있는 실정이다.

[0003] 예를 들면, 한국 등록실용신안 20-0471575에 개시된 의류 수납 장치는 고정된 수납함을 이용함으로써 수납함의 높이 조절이 불가하다. 또한, 한국 등록 실용신안 20-0463112에 개시된 의류 수납 장치는 높이 조절은 가능하나, 수납시 가이드 바(100) 및 베이스 플레이트(300)가 요구되므로 의류 수납 위치가 제한되는 문제를 가진다. 또한, 한국 등록실용신안 20-04837587에 개시된 의류 수납용 트레이는 높이 조절이 가능하고, 트레이 외의 구성이 불필요하나, 트레이가 트레이에 수납된 의류에만 직접 지지되는 방식으로서 수납된 의류의 높이가 일정하지 않은 경우 수평을 유지할 수 없어, 다수의 트레이를 적층하면 트레이를 서로 평행하게 유지하기 어려운 문제가 있다.

발명의 내용

해결하려는 과제

[0004] 본 발명은 의류를 쉽게 갤 수 있는 의류 수납용 트레이를 제공하기 위한 것이다.

[0005] 또한, 본 발명은 높이를 조절할 수 있는 의류 수납용 트레이를 제공하기 위한 것이다.

[0006] 또한, 본 발명은 의류 수납 시 별도의 다른 구성이 요구되지 않는 의류 수납용 트레이를 제공하기 위한 것이다.

[0007] 또한, 본 발명은 의류 수납시 수평을 유지하여 쉽게 적층될 수 있는 의류 수납용 트레이를 제공하기 위한 것이다.

[0008] 본 발명이 해결하고자 하는 과제는 여기에 제한되지 않으며, 언급되지 않은 또 다른 과제들은 아래의 기재로부터 당업자에게 명확하게 이해될 수 있을 것이다.

과제의 해결 수단

[0009] 본 발명은 의류 수납용 트레이를 제공한다. 일 실시 예에 따르면, 의류 수납용 트레이는, 일면에 의류가 안착되는 안착 플레이트와; 상기 안착 플레이트의 상기 일면을 덮는 커버 플레이트와; 상기 안착 플레이트 및 상기 커버 플레이트를 연결하는 연결 부재를 포함하되, 상기 안착 플레이트는 서로 마주보는 제 1 변 및 제 2 변을 포함하고, 상기 커버 플레이트는 상기 안착 플레이트와 겹쳐진 상태에서 각각 상기 제 1 변 및 상기 제 2 변과 마주보는 제 3 변 및 제 4 변을 포함하며, 상기 연결 부재는, 서로 평행사변형 형상으로 연결된 제 1 바, 제 2 바, 제 3 바 및 제 4 바를 포함하고, 상기 제 1 바, 상기 제 2 바, 상기 제 3 바 및 상기 제 4 바는 서로 조합되어 이루는 면에 수직인 방향을 축으로 서로에 대해 회전 가능하게 제공되며, 상기 제 1 바의 일단은 상기 제 1 변의 일단부 또는 상기 제 2 변의 일단부에 상기 제 1 변 및 상기 제 2 변이 서로 배열된 방향을 축으로 회전

가능하도록 연결되고, 상기 제 1 바의 타단은 상기 겹쳐진 상태에서 상기 제 3 변의 상기 제 1 변의 상기 일단부와 인접한 단부 또는 상기 제 4 변의 상기 제 2 변의 상기 일단부와 인접한 단부에 상기 제 3 변 및 상기 제 4 변이 서로 배열된 방향을 축으로 회전 가능하도록 연결된다.

[0010] 상기 연결 부재는, 상기 제 1 변 및 상기 제 3 변과 연결되는 제 1 연결 부재와; 상기 제 2 변 및 상기 제 4 변과 연결되는 제 2 연결 부재를 포함할 수 있다.

[0011] 상기 겹쳐진 상태에서, 상기 제 2 바, 상기 제 3 바 및 상기 제 4 바는 상기 제 1 바 보다 상기 제 1 변의 상기 일단부 또는 상기 제 2 변의 상기 일단부로부터 먼 위치에 위치될 수 있다.

[0012] 상기 제 2 바는 상기 제 1 바의 상기 타단에 연결되고, 상기 제 3 바는 상기 제 1 바의 상기 일단에 연결되고, 상기 제 4 바는 상기 제 2 바 및 상기 제 3 바에 연결되며, 상기 제 1 바 및 상기 제 2 바는 상기 제 3 바 및 상기 제 4 바 보다 내측 또는 외측에 위치될 수 있다.

[0013] 상기 제 1 변 및 상기 제 2 변에는 상기 일면이 바라보는 방향으로 돌출된 가이드부가 형성될 수 있다.

[0014] 상기 안착 플레이트 및 상기 커버 플레이트에는 양면을 관통하는 복수개의 관통홀이 형성될 수 있다.

발명의 효과

[0015] 본 발명의 일 실시 예에 따른 의류 수납용 트레이는 의류를 쉽게 갤 수 있다.

[0016] 또한, 본 발명의 일 실시 예에 따른 의류 수납용 트레이는 높이를 조절할 수 있다.

[0017] 또한, 본 발명의 일 실시 예에 따른 의류 수납용 트레이는 의류 수납 시 별도의 다른 구성이 요구되지 않는다.

[0018] 또한, 본 발명의 일 실시 예에 따른 의류 수납용 트레이는 의류 수납 시 수평을 유지하여 쉽게 적층될 수 있다.

도면의 간단한 설명

[0019] 도 1은 본 발명의 일 실시 예에 따른 의류 수납용 트레이가 펼쳐진 상태를 나타낸 사시도이다.

도 2는 도 1의 의류 수납용 트레이의 안착 플레이트 및 커버 플레이트가 겹쳐진 상태를 나타낸 사시도이다.

도 3은 도 1의 의류 수납용 트레이의 안착 플레이트 및 커버 플레이트가 도 2보다 서로 인접되도록 겹쳐진 상태를 나타낸 사시도이다.

도 4 내지 도 6은 도 1의 제 1 연결 부재의 제 1 바, 제 2 바, 제 3 바 및 제 4 바의 상대 위치에 따른 모습을 나타낸 사시도들이다.

도 7은 도 1의 의류 수납용 트레이의 안착 플레이트 및 커버 플레이트가 서로 이격되도록 겹쳐진 상태를 나타낸 측면도이다.

도 8은 도 1의 의류 수납용 트레이에 의류가 수납된 모습을 나타낸 측면도이다.

도 9는 도 1의 의류 수납용 트레이의 안착 플레이트 및 커버 플레이트가 서로 접하도록 겹쳐진 상태를 나타낸 측면도이다.

도 10은 복수개의 도 1의 의류 수납용 트레이가 서로 적층된 모습을 나타낸 측면도이다.

도 11은 복수개의 도 1의 의류 수납용 트레이가 측면이 상하 방향으로 위치된 상태에서 복수개가 가로 방향으로 배열된 모습을 나타낸 도면이다.

도 12는 펼쳐진 상태에서 도 1의 의류 수납용 트레이의 제 1 바 및 제 2 바와 제 3 바 및 제 4 바는 서로 중첩되도록 일직선이 되도록 위치된 모습을 나타낸 측면도이다.

도 13은 도 1 의 의류 수납용 트레이의 안착 플레이트 및 커버 플레이트가 서로 펼쳐진 상태에서 개어지지 않은 의류가 안착 플레이트의 일면에 놓인 모습을 나타낸 평면도이다.

도 14는 도 1 의 의류 수납용 트레이의 안착 플레이트 및 커버 플레이트가 서로 펼쳐진 상태에서 안착 플레이트의 일면에 의류가 개어진 모습을 나타낸 평면도이다.

발명을 실시하기 위한 구체적인 내용

[0020] 이하, 본 발명의 실시 예를 첨부된 도면들을 참조하여 더욱 상세하게 설명한다. 본 발명의 실시 예는 여러 가지 형태로 변형할 수 있으며, 본 발명의 범위가 아래의 실시 예들로 한정되는 것으로 해석되어서는 안 된다. 본 실시 예는 당업계에서 평균적인 지식을 가진 자에게 본 발명을 더욱 완전하게 설명하기 위해 제공되는 것이다. 따라서 도면에서의 요소의 형상은 보다 명확한 설명을 강조하기 위해 과장되었다.

[0021] 도 1은 본 발명의 일 실시 예에 따른 의류 수납용 트레이(10)가 펼쳐진 상태를 나타낸 사시도이다. 도 2는 도 1의 의류 수납용 트레이(10)의 안착 플레이트(100) 및 커버 플레이트(200)가 겹쳐진 상태를 나타낸 사시도이다. 도 3은 도 1의 의류 수납용 트레이(10)의 안착 플레이트(100) 및 커버 플레이트(200)가 도 2보다 서로 인접되도록 겹쳐진 상태를 나타낸 사시도이다. 도 1 내지 도 3을 참조하면, 본 발명의 일 실시 예에 따른 의류 수납용 트레이(10)는 안착 플레이트(100), 커버 플레이트(200) 및 연결 부재(300)를 포함한다.

[0022] 안착 플레이트(100)는 일면(110)에 의류가 안착된다. 일 실시 예에 따르면, 안착 플레이트(100)는 직사각형의 판 형상으로 제공될 수 있다. 안착 플레이트(100)는 서로 마주보는 제 1 변(120) 및 제 2 변(130)을 포함한다. 제 1 변(120) 및 제 2 변(130)은 직사각형의 판 형상으로 제공된 안착 플레이트(100)의 변들 중 긴 변일 수 있다.

[0023] 커버 플레이트(200)는 안착 플레이트(100)의 일면(110)을 덮는다. 일 실시 예에 따르면, 커버 플레이트(200)는 직사각형의 판 형상으로 제공될 수 있다. 이 경우, 커버 플레이트(200)의 두 쌍의 변 중 긴 한쌍의 변은 안착 플레이트(100)보다 짧고, 커버 플레이트(200)의 두 쌍의 변 중 짧은 한쌍의 변은 길이가 동일하게 제공될 수 있다. 커버 플레이트(200)는 안착 플레이트(100)와 겹쳐진 상태에서 각각 제 1 변(120) 및 제 2 변(130)과 마주보는 제 3 변(210) 및 제 4 변(220)을 포함한다. 여기서 겹쳐진 상태란 도 2 및 도 3에 도시된 바와 같이, 위에서 바라볼 때, 커버 플레이트(200)의 연결 부재(300)가 연결된 단부의 반대 단부가 안착 플레이트(100)의 일면과 중첩된 위치에 위치되는 상태를 의미한다. 이와 달리, 펼쳐진 상태란 도 1에 도시된 바와 같이, 위에서 바라볼 때, 커버 플레이트(200)의 연결 부재(300)가 연결된 단부의 반대 단부가 안착 플레이트(100)의 일면으로부터 벗어난 위치에 위치되는 상태를 의미한다. 제 3 변(210) 및 제 4 변(220)은 직사각형의 판 형상으로 제공된 커버 플레이트(200)의 변들 중 긴 변일 수 있다.

[0024] 안착 플레이트(100) 및 커버 플레이트(200)에는 양면을 관통하는 관통홀(101, 201)이 형성될 수 있다. 안착 플레이트(100) 및 커버 플레이트(200)에 관통홀(101, 201)이 형성됨으로써, 사용자는 안착 플레이트(100) 및 커버 플레이트(200) 사이에 수납되어 있는 의류를 쉽게 파악할 수 있다.

[0025] 도 4 내지 도 6은 도 1의 제 1 연결 부재(301)의 제 1 바(310), 제 2 바(320), 제 3 바(330) 및 제 4 바(340)의 상대 위치에 따른 모습을 나타낸 사시도들이다. 도 1 내지 도 6을 참조하면, 연결 부재(300)는 안착 플레이트(100) 및 커버 플레이트(200)를 연결한다. 일 실시 예에 따르면, 연결 부재(300)는 제 1 바(310), 제 2 바(320), 제 3 바(330) 및 제 4 바(340)를 포함한다. 제 1 바(310), 제 2 바(320), 제 3 바(330) 및 제 4 바(340)는 서로 평행사변형 형상으로 연결된다. 제 1 바(310), 제 2 바(320), 제 3 바(330) 및 제 4 바(340)는 서로 조합되어 이루는 면에 수직인 방향을 축으로 서로에 대해 회전 가능하게 제공된다.

[0026] 제 1 바(310)의 일단(311)은 제 1 변(120)의 일단부(121) 또는 제 2 변(130)의 일단부(131)에 제 1 변(120) 및 제 2 변(130)이 서로 배열된 방향을 축으로 회전 가능하도록 연결된다. 제 1 바(310)의 타단(312)은 겹쳐진 상태에서 제 3 변(210)의 제 1 변(120)의 일단부(121)와 인접한 단부 또는 제 4 변(220)의 제 2 변(130)의 일단부(131)와 인접한 단부에 제 3 변(210) 및 제 4 변(220)이 서로 배열된 방향을 축으로 회전 가능하도록 연결된다.

[0027] 일 실시 예에 따르면, 겹쳐진 상태에서, 제 2 바(320), 제 3 바(330) 및 제 4 바(340)는 제 1 바(310)보다 제 1 변(120)의 일단부(121) 및 제 2 변(130)의 일단부(131)로부터 먼 위치에 위치된다. 제 2 바(320)는 제 1 바(310)의 타단(312)에 연결된다. 제 3 바(330)는 제 1 바(310)의 일단(311)에 연결된다. 제 4 바(340)는 제 2 바(320) 및 제 3 바(330)에 연결된다.

[0028] 도 7은 도 1의 의류 수납용 트레이(10)의 안착 플레이트(100) 및 커버 플레이트(200)가 서로 이격되도록 겹쳐진 상태를 나타낸 측면도이다. 도 8은 도 1의 의류 수납용 트레이(10)에 의류(20)가 수납된 모습을 나타낸 측면도이다. 도 9는 도 1의 의류 수납용 트레이(10)의 안착 플레이트(100) 및 커버 플레이트(200)가 서로 접하도록 겹쳐진 상태를 나타낸 측면도이다. 도 7 내지 도 9를 참조하면, 상술한 바와 같이, 제 1 바(310), 제 2 바(320), 제 3 바(330) 및 제 4 바(340)가 서로 평행사변형 형상으로 연결됨으로써, 안착 플레이트(100) 및 커버 플레이트(200)는 도 8에 도시된 바와 같이, 그 사이에 수납된 의류(20)가 평평하지 않게 개어진 상태에서도 서로 평행

을 유지할 수 있다. 또한, 의류 수납용 트레이(10)는 의류(20)가 수납되지 않은 상태에서, 도 9에 도시된 바와 같이, 안착 플레이트(100) 및 커버 플레이트(200)가 밀착된 상태로 보관될 수 있다. 따라서, 본 발명의 일 실시 예에 따른 의류 수납용 트레이(10)는 의류(20)가 수납되지 않은 상태에서, 보관 공간이 적게 요구된다.

[0029] 도 10은 복수개의 도 1의 의류 수납용 트레이(10)가 서로 적층된 모습을 나타낸 측면도이다. 도 10을 참조하면, 상술한 바와 같이, 수납된 의류(20)의 형상과 무관하게 안착 플레이트(100) 및 커버 플레이트(200)가 평행하게 유지되므로, 의류 수납용 트레이(10)는 의류(20)가 수납된 상태에서 서로 안정적으로 적층될 수 있다.

[0030] 도 11은 복수개의 도 1의 의류 수납용 트레이(10)가 측면이 상하 방향으로 위치된 상태에서 복수개가 가로 방향으로 배열된 모습을 나타낸 도면이다. 도 11을 참조하면, 상술한 바와 같이, 본 발명의 일 실시 예에 따른 의류 수납용 트레이(10)는 의류 수납용 트레이(10)가 측면이 상하 방향으로 위치된 상태에서 복수개가 가로 방향으로 서로 밀착되게 배열될 수 있다.

[0031] 다시 도 1 내지 도 3을 참조하면, 일 실시 예에 따르면, 제 1 바(310) 및 제 2 바(320)는 위에서 바라볼 때, 제 3 바(330) 및 제 4 바(340)보다 안착 플레이트(100) 및 커버 플레이트(200)의 내측에 위치된다. 따라서, 도 6에 도시된 바와 같이, 제 1 바(310) 및 제 2 바(320)와 제 3 바(330) 및 제 4 바(340)는 서로 중첩되도록 일직선이 되는 위치까지 회전될 수 있다. 이와 달리, 제 1 바(310), 제 2 바(320), 제 3 바(330) 및 제 4 바(340)는 제 1 바(310) 및 제 2 바(320)와 제 3 바(330) 및 제 4 바(340)는 서로 중첩되도록 일직선이 되는 위치까지 회전될 수 있는 다양한 위치로 배열될 수 있다. 예를 들면, 도 1 내지 도 6의 경우와 달리, 제 1 바(310) 및 제 2 바(320)는 위에서 바라볼 때, 제 3 바(330) 및 제 4 바(340)보다 안착 플레이트(100) 및 커버 플레이트(200)의 외측에 위치될 수 있다.

[0032] 도 12는 펼쳐진 상태에서 도 1의 의류 수납용 트레이(10)의 제 1 바(310) 및 제 2 바(320)와 제 3 바(330) 및 제 4 바(340)는 서로 중첩되도록 일직선이 되도록 위치된 모습을 나타낸 측면도이다. 도 12를 참조하면, 상술한 바와 같이, 제 1 바(310), 제 2 바(320), 제 3 바(330) 및 제 4 바(340)가 일직선이 되도록 위치될 수 있으므로, 펼쳐진 상태에서, 의류 수납용 트레이(10)를 최대한 안착 플레이트(100) 및 커버 플레이트(200)에 밀착시킬 수 있다. 따라서 펼쳐진 상태에서, 도 13 및 도 14에 도시된 바와 같이, 의류(20)를 안착 플레이트(100)의 일면(110) 상에서 갤 대, 의류(20)와 연결 부재(300)가 간섭되는 것을 방지할 수 있다. 또한, 의류(20)가 수납되지 않은 상태에서, 도 9에 도시된 바와 같이, 의류 수납용 트레이(10)는 안착 플레이트(100) 및 커버 플레이트(200)가 최대한 밀착된 상태로 보관될 수 있다. 따라서, 본 발명의 일 실시 예에 따른 의류 수납용 트레이(10)는 의류(20)가 수납되지 않은 상태에서, 보관 공간이 적게 요구된다.

[0033] 다시 도 1 내지 도 3을 참조하면, 일 실시 예에 따르면, 연결 부재(300)는 제 1 연결 부재(301) 및 제 2 연결 부재(302)를 포함한다. 제 1 연결 부재(301)는 제 1 변(120) 및 제 3 변(210)과 연결된다. 제 2 연결 부재(302)는 제 2 변(130) 및 제 4 변(220)과 연결된다. 제 1 연결 부재(301) 및 제 2 연결 부재(302)는 서로 안착 플레이트(100) 및 커버 플레이트(200)를 기준으로 대칭된 구성 및 구조로 제공될 수 있다.

[0034] 도 13은 도 1 의 의류 수납용 트레이(10)의 안착 플레이트(100) 및 커버 플레이트(200)가 서로 펼쳐진 상태에서 개어지지 않은 의류가 안착 플레이트(100)의 일면(110)에 놓인 모습을 나타낸 평면도이다. 도 14는 도 1 의 의류 수납용 트레이(10)의 안착 플레이트(100) 및 커버 플레이트(200)가 서로 펼쳐진 상태에서 안착 플레이트(100)의 일면(110)에 의류가 개어진 모습을 나타낸 평면도이다. 도 1 내지 도 3, 도 13 및 도 14를 참조하면, 일 실시 예에 따르면, 제 1 변(120) 및 제 2 변(130)에는 가이드부(102)가 형성될 수 있다. 가이드부(102)는 안착 플레이트(100)의 일면(110)이 바라보는 방향으로 돌출된다. 가이드부(102)가 제공됨으로써, 안착 플레이트(100)에 의류(20)가 안착되면, 사용자는 의류(20)의 가이드부(102)에 의해 돌출된 부분을 경계로 하여 의류(20)를 쉽게 수납에 적절한 크기로 갤 수 있다.

[0035] 일 실시 예에 따르면, 제 3 변(210) 및 제 4 변에는 돌출부(202)가 형성될 수 있다. 돌출부(202)는 겹쳐진 상태에서 안착 플레이트(100)의 일면(110)을 향해 돌출된다. 제 1 바(310)의 일단(311)은 가이드부(102)에 대응되는 위치에 연결되고, 제 1 바의 타단(312)은 돌출부(202)에 연결될 수 있다. 일 실시 예에 따르면, 제 1 바(310)의 일단(311)은 가이드부(102)의 외측면에 연결되고, 제 1 바(310)의 타단(312)은 돌출부(202)의 외측면에 연결될 수 있다. 이와 달리, 제 1 바(310)의 일단(311) 및 타단(312)은 각각 제 1 바(310), 제 2 바(320), 제 3 바(330) 및 제 4 바(340)가 회전 시 가이드부(102) 및 돌출부(202)에 간섭되지 않도록 다양한 방식으로 가이드부(102) 및 돌출부(202)에 연결될 수 있다. 예를 들면, 도 1의 경우와 달리, 제 1 바(310) 및 제 2 바(320)는 위에서 바라볼 때, 제 3 바(330) 및 제 4 바(340)보다 안착 플레이트(100) 및 커버 플레이트(200)의 외측에 위치되는 경우, 제 1 바(310)의 일단(311)은 가이드부(102)의 내측면에 연결되고, 제 1 바(310)의 타단(312)은 돌출

부(202)의 내측면에 연결될 수 있다. 이 경우, 연결 부재(300)가 가이드부(102) 및 돌출부(202) 보다 안착 플레이트(100) 및 커버 플레이트(200)의 내측에 위치되므로, 가이드부(102) 및 돌출부(202)는 도 1에 도시된 경우에 비해 각각 안착 플레이트(100) 및 커버 플레이트(200)의 보다 외측에 위치될 수 있다.

[0036] 상술한 바와 같이, 본 발명의 일 실시 예에 따른 의류 수납용 트레이(10)는 가이드부(102)가 제공됨으로써, 의류를 쉽게 갤 수 있다. 또한, 본 발명의 일 실시 예에 따른 의류 수납용 트레이(10)는 제 1 바(310), 제 2 바(320), 제 3 바(330) 및 제 4 바(340)가 서로 회전되도록 제공됨으로써, 수납된 의류(20)의 두께에 적절한 높이로 높이를 조절할 수 있다. 또한, 본 발명의 일 실시 예에 따른 의류 수납용 트레이(10)는 의류 수납 시 별도의 다른 구성이 요구되지 않는다. 또한, 본 발명의 일 실시 예에 따른 의류 수납용 트레이(10)는 의류(20)가 수납된 상태에서, 안착 플레이트(100) 및 커버 플레이트(200)가 서로 평행을 유지할 수 있으므로 의류 수납 시 수평을 유지하여 쉽게 적층할 수 있다. 따라서, 별도의 구성이 요구되지 않으므로 수납 위치에 제한이 없고, 높이 조절이 가능하여 수납된 의류(20)의 두께에 비해 과도한 과도한 수납공간이 요구되지 않는다.

[0037] 이상의 상세한 설명은 본 발명을 예시하는 것이다. 또한 전술한 내용은 본 발명의 바람직한 실시 형태를 나타내어 설명하는 것이며, 본 발명은 다양한 다른 조합, 변경 및 환경에서 사용할 수 있다. 즉 본 명세서에 개시된 발명의 개념의 범위, 저술한 개시 내용과 균등한 범위 및/또는 당업계의 기술 또는 지식의 범위내에서 변경 또는 수정이 가능하다. 저술한 실시예는 본 발명의 기술적 사상을 구현하기 위한 최선의 상태를 설명하는 것이며, 본 발명의 구체적인 적용 분야 및 용도에서 요구되는 다양한 변경도 가능하다. 따라서 이상의 발명의 상세한 설명은 개시된 실시 상태로 본 발명을 제한하려는 의도가 아니다. 또한 첨부된 청구범위는 다른 실시 상태도 포함하는 것으로 해석되어야 한다.

부호의 설명

[0038]

10: 의류 수납용 트레이	20: 의류
100: 안착 플레이트	110: 일면
120: 제 1 변	130: 제 2 변
200: 커버 플레이트	210: 제 3 변
220: 제 4 변	300: 연결 부재
301: 제 1 연결 부재	302: 제 2 연결 부재
310: 제 1 바	320: 제 2 바
330: 제 3 바	340: 제 4 바

도면

도면1

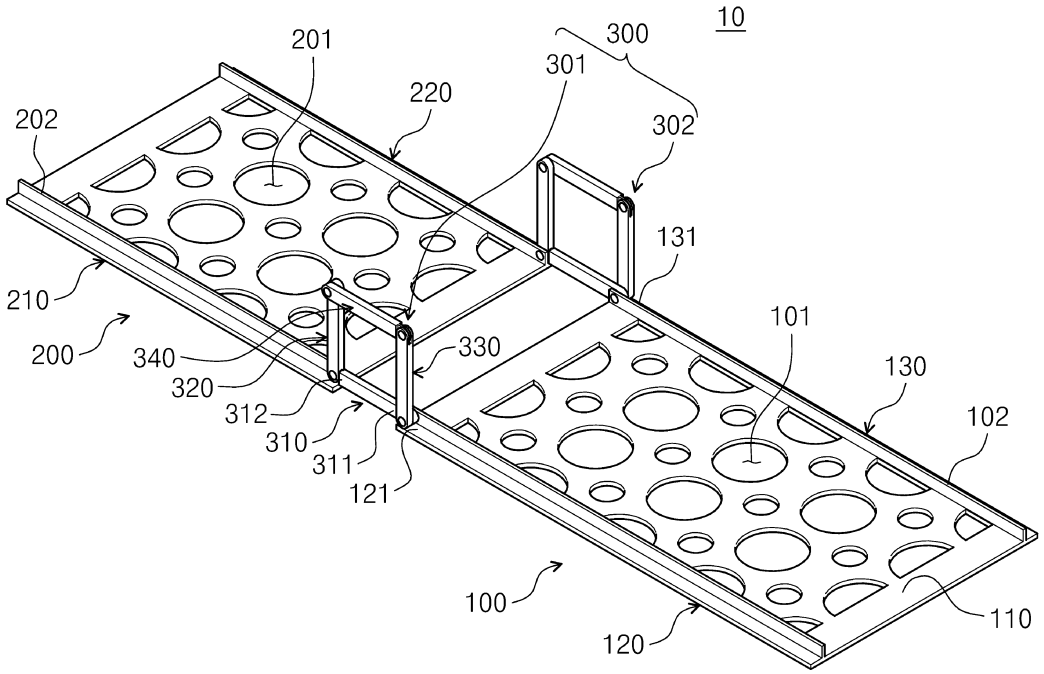
10
201
300
301
220
202
302
131
210
101
200
330
130
340
320
102
312
310
311
121
100
110
120

도면2

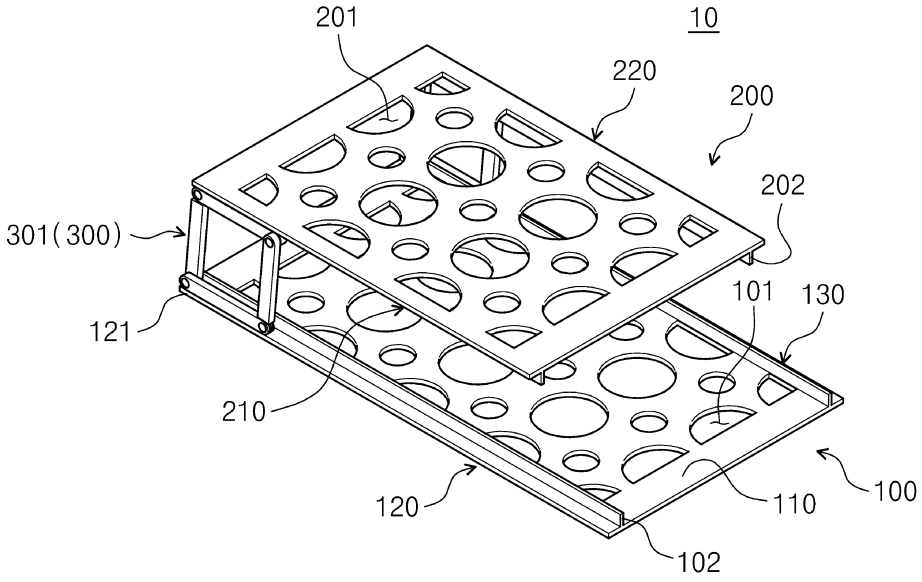
201
10
220
200
202
301(300)
101
130
121
210
100
120
110
102

도면3

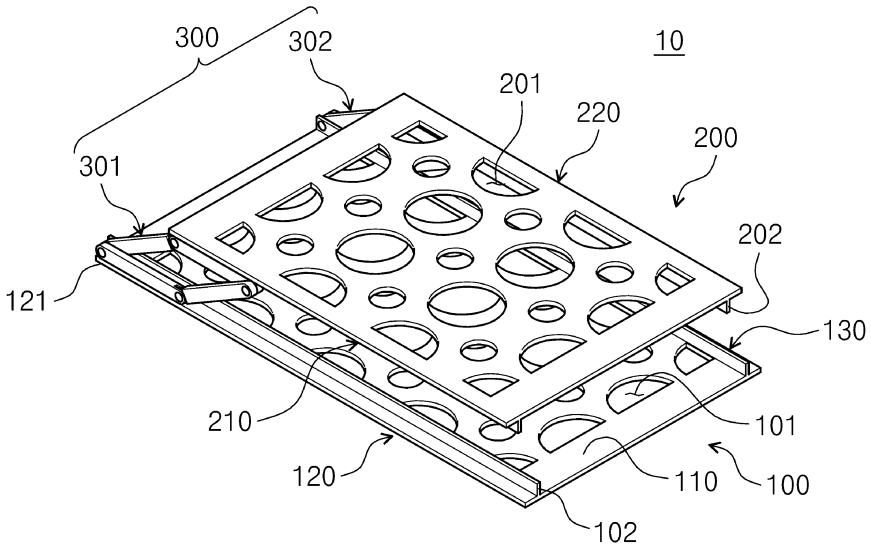
300
302
10
201
220
200
301
202
121
130
210
101
120
110
100
102

도면4

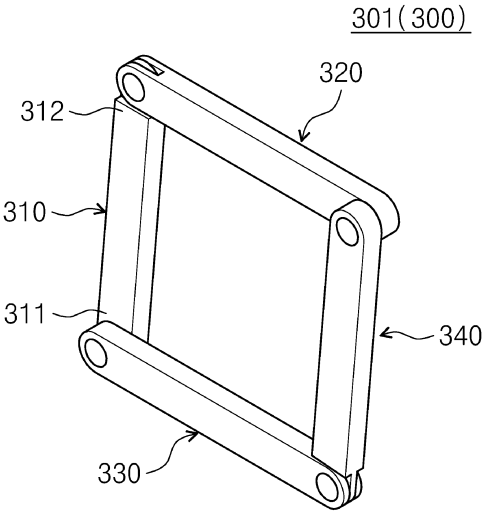
301(300)
320
312
310
311
340
330

도면5

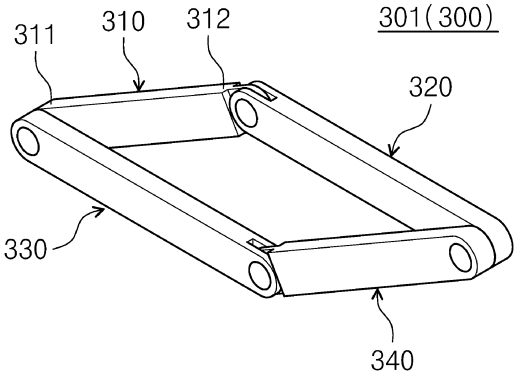
311
310
312
301(300)
320
330
340

도면6

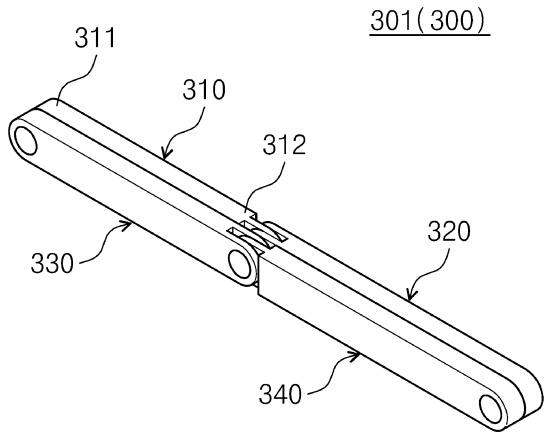
301(300)
311
310
312
320
330
340

도면7

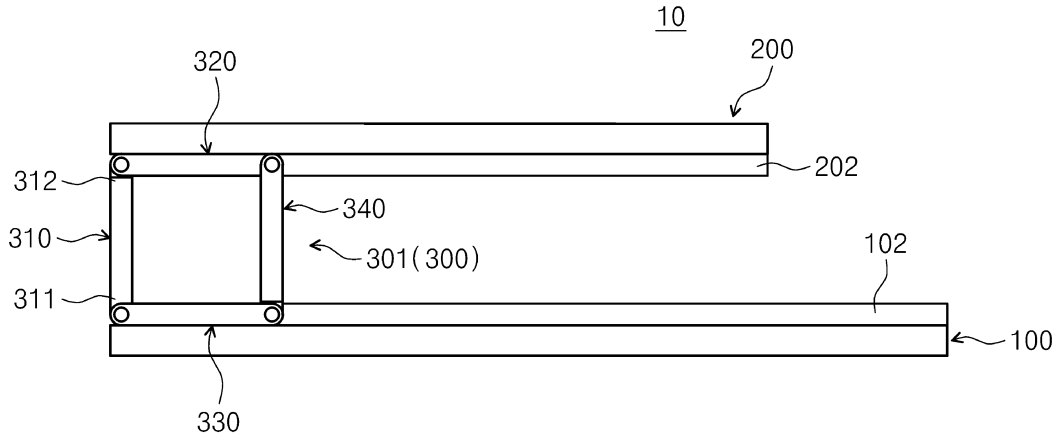
10
320
200
312
202
340
310
301(300)
102
311
100
330

도면8

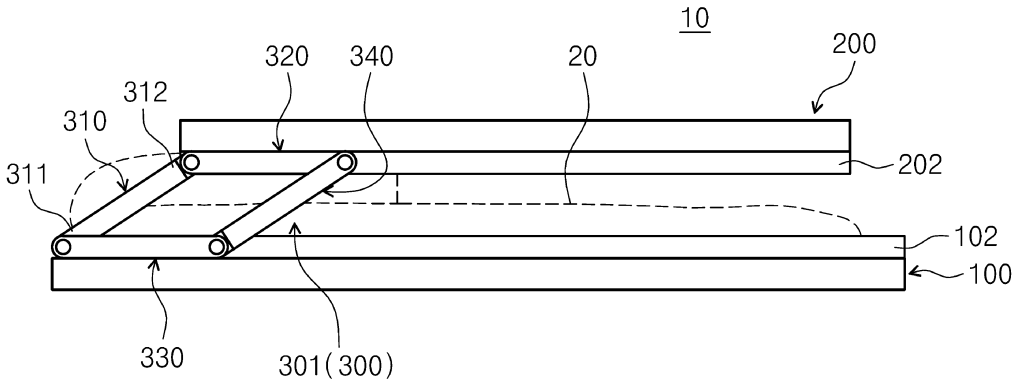
10
320
340
20
200
312
310
202
311
102
100
330
301(300)

도면9

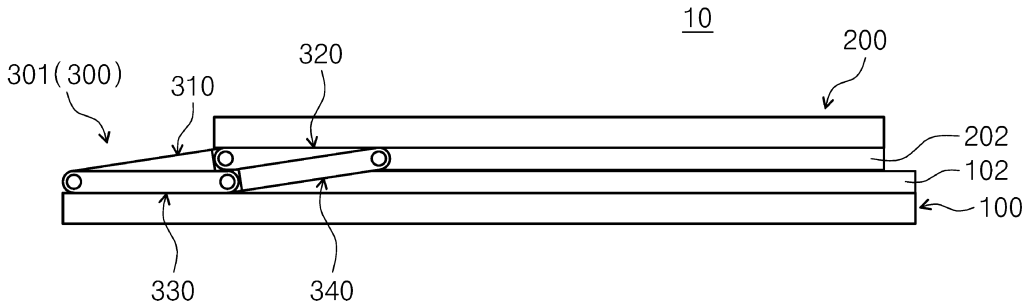

도면10

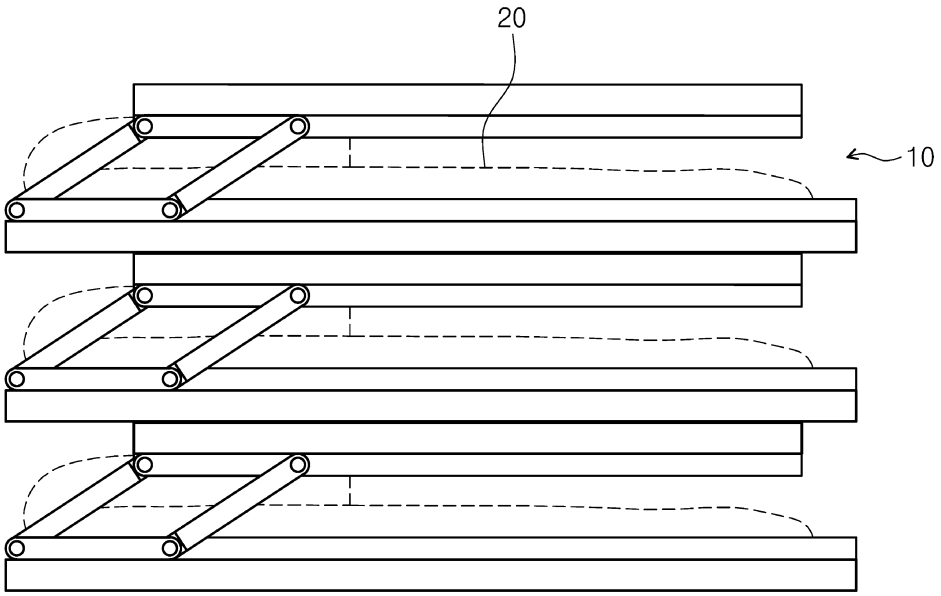

도면11

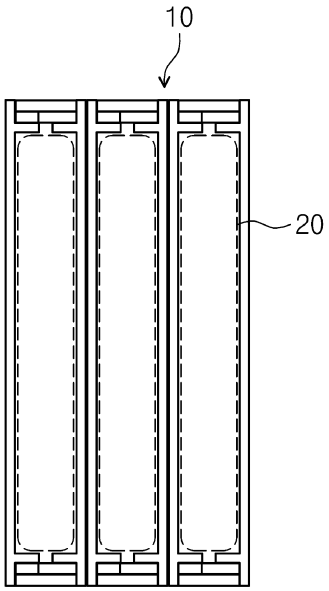

도면12

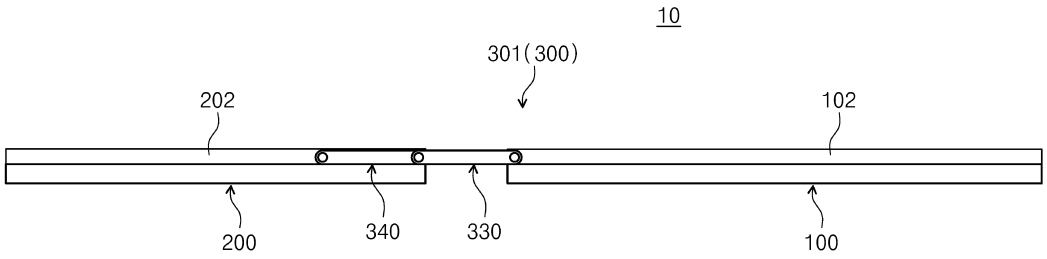

도면13

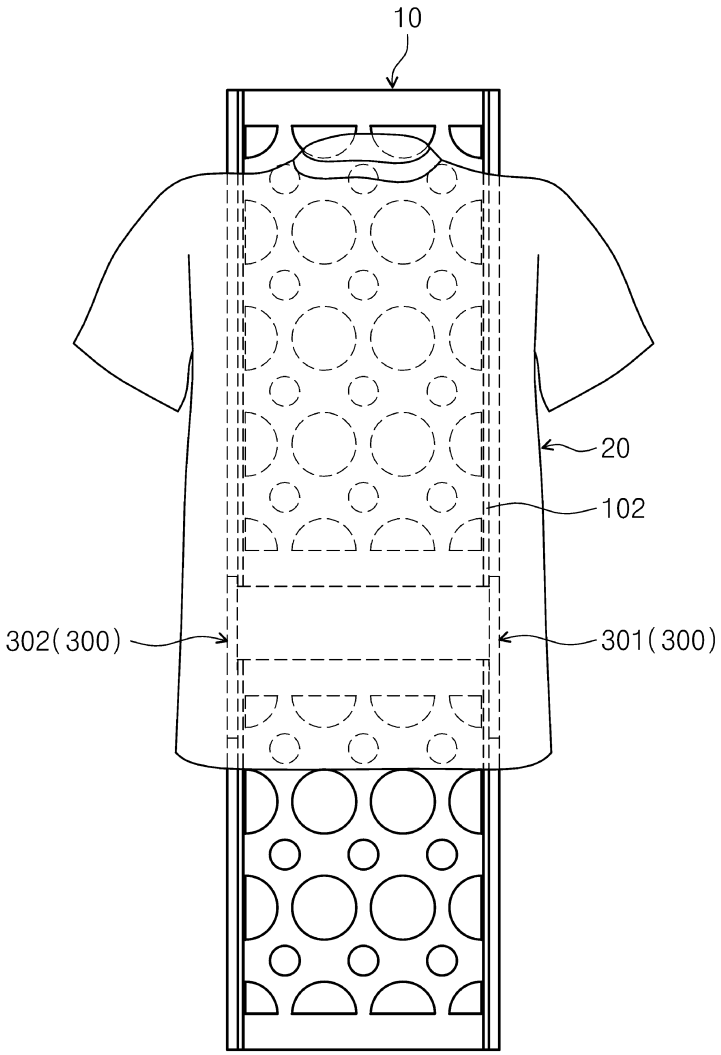

도면14

