(19)中华人民共和国国家知识产权局

(12)发明专利申请

(10)申请公布号 CN 103100331 A
(43)申请公布日 2013.05.15

(21)申请号 201210456256.4

(22)申请日 2012.11.14

(71)申请人 江苏国立化工科技有限公司
地址 214203 江苏省无锡市宜兴市经济开发区杏里路

(72)发明人 胡立新 郎旭东 宗红兴

(74)专利代理机构 无锡大扬专利事务所（普通合伙）32248
代理人 郭丰海

(51)Int.Cl.
B01F 7/16(2006.01)

权利要求书1页 说明书1页 附图1页

(54)发明名称

多浆片锥形混合机

(57)摘要

本发明涉及一种粉体混合设备，具体为一种多浆片锥形混合机，多浆片锥形混合机，包括驱动装置、筒体、中心螺旋、出料阀和密封盖，中心螺旋上端还有一支架，支架下有多个浆片，中心螺旋作转动时，支架也跟着旋转，带动浆片围着中心轴线旋转，该装置可以充分混合物料，结构简单。

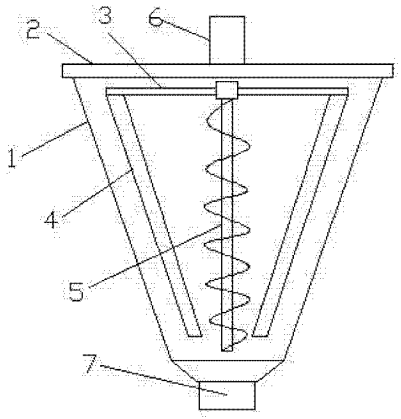

CN 103100331 A

1. 多浆片锥形混合机，包括驱动装置、筒体、中心螺旋、出料阀和密封盖，其特征在于：中心螺旋上端还有一支架，支架下有多个浆片，中心螺旋作转动时，支架也跟着旋转，带动浆片围着中心轴线旋转。

2. 根据权利要求 1 所述的多浆片锥形混合机，其特征在于，所述的浆片至少有两个，对称分布。

多浆片锥形混合机

技术领域

[0001] 本发明涉及一种粉体混合设备，具体为一种多浆片锥形混合机。

背景技术

[0002] 现有的螺旋锥形混合机是单螺旋，靠近筒体侧壁部分的物料不容易被混合，双螺旋虽然可以将旁边的物料搅动，但是需要公转一圈才能将侧壁一圈搅拌到，并且这种结构的混合机结构复杂，能耗大。

发明内容

[0003] 针对上述技术问题，本发明提供一种结构简单，但是可以充分搅拌筒内的物料，具体的技术方案为：

多浆片锥形混合机，包括驱动装置、筒体、中心螺旋、出料阀和密封盖，其特征在于：中心螺旋上端还有一支架，支架下有多个浆片，中心螺旋作转动时，支架也跟着旋转，带动浆片围着中心轴线旋转。

[0004] 所述的浆片至少有两个，对称分布。

[0005] 当中心螺旋旋转的时候，支架带动浆片搅动筒内物料，即可以充分混合物料，该装置结构简单。

附图说明

[0006] 图 1 是本发明的结构示意图。

具体实施方式

[0007] 结合附图说明本发明的具体实施方式，如图 1 所示，多浆片锥形混合机，包括驱动装置 6、筒体 1、中心螺旋 5、出料阀 7 和密封盖 2，中心螺旋 5 上端还有一支架 3，支架 3 下有多个浆片 4，中心螺旋 5 作转动时，支架 3 也跟着旋转，带动浆片 4 围着中心轴线旋转。

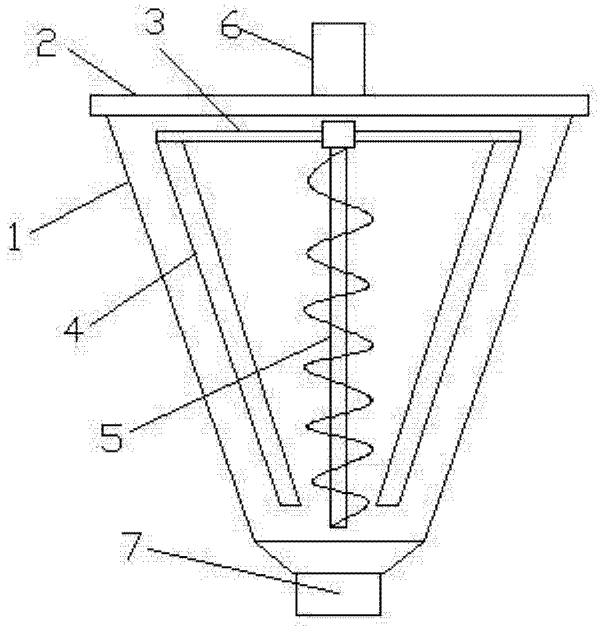

图 1