(19)国家知识产权局

(12)实用新型专利

(10)授权公告号 CN 221441889 U
(45)授权公告日 2024.07.30

(21)申请号 202321824958.3

(22)申请日 2023.07.12

(73)专利权人 山东正信招标有限责任公司
地址 252000 山东省聊城市开发区东昌路159号

(72)发明人 任城尧

(74)专利代理机构 北京天下创新知识产权代理事务所(普通合伙) 16044
专利代理师 王梅

(51)Int.Cl.
E04C 2/284(2006.01)
E04B 1/76(2006.01)
E04B 1/82(2006.01)
E04B 1/86(2006.01)
E04B 1/61(2006.01)

权利要求书1页 说明书3页 附图3页

(54)实用新型名称

一种建筑工程装配式墙板

(57)摘要

本实用新型公开了一种建筑工程装配式墙板,涉及装配式墙板技术领域,包括第一墙板、第二墙板和装饰层,所述第一墙板一侧设置有第二墙板,所述第一墙板和第二墙板外壁均粘连有装饰层,所述第一墙板一侧设置有第二墙板一侧设置有保温组件,所述保温组件包括第一保温层、第二保温层和第三保温层,所述第一保温层一侧粘连有第二保温层,且第二保温层一侧固定设置有第三保温层,所述第一保温层由聚合物砂浆制成,所述第二保温层由玻璃纤维网格布制成,该一种建筑工程装配式墙板,通过设置有保温组件,进而提高墙板的保温效果,有效避免室内温度泄漏从而导致的室内冬冷夏热的问题发生,从而使得该墙板保温性能提升,使得该装置实用性增强。

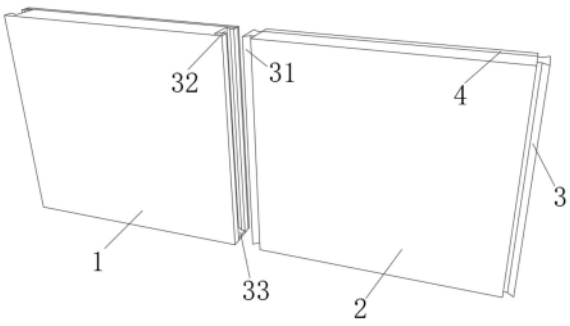

CN 221441889 U

1.一种建筑工程装配式墙板,包括第一墙板(1)、第二墙板(2)和装饰层(4),其特征在于:所述第一墙板(1)一侧设置有第二墙板(2),所述第一墙板(1)和第二墙板(2)外壁均粘连有装饰层(4),所述第一墙板(1)一侧设置有第二墙板(2)一侧设置有保温组件(6),所述保温组件(6)包括第一保温层(61)、第二保温层(62)和第三保温层(63),所述第一保温层(61)一侧粘连有第二保温层(62),且第二保温层(62)一侧固定设置有第三保温层(63)。

2.根据权利要求1所述的一种建筑工程装配式墙板,其特征在于:所述第一保温层(61)由聚合物砂浆制成,所述第二保温层(62)由玻璃纤维网格布制成,且第三保温层(63)由聚苯乙烯泡沫制成。

3.根据权利要求1所述的一种建筑工程装配式墙板,其特征在于:吸音组件(5)包括安装在装饰层(4)靠近第一保温层(61)一侧的第一吸音板(51)、第二吸音板(52)和第三吸音板(53),所述第一吸音板(51)一侧粘连有第二吸音板(52),且第二吸音板(52)一侧固定连接有第三吸音板(53)。

4.根据权利要求3所述的一种建筑工程装配式墙板,其特征在于:所述第一吸音板(51)由聚酯纤维制成,所述第二吸音板(52)由隔音毡制成,且第三吸音板(53)由矿棉吸音板制成。

5.根据权利要求1所述的一种建筑工程装配式墙板,其特征在于:所述第一墙板(1)和第二墙板(2)两端均设置有装配组件(3),所述装配组件(3)包括卡块(31)、卡槽(32)和限位块(33)。

6.根据权利要求1所述的一种建筑工程装配式墙板,其特征在于:所述第一墙板(1)两侧均开设有卡槽(32),所述第二墙板(2)两侧均固定连接有卡块(31),所述卡槽(32)与卡块(31)为嵌合连接,且卡槽(32)内部底端均固定连接有限位块(33)。

一种建筑工程装配式墙板

技术领域

[0001] 本实用新型涉及装配式墙板技术领域,具体为一种建筑工程装配式墙板。

背景技术

[0002] 装配式组合墙板,即用工业化方式生产墙板,在工厂生产加工建筑主要构件,运送到工地现场,组合成高品质的商务楼、住房等建筑物。

[0003] 经检索,中国专利授权号为CN 213390679 U的专利,公开了一种建筑工程用装配式组合墙板,包括外壳、调节部件和固定部件,所述调节部件和固定部件均呈竖直状设置在外壳两侧,且调节部件和固定部件均与外壳滑动配合,所述外壳内设有多层结构。本实用新型的优点在于:通过调节部件与固定部件的相互配合,而且通过调节部件和固定部件均与外壳滑动配合,使得本实用新型安装时拆装方便,耗时较少,且不需要大量的人力就可以完成拼接,提高了工作效率;但依然存在的问题是现有的建筑工程装配式墙板通过保温层来防止室内温度泄漏从而导致的室内冬冷夏热,但仅通过一个保温层来进行保温,保温性能低下,导致其在使用时存在一定的局限性。

实用新型内容

[0004] 针对现有技术的不足,本实用新型提供了一种建筑工程装配式墙板,解决了背景技术中所提出的问题。

[0005] 为实现以上目的,本实用新型通过以下技术方案予以实现:本实用新型提供了一种建筑工程装配式墙板,包括第一墙板、第二墙板和装饰层,所述第一墙板一侧设置有第二墙板,所述第一墙板和第二墙板外壁均粘连有装饰层,所述第一墙板一侧设置有第二墙板一侧设置有保温组件,所述保温组件包括第一保温层、第二保温层和第三保温层,所述第一保温层一侧粘连有第二保温层,且第二保温层一侧固定设置有第三保温层。

[0006] 优选的,所述第一保温层由聚合物砂浆制成,所述第二保温层由玻璃纤维网格布制成,且第三保温层由聚苯乙烯泡沫制成。

[0007] 优选的,吸音组件包括安装在装饰层靠近第一保温层一侧的第一吸音板、第二吸音板和第三吸音板,所述第一吸音板一侧粘连有第二吸音板,且第二吸音板一侧固定连接有第三吸音板。

[0008] 优选的,所述第一吸音板由聚酯纤维制成,所述第二吸音板由隔音毡制成,且第三吸音板由矿棉吸音板制成。

[0009] 优选的,所述第一墙板和第二墙板两端均设置有装配组件,所述装配组件包括卡块、卡槽和限位块。

[0010] 优选的,所述第一墙板两侧均开设有卡槽,所述第二墙板两侧均固定连接有卡块,所述卡槽与卡块为嵌合连接,且卡槽内部底端均固定连接有限位块。

[0011] 本实用新型提供了一种建筑工程装配式墙板。具备以下有益效果:该一种建筑工程装配式墙板,通过设置有保温组件,进而提高墙板的保温效果,有效避免室内温度泄漏从

而导致的室内冬冷夏热的问题发生,从而使得该墙板保温性能提升,使得该装置实用性增强。

附图说明

[0012] 图1为本实用新型整体的结构示意图;

[0013] 图2为本实用新型保温组件位置结构示意图;

[0014] 图3为本实用新型吸音组件结构示意图;

[0015] 图4为本实用新型保温组件结构示意图。

[0016] 图中,1、第一墙板;2、第二墙板;3、装配组件;31、卡块;32、卡槽;33、限位块;4、装饰层;5、吸音组件;51、第一吸音板;52、第二吸音板;53、第三吸音板;6、保温组件;61、第一保温层;62、第二保温层;63、第三保温层。

具体实施方式

[0017] 下面将结合本实用新型实施例中的附图,对本实用新型实施例中的技术方案进行清楚、完整地描述,显然,所描述的实施例仅仅是本实用新型一部分实施例,而不是全部的实施例。基于本实用新型中的实施例,本领域普通技术人员在没有做出创造性劳动前提下所获得的所有其他实施例,都属于本实用新型保护的范围。

[0018] 请参阅图1-4,本实用新型实施例提供一种技术方案:一种建筑工程装配式墙板,包括第一墙板1、第二墙板2和装饰层4,所述第一墙板1一侧设置有第二墙板2,所述第一墙板1和第二墙板2外壁均粘连有装饰层4,所述第一墙板1一侧设置有第二墙板2一侧设置有保温组件6,所述保温组件6包括第一保温层61、第二保温层62和第三保温层63,所述第一保温层61一侧粘连有第二保温层62,且第二保温层62一侧固定设置有第三保温层63。通过设置有保温组件6,进而提高墙板的保温效果,有效避免室内温度泄漏从而导致的室内冬冷夏热的问题发生,从而使得该墙板保温性能提升,进而使得该装置实用性增强。

[0019] 所述第一保温层61由聚合物砂浆制成,所述第二保温层62由玻璃纤维网格布制成,且第三保温层63由聚苯乙烯泡沫制成。通过设置有三组保温层,进而提高其保温效果,使得该装置保温效果佳,进一步扩大了该装置的适用范围。

[0020] 吸音组件5包括安装在装饰层4靠近第一保温层61一侧的第一吸音板51、第二吸音板52和第三吸音板53,所述第一吸音板51一侧粘连有第二吸音板52,且第二吸音板52一侧固定连接有第三吸音板53。通过设置有吸音组件5,保证了隔音性能且防止噪音污染,使得该装置实用性增强。

[0021] 所述第一吸音板51由聚酯纤维制成,所述第二吸音板52由隔音毡制成,且第三吸音板53由矿棉吸音板制成。通过设置有三组吸音板,从而进一步提高其吸音效果,使得该装置适用范围广。

[0022] 所述第一墙板1和第二墙板2两端均设置有装配组件3,所述装配组件3包括卡块31、卡槽32和限位块33。通过第一墙板1上的卡槽32和第二墙板2上的卡块31进行卡合连接,且卡块31和卡槽32设置为凸字形,从而保证其装配的稳定性,使得该装置实用性增强。

[0023] 所述第一墙板1两侧均开设有卡槽32,所述第二墙板2两侧均固定连接有卡块31,所述卡槽32与卡块31为嵌合连接,且32内部底端均固定连接有限位块33。通过设置有限位

块33,从而有效避免卡块31掉落的问题发生,使得该装置实用性增强。

[0024] 工作原理:该一种建筑工程装配式墙板,在使用时首先通过第一墙板1上的卡槽32和第二墙板2上的卡块31进行卡合连接,同时通过在卡槽32内部底部设置有限位块33,从而有效避免卡块31掉落的问题发生,同时通过将卡块31和卡槽32设置为凸字形,从而保证其装配的稳定性,使得该装置实用性增强,其次通过在第一墙板和第二墙板2一侧粘连有装饰层4,且在装饰层4内壁设置有吸音组件5和保温组件6,通过设置有吸音组件5,且吸音组件5由第一吸音板51、第二吸音板52和第三吸音板53组成,通过第一吸音板51由聚酯纤维制成,且第二吸音板52由隔音毡制成,另外第三吸音板53由矿棉板制成,从而进一步提高其吸音效果,保证了隔音性能且防止噪音污染,使得该装置实用性增强,最后通过在吸音组件5一侧设置有保温组件6,保温组件6由第一保温层61、第二保温层62和第三保温层63组成,且第一保温层61由聚合物砂浆制成,第二保温层62由玻璃纤维网格布制成,另外第三保温层63由聚苯乙烯泡沫板制成,进而提高其保温效果,可以有效降低室内温度泄漏从而导致的室内冬冷夏热的问题发生,从而使得该装置实用性增强。

[0025] 本实用新型的1、第一墙板;2、第二墙板;3、装配组件;31、卡块;32、卡槽;33、限位块;4、装饰层;5、吸音组件;51、第一吸音板;52、第二吸音板;53、第三吸音板;6、保温组件;61、第一保温层;62、第二保温层;63、第三保温层;部件均为通用标准件或本领域技术人员知晓的部件,其结构和原理都为本技术人员均可通过技术手册得知或通过常规实验方法获知。

[0026] 以上显示和描述了本实用新型的基本原理和主要特征和本实用新型的优点,对于本领域技术人员而言,显然本实用新型不限于上述示范性实施例的细节,而且在不背离本实用新型的精神或基本特征的情况下,能够以其他的具体形式实现本实用新型。因此,无论从哪一点来看,均应将实施例看作是示范性的,而且是非限制性的,本实用新型的范围由所附权利要求而不是上述说明限定,因此旨在将落在权利要求的等同要件的含义和范围内的所有变化囊括在本实用新型内。不应将权利要求中的任何附图标记视为限制所涉及的权利要求。

[0027] 此外,应当理解,虽然本说明书按照实施方式加以描述,但并非每个实施方式仅包含一个独立的技术方案,说明书的这种叙述方式仅仅是为清楚起见,本领域技术人员应当将说明书作为一个整体,各实施例中的技术方案也可以经适当组合,形成本领域技术人员可以理解的其他实施方式。

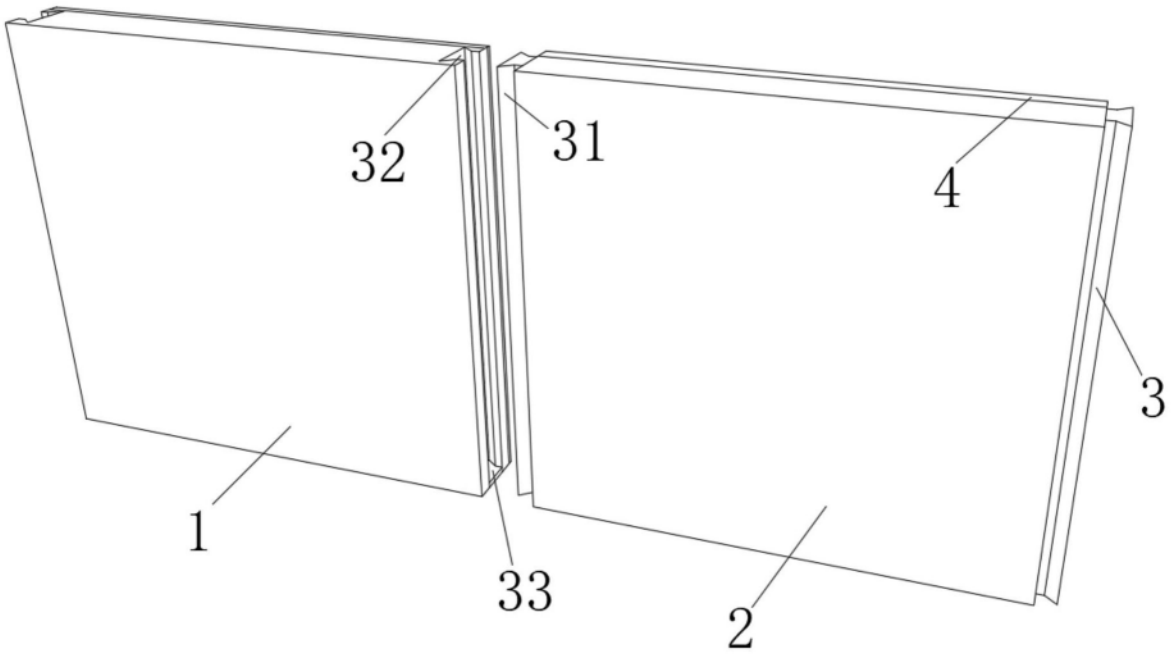

图1

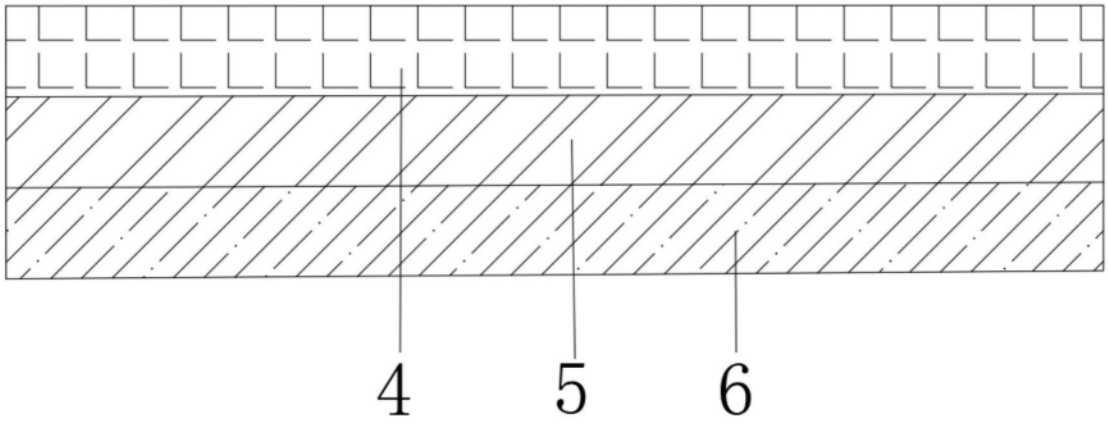

图2

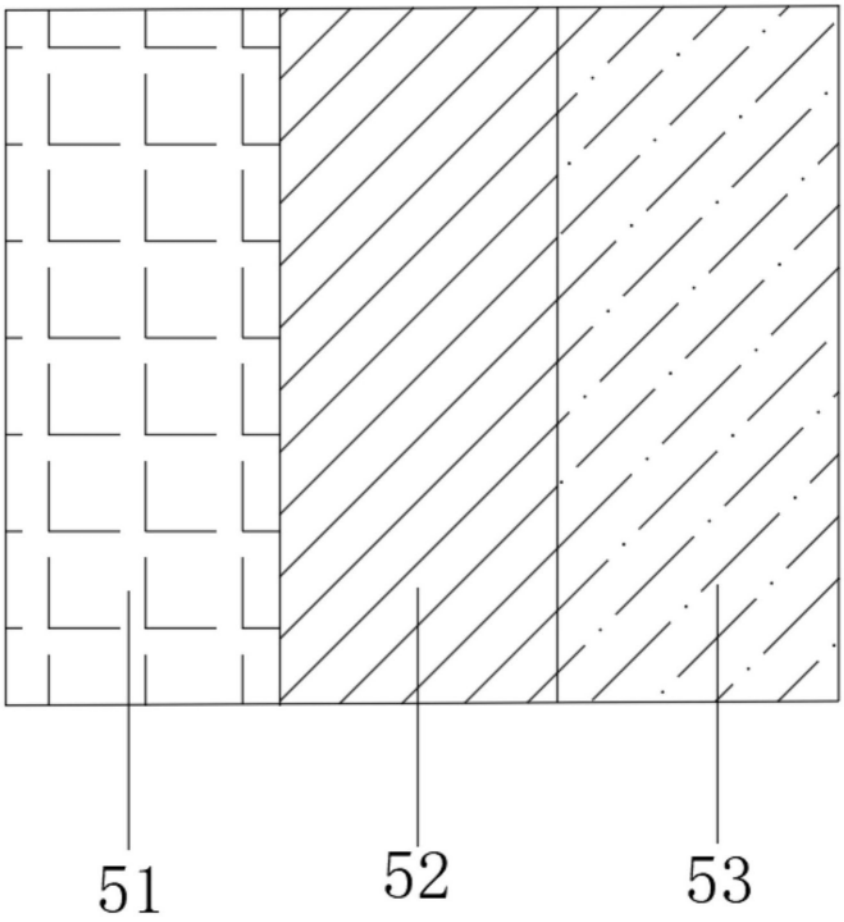

图3

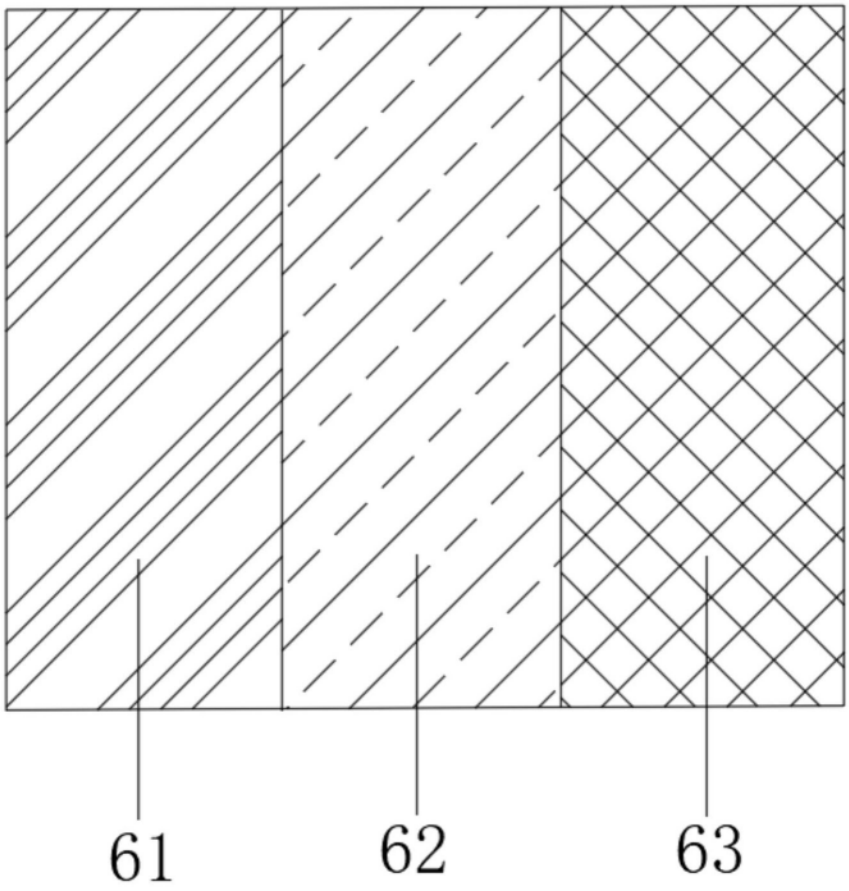

图4