(19)中华人民共和国国家知识产权局

(12)实用新型专利

(10)授权公告号 CN 206842143 U
(45)授权公告日 2018.01.05

(21)申请号 201720721721.0

(22)申请日 2017.06.20

(73)专利权人 南通市传染病防治院(南通市第三人民医院、南通市老年病医院、南通市肝病研究所)
地址 226000 江苏省南通市崇川区青年中路99号

(72)发明人 钱湘云 谢幸尔 王园园

(74)专利代理机构 苏州创元专利商标事务所有限公司 32103
代理人 范晴

(51)Int.Cl.
B65D 83/02(2006.01)
B65D 25/02(2006.01)
B65D 25/20(2006.01)

权利要求书1页 说明书2页 附图1页

(54)实用新型名称

医用消毒棉签放置盒

(57)摘要

本实用新型公开了医用消毒棉签放置盒，其包括：外层套筒(1)，所述外层套筒(1)包括底座(1-1)和设置在所述底座(1-1)上的圆筒(1-2)，所述圆筒(1-2)下端固定在所述底座(1-1)上且上端开口；和设置在所述外层套筒(1)内的棉签放置部(2)，所述棉签放置部(2)与所述圆筒(1-2)相匹配并转动设置在所述圆筒(1-2)内，所述棉签放置部(2)的上端设有握持部(2-3)，所述棉签放置部(2)外壁周向上设有若干个棉签放置仓(2-1)，所述棉签放置仓(2-1)沿所述棉签放置部(2)径向开口，所述外层套筒(1)上设有棉签拿取口(1-3)，所述棉签拿取口(1-3)与所述棉签放置部(2)的开口相匹配。本实用新型提供的医用消毒棉签放置盒，结构简单，拿取棉签方便，可避免棉签污染。

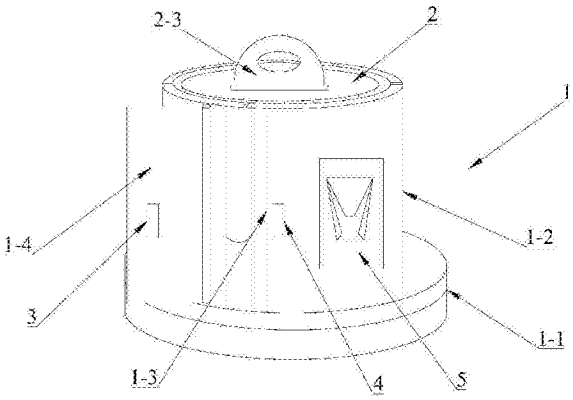

CN 206842143 U

1.医用消毒棉签放置盒,其特征在于包括:

外层套筒(1),所述外层套筒(1)包括底座(1-1)和设置在所述底座(1-1)上的圆筒(1-2),所述圆筒(1-2)下端固定在所述底座(1-1)上且上端开口;

和设置在所述外层套筒(1)内的棉签放置部(2),所述棉签放置部(2)与所述圆筒(1-2)相匹配并转动设置在所述圆筒(1-2)内,所述棉签放置部(2)的上端设有握持部(2-3),所述棉签放置部(2)外壁周向上设有若干个棉签放置仓(2-1),所述棉签放置仓(2-1)沿所述棉签放置部(2)径向开口,所述外层套筒(1)上设有棉签拿取口(1-3),所述棉签拿取口(1-3)与所述棉签放置部(2)的开口相匹配。

2.根据权利要求1所述的医用消毒棉签放置盒,其特征在于:所述棉签放置仓(2-1)由所述棉签放置部(2)的上端向下端延伸,所述棉签放置仓(2-1)的下部设有部分遮挡所述棉签放置仓(2-1)的挡片(2-2)。

3.根据权利要求1所述的医用消毒棉签放置盒,其特征在于:所述棉签拿取口(1-3)设有盖板(1-4)。

4.根据权利要求3所述的医用消毒棉签放置盒,其特征在于:所述盖板(1-4)宽度方向一端铰接在所述外层套筒(1)上且另一端可拆卸固定在所述外层套筒(1)上。

5.根据权利要求4所述的医用消毒棉签放置盒,其特征在于:所述盖板(1-4)上设有卡块(3),所述外层套筒(1)上设有与所述卡块(3)匹配的卡槽(4)。

6.根据权利要求1所述的医用消毒棉签放置盒,其特征在于:所述底座(1-1)上设有圆柱状凸块,所述棉签放置部(2)的底部设有与所述凸块匹配的限位槽。

7.根据权利要求1所述的医用消毒棉签放置盒,其特征在于:所述外层套筒(1)外壁上设有消毒液放置仓(5)。

医用消毒棉签放置盒

技术领域

[0001] 本实用新型涉及医疗用具技术领域，特别涉及一种医用消毒棉签放置盒。

背景技术

[0002] 临床上经常需要用到棉签对患者皮肤进行消毒，现有用于盛装棉签的盒子一般是敞开式的，所有棉签一起堆放在盒子内，使用时从盒子中一个个取出，取棉签的时候容易将其他棉签一并带出掉落于台面，导致棉签污染，本实用新型因此而来。

发明内容

[0003] 为了解决现有技术的问题，本实用新型目的是提供一种医用消毒棉签放置盒，结构简单，使用方便。

[0004] 基于上述问题，本实用新型提供的技术方案是：

[0005] 医用消毒棉签放置盒，包括：

[0006] 外层套筒，所述外层套筒包括底座和设置在所述底座上的圆筒，所述圆筒下端固定在所述底座上且上端开口；

[0007] 和设置在所述外层套筒内的棉签放置部，所述棉签放置部与所述圆筒相匹配并转动设置在所述圆筒内，所述棉签放置部的上端设有握持部，所述棉签放置部外壁周向上设有若干个棉签放置仓，所述棉签放置仓沿所述棉签放置部径向开口，所述外层套筒上设有棉签拿取口，所述棉签拿取口与所述棉签放置部的开口相匹配。

[0008] 在一些实施方式中，所述棉签放置仓由所述棉签放置部的上端向下端延伸，所述棉签放置仓的下部设有部分遮挡所述棉签放置仓的挡片。

[0009] 在一些实施方式中，所述棉签拿取口设有盖板。

[0010] 在一些实施方式中，所述盖板宽度方向一端铰接在所述外层套筒上且另一端可拆卸固定在所述外层套筒上。

[0011] 在一些实施方式中，所述盖板上设有卡块，所述外层套筒上设有与所述卡块匹配的卡槽。

[0012] 在一些实施方式中，所述底座上设有圆柱状凸块，所述棉签放置部的底部设有与所述凸块匹配的限位槽。

[0013] 在一些实施方式中，所述外层套筒外壁上设有消毒液放置仓。

[0014] 与现有技术相比，本实用新型的优点是：

[0015] 采用本实用新型的技术方案，将棉签分别放置在棉签放置部的各个棉签放置仓内，使用时旋转棉签放置部，从外层套筒的棉签拿取口将棉签取出，每次取出一个棉签，拿取方便，避免棉签污染。

附图说明

[0016] 为了更清楚地说明本实用新型实施例的技术方案，下面将对实施例描述中所需要

使用的附图作简单地介绍，下面描述中的附图仅仅是本实用新型的一些实施例，对于本领域普通技术人员来讲，在不付出创造性劳动的前提下，还可以根据这些附图获得其他的附图。

[0017] 图1为本实用新型医用消毒棉签放置盒实施例的结构示意图；

[0018] 图2为本实用新型实施例中棉签放置部的结构示意图；

[0019] 其中：

[0020] 1、外层套筒；1-1、底座；1-2、圆筒；1-3、棉签拿取口；1-4、盖板；

[0021] 2、棉签放置部；2-1、棉签放置仓；2-2、挡片；2-3、握持部；

[0022] 3、卡块；

[0023] 4、卡槽；

[0024] 5、消毒液放置仓。

具体实施方式

[0025] 以下结合具体实施例对上述方案做进一步说明。应理解，这些实施例是用于说明本实用新型而不限于限制本实用新型的范围。实施例中采用的实施条件可以根据具体厂家的条件做进一步调整，未注明的实施条件通常为常规实验中的条件。

[0026] 参见图1-2，为本实用新型实施例的结构示意图，提供一种医用消毒棉签放置盒，包括外层套筒1和设置在外层套筒1内的棉签放置部2，其中外层套筒1包括底座1-1和设置在底座1-1上的圆筒1-2，该圆筒1-2下端固定在底座1-1上且上端开口；棉签放置部2与圆筒1-2相匹配并转动设置在圆筒1-2内，棉签放置部2的上端设有握持部2-3，棉签放置部2外壁周向上设有若干个棉签放置仓2-1，棉签放置仓2-1沿棉签放置部2径向开口，在外层套筒1上设有棉签拿取口1-3，棉签拿取口1-3与棉签放置部2的开口相匹配。

[0027] 本例中，棉签放置仓2-1由棉签放置部2的上端向下端延伸，棉签放置仓2-1的下部设有部分遮挡棉签放置仓2-1的挡片2-2，棉签竖直放置在棉签放置仓2-1，挡片2-2可阻挡棉签倾倒。

[0028] 为了进一步优化本实用新型的实施效果，棉签拿取口1-3设有盖板1-4，该盖板1-4宽度方向一端铰接在外层套筒1上且另一端可拆卸固定在外层套筒1上，具体的，在盖板1-4上设有卡块3，在外层套筒1上设有与卡块3匹配的卡槽4。

[0029] 本例中，在底座1-1上设有圆柱状凸块，在棉签放置部2的底部设有与凸块匹配的限位槽，将棉签放置部2通过限位槽放置在凸块上，通过旋转握持部2-3转动棉签放置部2以从棉签拿取口1-3拿取棉签。

[0030] 为了进一步优化本实用新型的实施效果，在外层套筒1外壁上设有消毒液放置仓5用于放置酒精、碘伏等消毒液，以便于护理人员实施消毒操作。

[0031] 上述实例只为说明本实用新型的技术构思及特点，其目的在于让熟悉此项技术的人员能够了解本实用新型的内容并据以实施，并不能以此限制本实用新型的保护范围。凡根据本实用新型精神实质所做的等效变换或修饰，都应涵盖在本实用新型的保护范围之内。

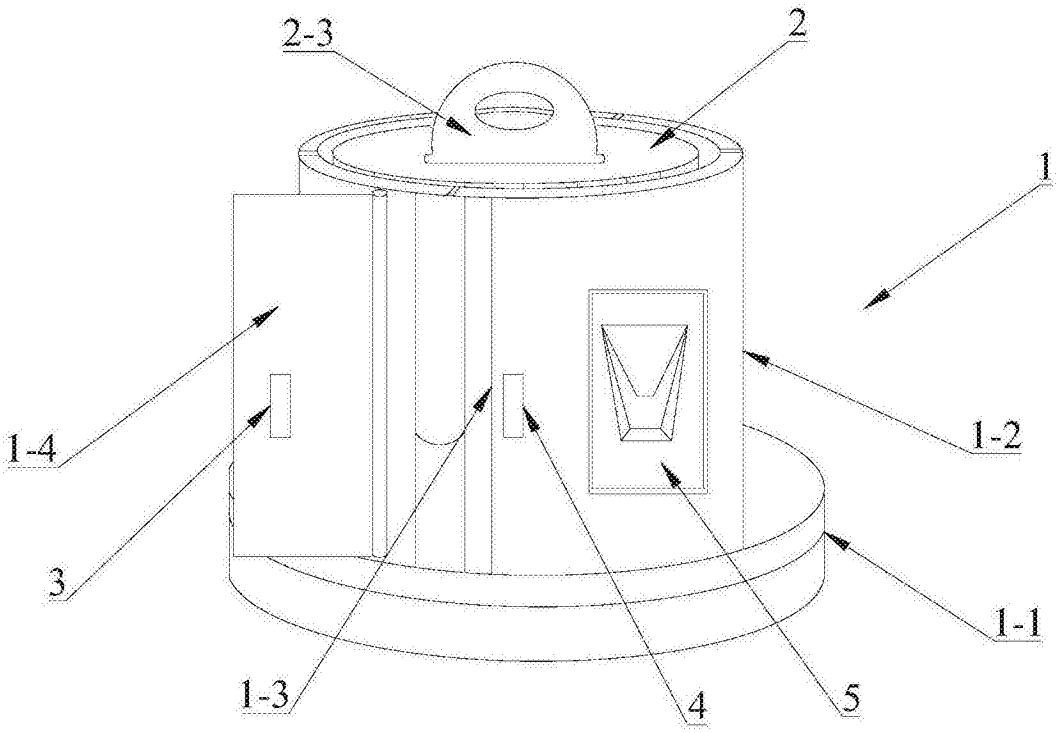

图1

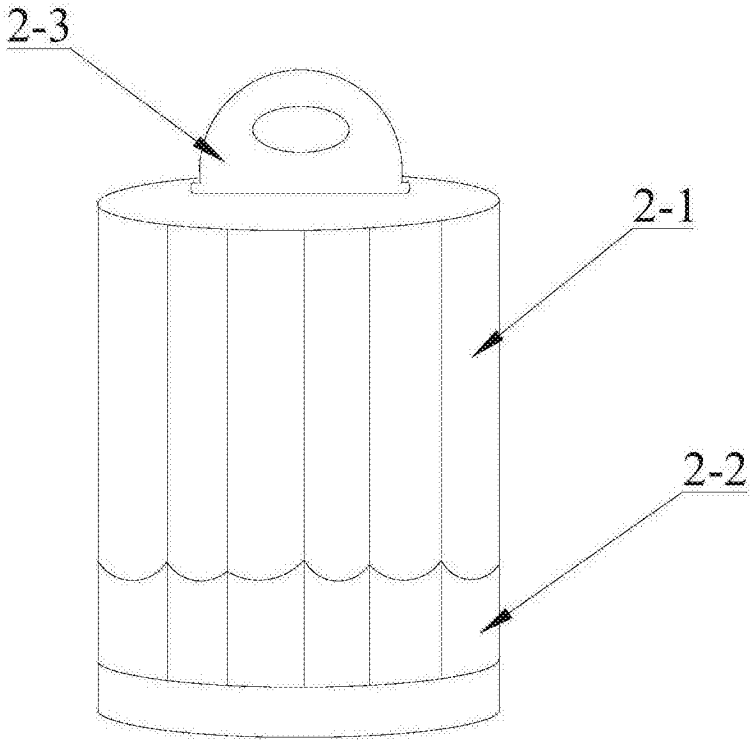

图2