(19)中华人民共和国国家知识产权局

(12)实用新型专利

(10)授权公告号 CN 215231441 U
(45)授权公告日 2021.12.21

(21)申请号 202121633345.2

(22)申请日 2021.07.16

(73)专利权人 高州市人民医院
地址 525200 广东省茂名市高州市西关路89号

(72)发明人 范婷 袁炳斌 邓小超

(74)专利代理机构 北京同辉知识产权代理事务所(普通合伙) 11357
代理人 邢彬

(51)Int.Cl.
A61M 25/02(2006.01)

权利要求书1页 说明书3页 附图2页

(54)实用新型名称

一种脑部引流管固定贴

(57)摘要

本实用新型公开一种脑部引流管固定贴，涉及医疗耗材技术领域，包括固定贴本体，所述固定贴本体四周开设有环槽，环槽内设有集液层，所述集液层为亲水材料制成用以吸附创口处渗出的液体，所述固定贴本体底端开设有多个通孔与环槽贯通，所述固定贴本体顶面两侧设有连接耳，所述连接耳被配置用以固定固定带使得固定贴本体两端牵引固定在患者头部，本实用新型通过固定带将固定贴辅助捆绑固定，同时通过在环槽内设置集液层吸附创口处渗出的液体，从而避免液体影响粘胶的粘性，提高了固定贴本体的粘固性。

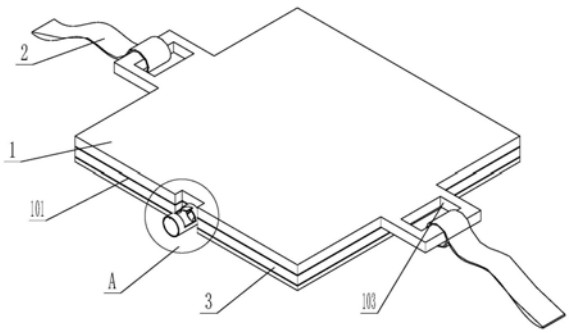

CN 215231441 U

1.一种脑部引流管固定贴,包括固定贴本体(1),其特征在于,所述固定贴本体(1)四周开设有环槽(101),环槽(101)内设有集液层,所述集液层为亲水材料制成用以吸附创口处渗出的液体,所述固定贴本体(1)底端开设有多个通孔与环槽(101)贯通,所述固定贴本体(1)顶面两侧设有连接耳(103),所述连接耳(103)被配置用以固定固定带(2)使得固定贴本体(1)两端牵引固定在患者头部。

2.根据权利要求1所述的一种脑部引流管固定贴,其特征在于,所述集液层采用亲水绵制成的环形块,环形块中间拆分成两个部分用以与环槽(101)卡合固定。

3.根据权利要求1所述的一种脑部引流管固定贴,其特征在于,所述固定贴本体(1)一侧底面上开设有斜槽(102),斜槽(102)与固定贴本体(1)侧面贯穿,斜槽(102)靠近侧面端设有定位管(4),定位管(4)与固定贴本体(1)固定连接并于斜槽(102)贯通。

4.根据权利要求3所述的一种脑部引流管固定贴,其特征在于,所述定位管(4)径向开设有槽口(41),槽口(41)内设有固定胶带(5),固定胶带(5)一端与槽口(41)一边固定另一端活动粘贴在定位管(4)上。

5.根据权利要求1所述的一种脑部引流管固定贴,其特征在于,所述环槽(101)内收纳有弹性套(3),所述弹性套(3)展开呈半球形用以穿戴在患者地头部,弹性套(3)外边缘端设有弹性带,所述弹性套(3)上开设有容纳引流管地矩形槽(31)。

一种脑部引流管固定贴

技术领域

[0001] 本实用新型属于医疗耗材技术领域，具体涉及一种脑部引流管固定贴。

背景技术

[0002] 临床上神经外科患者留置于头部的主要引流管为脑室或者脑残强引流管。神经外科引流的目的，一方面是将颅内积血或积液引流至体外，防止术后感染，减轻颅内压力；另一方面是便于术后观察引流的情况，为临床治疗提供依据。

[0003] 对于脑部的引流管，临床上常采用的是普通的胶布进行粘贴固定。随着患者头部毛发的生长以及伤口处渗液或体液过多时，会对固定贴造成一定的顶离，使得固定贴松动，因而导致脑部引流管容易移位。给临床医护人员以及患者造成不便或损失，甚至会影响病情的变化，危及患者生命安全。因此我们提出一种脑部引流管固定贴。

实用新型内容

[0004] 针对现有技术的不足，本实用新型的目的在于提供一种脑部引流管固定贴，以解决上述背景技术中提出的问题。

[0005] 本实用新型的目的可以通过以下技术方案实现：一种脑部引流管固定贴，包括固定贴本体，所述固定贴本体四周开设有环槽，环槽内设有集液层，所述集液层为亲水材料制成用以吸附创口处渗出的液体，所述固定贴本体底端开设有多个通孔与环槽贯通，所述固定贴本体顶面两侧设有连接耳，所述连接耳被配置用以固定固定带使得固定贴本体两端牵引固定在患者头部。

[0006] 作为本实用新型进一步的方案，所述集液层采用亲水绵制成的环形块，环形块中间拆分成两个部分用以与环槽卡合固定。

[0007] 作为本实用新型进一步的方案，所述固定贴本体一侧底面上开设有斜槽，斜槽与固定贴本体侧面贯穿，斜槽靠近侧面端设有定位管，定位管与固定贴本体固定连接并于斜槽贯通。

[0008] 作为本实用新型进一步的方案，所述定位管径向开设有槽口，槽口内设有固定胶带，固定胶带一端与槽口一边固定另一端活动粘贴在定位管上。

[0009] 作为本实用新型进一步的方案，所述环槽内收纳有弹性套，所述弹性套展开呈半球形用以穿戴在患者地头部，弹性套外边缘端设有弹性带，所述弹性套上开设有容纳引流管地矩形槽。

[0010] 本实用新型的有益效果：本实用新型通过固定带将固定贴辅助捆绑固定，同时通过在环槽内设置集液层吸附创口处渗出的液体，从而避免液体影响粘胶的粘性，提高了固定贴本体的粘固性，集液层可以进行更换，提高了固定贴的使用耐久性。

附图说明

[0011] 为了更清楚地说明本实用新型实施例或现有技术中的技术方案，下面将对实施例

或现有技术描述中所需要使用的附图作简单地介绍，显而易见地，对于本领域普通技术人员来讲，在不付出创造性劳动的前提下，还可以根据这些附图获得其他的附图。

[0012] 图1是本实用新型的整体结构示意图；

[0013] 图2是图1中A处的放大图

[0014] 图3是本实用新型的另一工作状态的示意图；

[0015] 图4是本实用新型的剖视图；

[0016] 图中：固定贴本体-1、固定带-2、弹性套-3、定位管-4、固定胶带-5、矩形槽-31、槽口-41、收纳槽-101、斜槽-102。

具体实施方式

[0017] 下面将结合本实用新型实施例中的附图，对本实用新型实施例中的技术方案进行清楚、完整地描述，显然，所描述的实施例仅仅是本实用新型一部分实施例，而不是全部的实施例。基于本实用新型中的实施例，本领域普通技术人员在没有作出创造性劳动前提下所获得的所有其它实施例，都属于本实用新型保护的范围。

[0018] 请参阅图1～4，本实用新型实施例中，一种脑部引流管固定贴，包括固定贴本体1，在所述固定贴本体1四周开设有环槽101，在环槽101内设有集液层，所述集液层为亲水材料制成用以吸附创口处渗出的液体，所述固定贴本体1底端开设有多个通孔与环槽101贯通，所述固定贴本体1顶面两侧设有连接耳103，所述连接耳103被配置用以固定固定带2使得固定贴本体1两端牵引固定在患者头部，使用时将固定带2系在连接耳103上，另一端固定在患者头部地下颚端，从而对固定贴本体1进行固定，同时在固定贴本体1底部的外环侧设有粘胶，用于粘贴固定在患者的头部，设置在环槽101内的集液层有效吸附创口处渗出的液体，定期更换环槽101内的集液层，将集满液体的集液层取出，重新塞入新的集液层，从而避免液体影响粘胶的粘性，提高了固定贴本体1的粘固性。

[0019] 优选地，集液层采用亲水绵制成的环形块，环形块中间拆分成两个部分用以与环槽101卡合固定，亲水绵具有良好的吸水性，可以有效吸附创口处渗出的液体，更换时将亲水绵取出，更换全新的即可，操作方便。

[0020] 在一些实施例中，如图4所示，在固定贴本体1一侧底面上开设有斜槽102，斜槽102与固定贴本体1侧面贯穿，斜槽102靠近侧面端设有定位管4，定位管4与固定贴本体1固定连接并于斜槽102贯通，将引流管穿过定位管4后经斜槽102插入到患者的颅内，斜槽102和定位管4配合对引流管起到限位固定的作用。

[0021] 优选地，如图2所示，在定位管4径向开设有槽口41，槽口41内设有固定胶带5，固定胶带5一端与槽口41一边固定另一端活动粘贴在定位管4上，即将引流管插入定位管4内后，通过绷紧固定胶带5将引流管固定在定位管4上，从而提高引流管固定的稳定性。

[0022] 在另一实施例中，在环槽101内收纳有弹性套3，弹性套3展开呈半球形用以穿戴在患者地头部，如图3所示，弹性套3外边缘端设有弹性带，弹性带采用皮筋或者松紧带，以便弹性套3箍在患者的头部，在弹性套3上开设有容纳引流管地矩形槽31，弹性套3可以将创口端进行有效隔离，可以起到一定的保温效果。

[0023] 在本实用新型的描述中，需要理解的是，术语“上”、“下”、“左”、“右”等指示方位或者位置关系为为基于附图所示的方位或位置关系，仅是为了便于描述本实用新型和简化描

述，而不是指示或暗示所指的设备或元件必须具有特定的方位、以特定的方位构造或操作，因此不能理解为对本实用新型的限制。

[0024] 此外。术语“第一”、“第二”仅用于描述目的，而不能理解为指示或暗示相对重要性或者隐含指明所指示的技术特征的数量。在本实用新型的描述中，“若干”的含义是两个或两个以上，除非另有明确具体的限定。

[0025] 对于本领域技术人员而言，可以理解在不脱离本实用新型的原理和精神的情况下可以对这些实施例进行多种变化、修改、替换和变型。因此，从任意一处来说，都应将实施例看作是指导性的，而且是非限制性的，本实用新型的范围由所附权利要求而不是上述说明限定，本实用新型的较佳实施例而已，并不用以限制本实用新型，凡在本实用新型的精神和原则之内，所有的任何修改、等同替换、改进等，均应包含在本实用新型的保护范围之内。

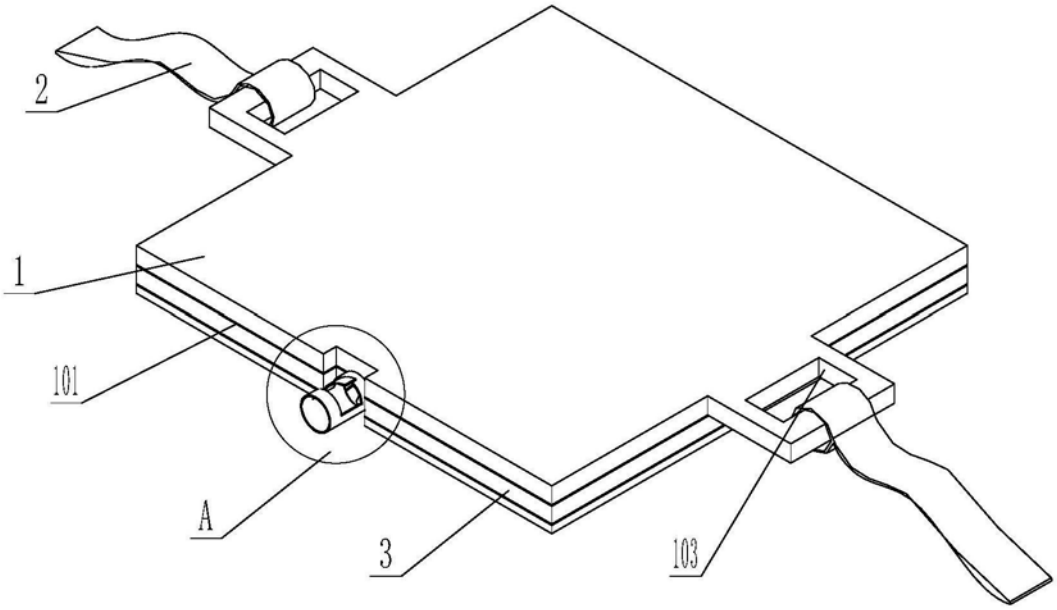

图1

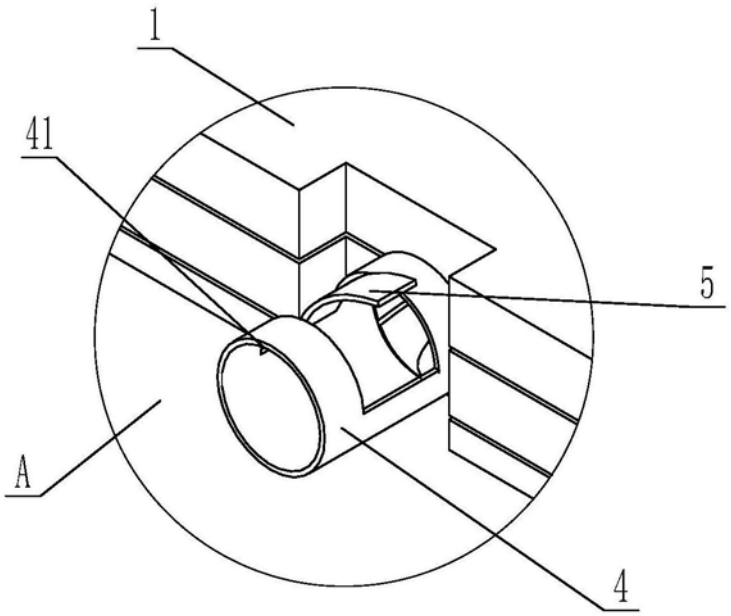

图2

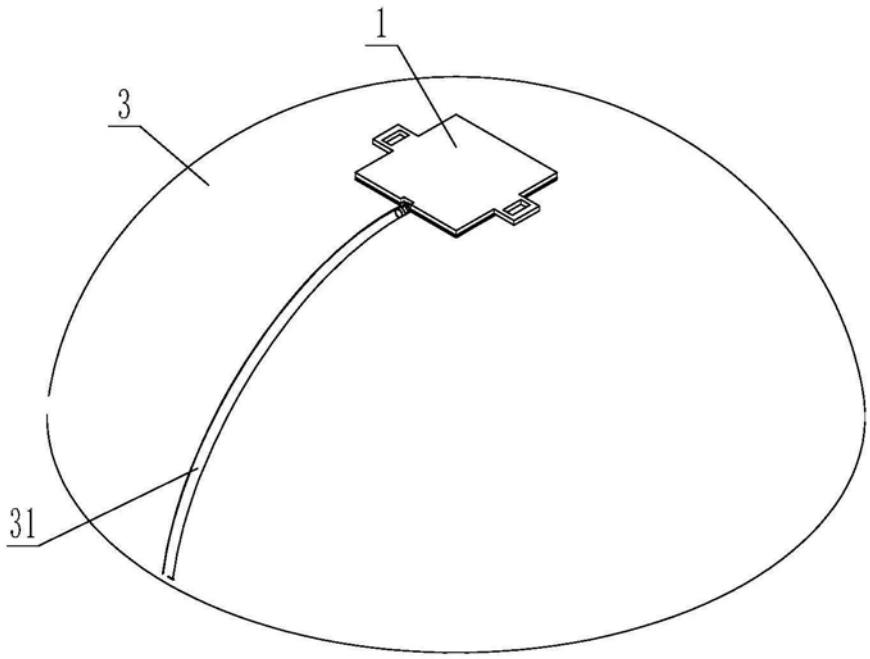

图3

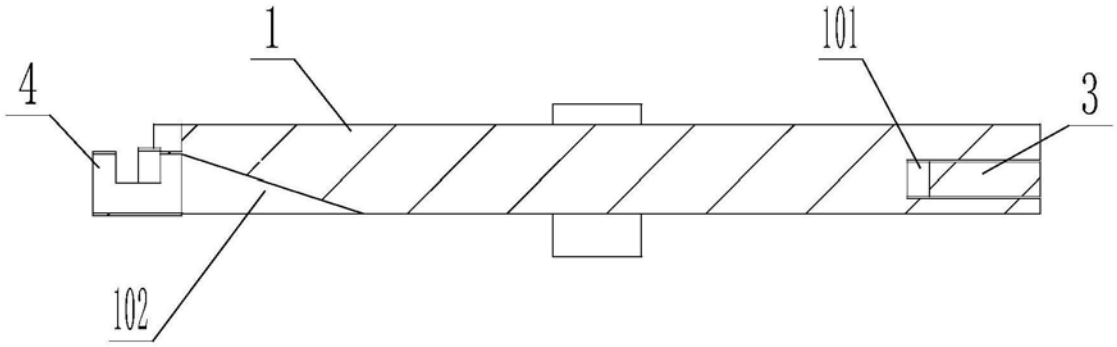

图4