(19)中华人民共和国国家知识产权局

(12)实用新型专利

(10)授权公告号 CN 215489439 U
(45)授权公告日 2022.01.11

(21)申请号 202122134426.4

(22)申请日 2021.09.06

(73)专利权人 中山市卓领照明有限公司
地址 528400 广东省中山市古镇镇曹三创业园华盛东路6号4楼之3

(72)发明人 周邦杰

(74)专利代理机构 中山市科企联知识产权代理事务所(普通合伙) 44337
代理人 杨立铭

(51)Int.Cl.
F21S 8/08(2006.01)
F21V 5/04(2006.01)
F21V 31/00(2006.01)
F21V 21/14(2006.01)
F21V 29/70(2015.01)
F21V 19/00(2006.01)
F21V 21/40(2006.01)

权利要求书1页 说明书2页 附图3页

(54)实用新型名称

一种高杆灯

(57)摘要

本实用新型公开一种高杆灯，包括散热基座、电源安装支架、多个发光灯板、电源以及多个透镜，电源安装支架设置在散热基座顶部，电源设置在电源安装支架上，发光灯板设置在散热基座底部，透镜设置在发光灯板外侧，并将发光灯板包裹在内。散热基座顶部设置有多个散热格栅，电源安装支架设置在散热格栅上方。

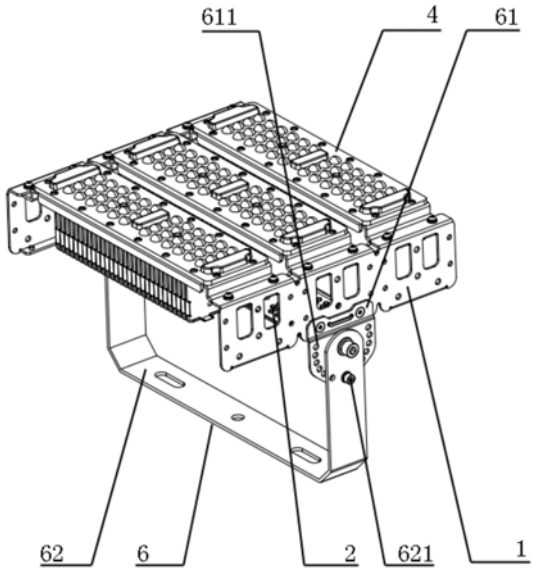

CN 215489439 U

1.一种高杆灯，其特征在于，包括散热基座、电源安装支架、多个发光灯板、电源以及多个透镜，所述电源安装支架设置在所述散热基座顶部，所述电源设置在所述电源安装支架上，所述发光灯板设置在所述散热基座底部，所述透镜设置在所述发光灯板外侧，并将所述发光灯板包裹在内。

2.根据权利要求1所述的高杆灯，其特征在于，所述散热基座顶部设置有多个散热格栅，所述电源安装支架设置在所述散热格栅上方。

3.根据权利要求1所述的高杆灯，其特征在于，还包括多个透镜密封圈，所述透镜密封圈设置在所述发光灯板外侧的所述散热基座与所述透镜之间。

4.根据权利要求1所述的高杆灯，其特征在于，还包括连接支架，所述连接支架包括固定座以及提手，所述固定座通过螺纹连接的方式固定在所述散热基座的侧面上，所述固定座上设置有一个转动连接孔，所述提手可转动连接在所述固定座上的所述转动连接孔上。

5.根据权利要求4所述的高杆灯，其特征在于，所述固定座上环绕所述转动连接孔设置有多个限位孔，所述提手上设置有限位卡块，可通过所述限位卡块与所述限位孔配合，从而能够对所述提手固定在所述固定座上的角度进行限位。

6.根据权利要求4所述的高杆灯，其特征在于，所述固定座上环绕所述转动连接孔设置有环形的限位槽，述提手上设置有限位卡块，可通过所述限位卡块与所述限位槽配合，从而能够对所述提手固定在所述固定座上的角度进行限位。

一种高杆灯

技术领域

[0001] 本实用新型涉及灯具领域，特别涉及一种高杆灯。

背景技术

[0002] 灯具从发明以来就一直伴随着人们的生活，而随着社会经济的发展，对于各种各样的应用场景，越来越多的专业灯具也逐渐在这些场景上使用，而应用到对于一些隧道、工厂等使用场景内的时候需要一种能够安装多个发光灯板，且散热效果好，照明效果好的高杆灯。

实用新型内容

[0003] 本实用新型的主要目的是提供一种能够安装多个发光灯板，且散热效果好，照明效果好的高杆灯。

[0004] 本实用新型提出一种高杆灯，包括散热基座、电源安装支架、多个发光灯板、电源以及多个透镜，所述电源安装支架设置在所述散热基座顶部，所述电源设置在所述电源安装支架上，所述发光灯板设置在所述散热基座底部，所述透镜设置在所述发光灯板外侧，并将所述发光灯板包裹在内。

[0005] 优选地，所述散热基座顶部设置有多个散热格栅，所述电源安装支架设置在所述散热格栅上方。

[0006] 优选地，还包括多个透镜密封圈，所述透镜密封圈设置在所述发光灯板外侧的所述散热基座与所述透镜之间。

[0007] 优选地，还包括连接支架，所述连接支架包括固定座以及提手，所述固定座通过螺纹连接的方式固定在所述散热基座的侧面上，所述固定座上设置有一个转动连接孔，所述提手可转动连接在所述固定座上的所述转动连接孔上。

[0008] 优选地，所述固定座上环绕所述转动连接孔设置有多个限位孔，所述提手上设置有限位卡块，可通过所述限位卡块与所述限位孔配合，从而能够对所述提手固定在所述固定座上的角度进行限位。

[0009] 优选地，所述固定座上环绕所述转动连接孔设置有环形的限位槽，述提手上设置有限位卡块，可通过所述限位卡块与所述限位槽配合，从而能够对所述提手固定在所述固定座上的角度进行限位。

[0010] 本实用新型的高杆灯的有益效果为：

[0011] 1、通过设置透镜密封圈能够有效的提高高杆灯整体的防水效果。

[0012] 2、通过设置限位孔和限位卡块，能够使得提手的固定角度能够固定，从而能够更好的进行固定。

[0013] 3、能够通过选择不同大小的散热基座，从而能够加装数量不同的发光灯板，从而能够实现不同的光照强度。

附图说明

[0014] 图1为本实用新型的高杆灯的立体图；

[0015] 图2为本实用新型的高杆灯的拆解示意图；

[0016] 图3为本实用新型的高杆灯的固定座另一实施例的结构示意图；

[0017] 图中标号：1、散热基座，2、电源安装支架，3、发光灯板，4、透镜，5、透镜密封圈，6、连接支架，61、固定座，62、提手，611、限位孔，612、限位槽，621、限位卡块。

[0018] 本实用新型目的的实现、功能特点及优点将结合实施例，参照附图做进一步说明。

具体实施方式

[0019] 应当理解，此处所描述的具体实施例仅仅用以解释本实用新型，并不用于限定本实用新型。

[0020] 参照图1至图3，提出本实用新型的高杆灯的一实施例：

[0021] 一种高杆灯，包括散热基座1、电源安装支架2、连接支架6、三个发光灯板3、电源、三个透镜密封圈5以及三个透镜4。

[0022] 电源安装支架2顶部设置有多个散热格栅，电源安装支架2设置在散热格栅上方，电源设置在电源安装支架2上方。

[0023] 连接支架6包括固定座61以及提手62，固定座61通过螺纹连接的方式固定在散热基座1的侧面上，固定座61上设置有一个转动连接孔，提手62可转动连接在固定座61上的转动连接孔上。固定座61上环绕转动连接孔设置有多个限位孔611，提手62上设置有限位卡块621，可通过限位卡块621与限位孔611配合，从而能够对提手62固定在固定座61上的角度进行限位。

[0024] 参照图3的另一实施例，固定座61上环绕转动连接孔设置有环形的限位槽612，提手62上设置有限位卡块621。可通过限位卡块621与限位槽612配合，从而能够对提手62固定在固定座61上的角度进行限位。限位槽612侧面上还设置有角度标记，可让使用者更好的选定角度。

[0025] 发光灯板3设置在散热基座1底部，发光灯板3通过螺纹连接的方式与散热基座1固定连接。发光灯板3两侧对应的散热基座1上设置有通线孔，电源的线路穿过通线孔与发光灯板3连接。从而使得电源与发光灯板3电连。

[0026] 透镜4设置在发光灯板3外侧，并将发光灯板3包裹在内，透镜密封圈设置在发光灯板3外侧的散热基座1与透镜4之间。可通过透镜密封圈来提高防水效果。

[0027] 本实用新型的高杆灯的有益效果为：

[0028] 1、通过设置透镜密封圈能够有效的提高高杆灯整体的防水效果。

[0029] 2、通过设置限位孔611和限位卡块621，能够使得提手62的固定角度能够固定，从而能够更好的进行固定。

[0030] 3、能够通过选择不同大小的散热基座1，从而能够加装数量不同的发光灯板3，从而能够实现不同的光照强度。

[0031] 以上所述仅为本实用新型的优选实施例，并非因此限制本实用新型的专利范围，凡是利用本实用新型说明书及附图内容所作的等效结构变换，或直接或间接运用在其他相关的技术领域，均同理包括在本实用新型的专利保护范围内。

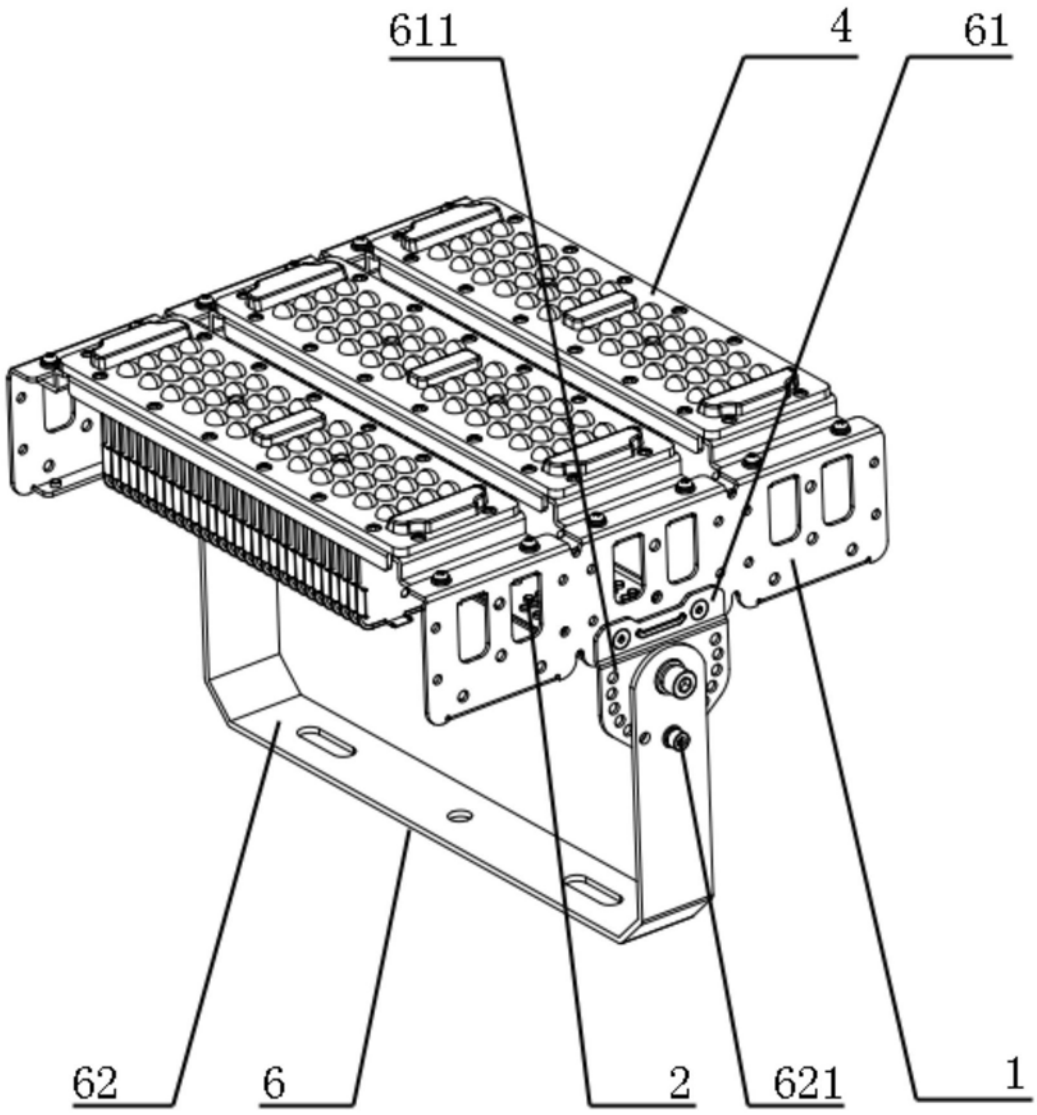

图1

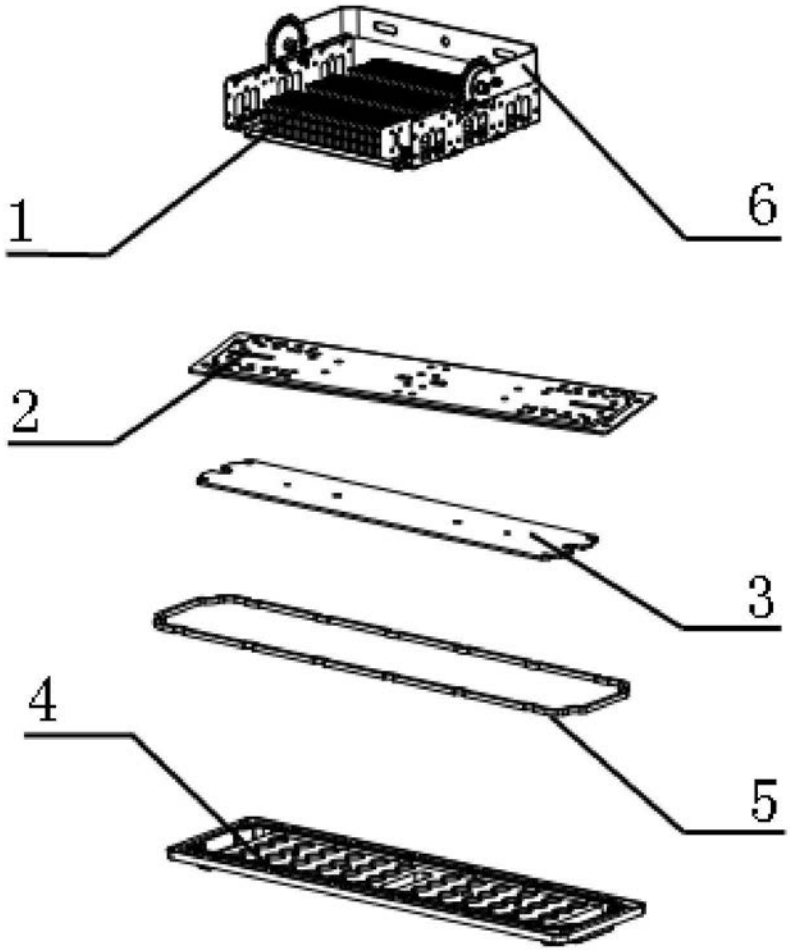

图2

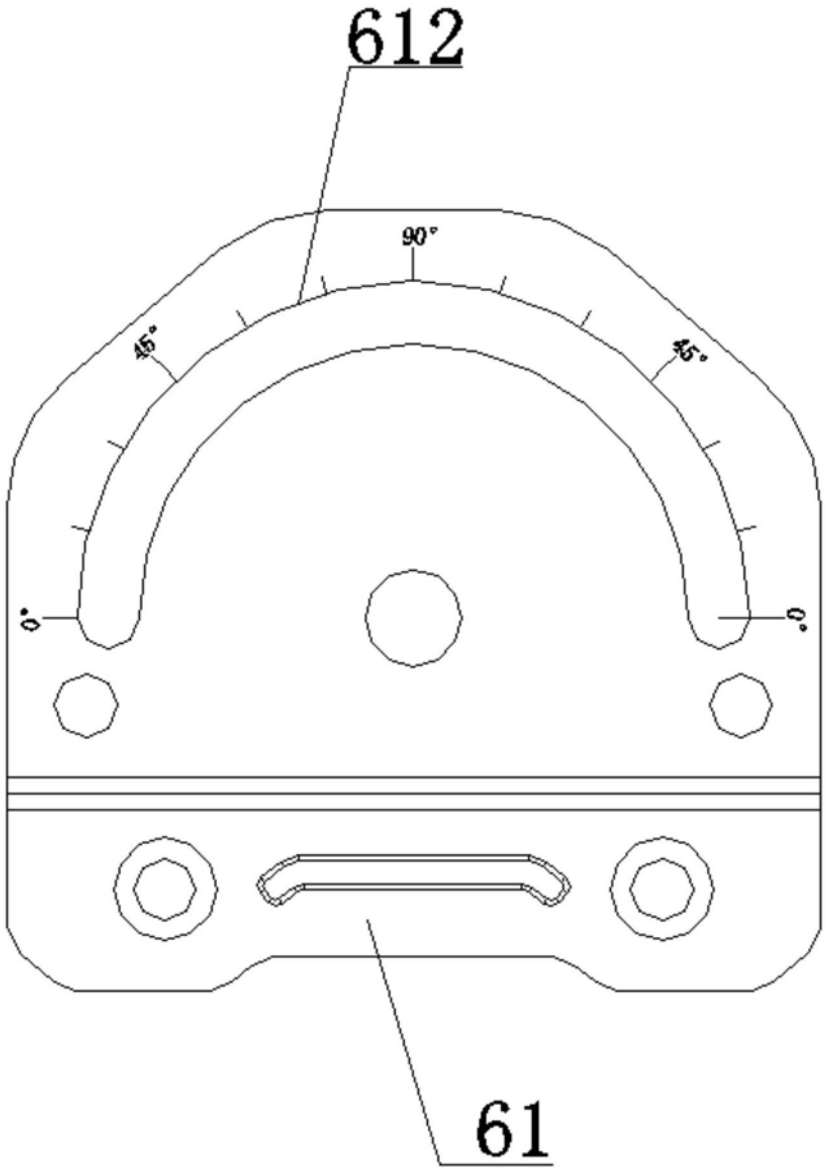

图3