(19)国家知识产权局

(12)实用新型专利

(10)授权公告号 CN 218084790 U
(45)授权公告日 2022.12.20

(21)申请号 202222260421.0

(22)申请日 2022.08.26

(73)专利权人 合肥师范学院
地址 230000 安徽省合肥市经济开发区莲花路1688号

(72)发明人 张冰洁 周雅琼

(74)专利代理机构 北京棘龙知识产权代理有限公司 11740
专利代理师 尹立

(51)Int.Cl.
B41J 3/407(2006.01)

权利要求书1页 说明书3页 附图4页

(54)实用新型名称

一种服饰印花机

(57)摘要

本实用新型公开了一种服饰印花机，其技术方案要点是：包括印花机本体，所述印花机本体底面固定安装有工作台，所述工作台的顶面固定安装有两个固定条，所述固定条的顶面开设有活动槽；固定组件，所述固定组件设置在所述固定条的顶面，用于固定所要印花的服饰，通过将垫板套在在服饰的内部，防止对服饰印花时印花渗透到服饰的背面，通过固定框以及吸附块将服饰固定在放置板上，然后启动驱动电机即可将服饰带动印花机本体喷头的底面，即可开始印花，通过固定组件可以将所要印花的服饰固定在工作台上，且固定方式不会使得服饰折叠，避免服饰褶皱，通过限位条可以对垫板进行限位，防止印花时服饰的位置不正确，限位条设置为弧形结构，避免了服饰发生折叠。

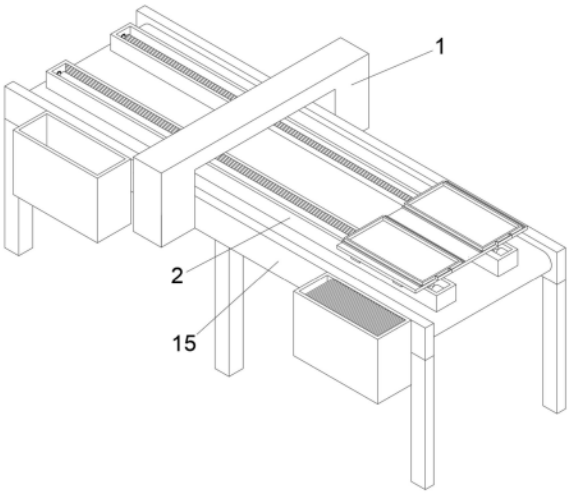

CN 218084790 U

1.一种服饰印花机,其特征在于,包括:

印花机本体(1),所述印花机本体(1)底面固定安装有工作台(15),所述工作台(15)的顶面固定安装有两个固定条(2),所述固定条(2)的顶面开设有活动槽(3);

固定组件,所述固定组件设置在所述固定条(2)的顶面,用于固定所要印花的服饰。

2.根据权利要求1所述的一种服饰印花机,其特征在于,所述固定组件包括:

两个驱动电机(4),两个所述驱动电机(4)均固定安装在两个所述活动槽(3)的内部一侧,所述驱动电机(4)驱动轴的一端固定安装有丝杆(5),所述丝杆(5)远离所述驱动电机(4)的一端通过轴承连接在所述活动槽(3)的内部另一侧,所述活动槽(3)的内部活动套设有两个活动块(6),所述活动块(6)的一侧开设有螺纹孔(7),所述丝杆(5)与所述螺纹孔(7)螺纹连接,所述工作台(15)的顶面设置有放置板(8),所述放置板(8)的底面与所述活动块(6)的顶面固定安装,所述放置板(8)的顶面合页连接有固定框(9),所述固定框(9)的底面固定安装有吸附块(10),所述工作台(15)的一侧设置有若干个垫板(11)。

3.根据权利要求2所述的一种服饰印花机,其特征在于,所述放置板(8)的顶面固定安装有若干个限位条(12)。

4.根据权利要求2所述的一种服饰印花机,其特征在于,两个所述固定框(9)的一侧均固定安装有拉动块(13)。

5.根据权利要求2所述的一种服饰印花机,其特征在于,所述工作台(15)的一侧固定安装有放置块(14),所述放置块(14)的顶面开设有放置槽(16),若干个所述垫板(11)均与所述放置槽(16)活动套设。

6.根据权利要求1所述的一种服饰印花机,其特征在于,所述工作台(15)的一侧固定安装有收纳块(17),所述收纳块(17)的顶面开设有收纳槽(18)。

一种服饰印花机

技术领域

[0001] 本实用新型涉及印花机技术领域，具体涉及一种服饰印花机。

背景技术

[0002] 服装彩印机(又名服装打印机、T恤打印机、万能平板打印机)是一种印花机，省去原来丝网印花的多道工序，无需制版，调配浆料等问题，目前印刷丝网印花的种类包括两种，一种为平网印花，另一种为圆网印花。平网印花生产速度虽不及圆网印花，但平网印花的制版成本低于圆网印花，可印花版循环较长，坯布和印花网版接触时间较长，适用于毛巾布等织物印花，也较适用于小批量精细印花。圆网印花自上世纪六十年代开始推广应用以来，发展迅速，已占全部织物印花量近60％，在西欧占90％以上。圆网印花有印花速度快、自动化程度高等优点。上述两种印花方式根据各自的特性根据需求应用在不同的场合中。

[0003] 现有的印花机在印花时需要对服饰进行固定，但是其固定方式，是使用框条将服饰夹持固定在一个平板上，服饰被夹持部位被折叠挤压，从而造成了服饰褶皱，还需要后期对这些褶皱进行处理，影响工作效率。

实用新型内容

[0004] 针对现有技术的不足，本实用新型提供了一种服饰印花机，解决了现有的印花机在印花时需要对服饰进行固定，但是其固定方式，是使用框条将服饰夹持固定在一个平板上，服饰被夹持部位被折叠挤压，从而造成了服饰褶皱，还需要后期对这些褶皱进行处理，影响工作效率的问题。

[0005] 本实用新型的上述技术目的是通过以下技术方案得以实现的：

[0006] 一种服饰印花机，包括：印花机本体，所述印花机本体底面固定安装有工作台，所述工作台的顶面固定安装有两个固定条，所述固定条的顶面开设有活动槽；固定组件，所述固定组件设置在所述固定条的顶面，用于固定所要印花的服饰。

[0007] 通过采用上述技术方案，通过设置固定组件，通过固定组件可以将所要印花的服饰固定在工作台上，且固定方式不会使得服饰折叠，避免服饰褶皱。

[0008] 较佳地，所述固定组件包括：两个驱动电机，两个所述驱动电机均固定安装在两个所述活动槽的内部一侧，所述驱动电机驱动轴的一端固定安装有丝杆，所述丝杆远离所述驱动电机的一端通过轴承连接在所述活动槽的内部另一侧，所述活动槽的内部活动套设有两个活动块，所述活动块的一侧开设有螺纹孔，所述丝杆与所述螺纹孔螺纹连接，所述工作台的顶面设置有放置板，所述放置板的底面与所述活动块的顶面固定安装，所述放置板的顶面合页连接有固定框，所述固定框的底面固定安装有吸附块，所述工作台的一侧设置有若干个垫板。

[0009] 通过采用上述技术方案，通过设置垫板，通过将垫板套在在服饰的内部，防止对服饰印花时印花渗透到服饰的背面，通过固定框以及吸附块将服饰固定在放置板上，然后启动驱动电机即可将服饰带动印花机本体喷头的底面，即可开始印花。

[0010] 较佳地，所述放置板的顶面固定安装有若干个限位条。

[0011] 通过采用上述技术方案，通过设置限位条，通过限位条可以对垫板进行限位，防止印花时服饰的位置不正确，限位条设置为弧形结构，避免了服饰发生折叠。

[0012] 较佳地，两个所述固定框的一侧均固定安装有拉动块。

[0013] 通过采用上述技术方案，通过设置拉动块，通过拉动块使得工作人员可以更便捷的打开固定框。

[0014] 较佳地，所述工作台的一侧固定安装有放置块，所述放置块的顶面开设有放置槽，若干个所述垫板均与所述放置槽活动套设。

[0015] 通过采用上述技术方案，通过设置放置块，通过放置块便于工作人员拿取垫板套在服饰内部。

[0016] 较佳地，所述工作台的一侧固定安装有收纳块，所述收纳块的顶面开设有收纳槽。

[0017] 通过采用上述技术方案，通过设置收纳块，通过收纳块可以将印花后服饰内的垫板临时放置在收纳槽内，从而后续集中放回放置槽，增加了工作效率。

[0018] 综上所述，本实用新型主要具有以下有益效果：

[0019] 通过使用垫板套在在服饰的内部，然后将服饰卡接在限位条两个之间限位，再通过吸附块和放置板吸附使得固定框将服饰固定，再有驱动电机带动服饰至印花机本体底面进行印花，整个服饰安装以及印花过程，不需要对服饰进行折叠操作，避免了服饰产生了褶皱，从而不需要后期出里服饰褶皱这一流程，增加了工作效率。

[0020] 通过设置拉动块，通过拉动块使得工作人员可以更便捷的打开固定框，通过设置放置块，通过放置块便于工作人员拿取垫板套在服饰内部。

附图说明

[0021] 图1是本实用新型的立体结构示意图；

[0022] 图2是本实用新型的拆分结构示意图；

[0023] 图3是本实用新型的放置板结构示意图；

[0024] 图4是本实用新型的放置块结构示意图。

[0025] 附图标记：1、印花机本体；2、固定条；3、活动槽；4、驱动电机；5、丝杆；6、活动块；7、螺纹孔；8、放置板；9、固定框；10、吸附块；11、垫板；12、限位条；13、拉动块；14、放置块；15、工作台；16、放置槽；17、收纳块；18、收纳槽。

具体实施方式

[0026] 下面将结合本实用新型实施例中的附图，对本实用新型实施例中的技术方案进行清楚、完整地描述，显然，所描述的实施例仅仅是本实用新型一部分实施例，而不是全部的实施例。基于本实用新型中的实施例，本领域普通技术人员在没有做出创造性劳动前提下所获得的所有其他实施例，都属于本实用新型保护的范围。

[0027] 参考图1、图2、图3和图4，一种服饰印花机，包括印花机本体1，所述印花机本体1为已有结构在此不做赘述，印花机本体1的底面固定安装有工作台15，工作台15的顶面固定安装有两个固定条2，固定条2的顶面开设有活动槽3，固定条2的顶面设置有固定组件，用于固定所要印花的服饰，固定组件包括两个驱动电机4，驱动电机4为已有结构在此不做赘述，两

个驱动电机4均固定安装在两个活动槽3的内部一侧，驱动电机4驱动轴的一端固定安装有丝杆5，丝杆5为已有结构在此不做赘述，丝杆5远离驱动电机4的一端通过轴承连接在活动槽3的内部另一侧，活动槽3的内部活动套设有两个活动块6，活动块6的一侧开设有螺纹孔7，螺纹孔7为已有结构在此不做赘述，丝杆5与螺纹孔7螺纹连接，工作台15的顶面设置有放置板8，放置板8为金属材质制，放置板8的底面与活动块6的顶面固定安装，放置板8的顶面合页连接有固定框9，固定框9的底面固定安装有吸附块10，吸附块10为磁铁材质制，工作台15的一侧设置有若干个垫板11，通过设置垫板11，通过将垫板11套在在服饰的内部，防止对服饰印花时印花渗透到服饰的背面，通过固定框9以及吸附块10将服饰固定在放置板8上，然后启动驱动电机4即可将服饰带动印花机本体1喷头的底面，即可开始印花，通过设置固定组件，通过固定组件可以将所要印花的服饰固定在工作台15上，且固定方式不会使得服饰折叠，避免服饰褶皱。

[0028] 参考图1、图2、图3和图4，放置板8的顶面固定安装有若干个限位条 12，两个固定框9的一侧均固定安装有拉动块13，工作台15的一侧固定安装有放置块14，放置块14的顶面开设有放置槽16，若干个垫板11均与放置槽 16活动套设，工作台15的一侧固定安装有收纳块17，收纳块17的顶面开设有收纳槽18，通过设置收纳块17，通过收纳块17可以将印花后服饰内的垫板 11临时放置在收纳槽18内，从而后续集中放回放置槽16，增加了工作效率，通过设置放置块14，通过放置块14便于工作人员拿取垫板11套在服饰内部，通过设置拉动块13，通过拉动块13使得工作人员可以更便捷的打开固定框9，通过设置限位条12，通过限位条12可以对垫板11进行限位，防止印花时服饰的位置不正确，限位条12设置为弧形结构，避免了服饰发生折叠。

[0029] 工作原理：请参考图1-图4所示，在使用时，通过设置放置槽16，通过在放置槽16的内部拿取一个垫板11，然后将垫板11套设进服饰的内部，然后拉动拉动块13，将固定框9底面的吸附块10与放置板8分离，对准垫板11 的形状，将垫板11卡接两个限位条12之间，然后扣下固定框9，此时启动驱动电机4，驱动电机4带动丝杆5旋转，在丝杆5与螺纹孔7螺纹连接作用下带动活动块6在活动槽3的内部移动，从而使得放置块14移动，当服饰移动到印花机本体1的喷头位置时，启动印花机本体1开始对服饰印花，印花完成后将垫板11取下并入收纳槽18内即可。

[0030] 尽管已经示出和描述了本实用新型的实施例，对于本领域的普通技术人员而言，可以理解在不脱离本实用新型的原理和精神的情况下可以对这些实施例进行多种变化、修改、替换和变型，本实用新型的范围由所附权利要求及其等同物限定。

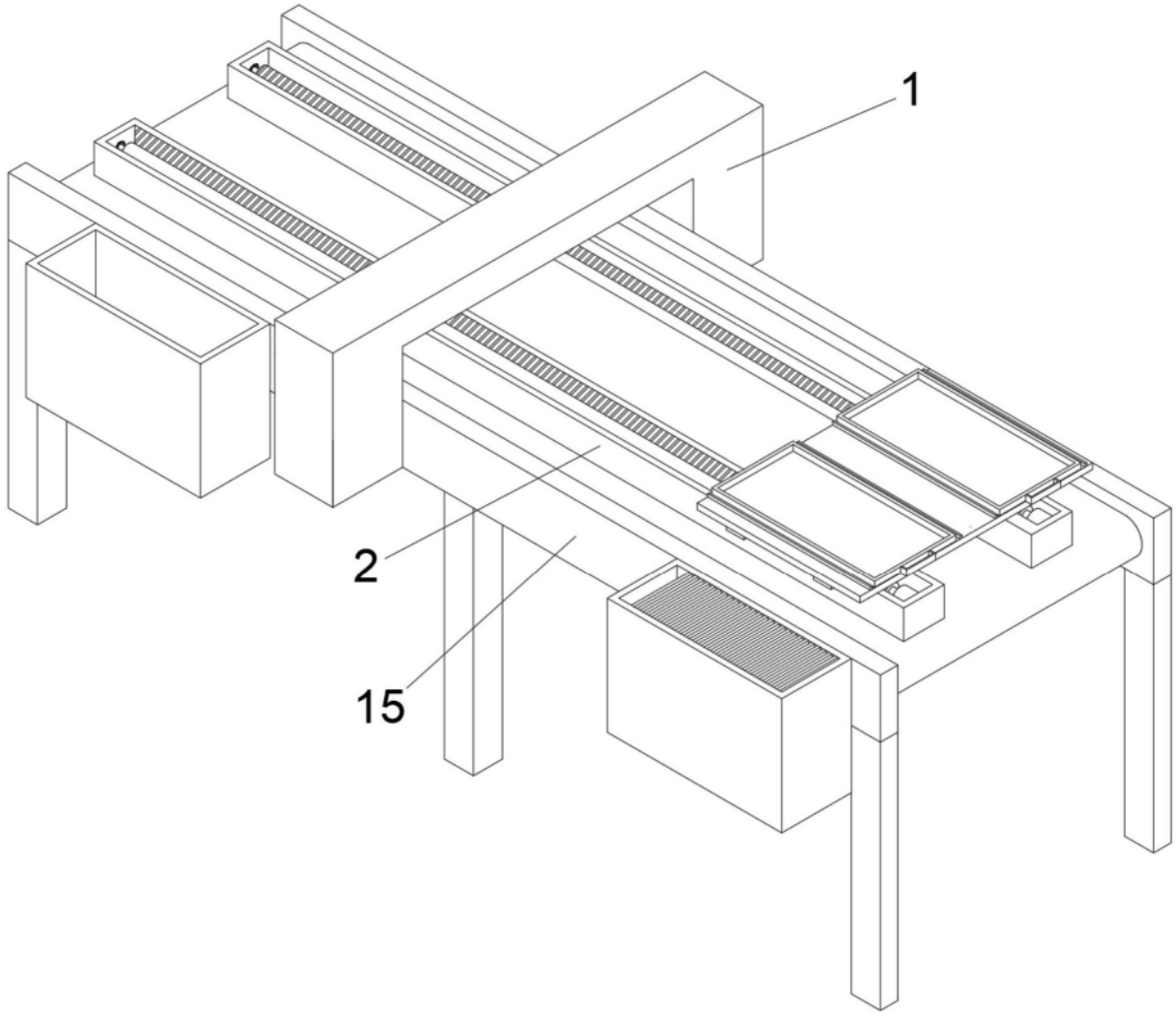

图1

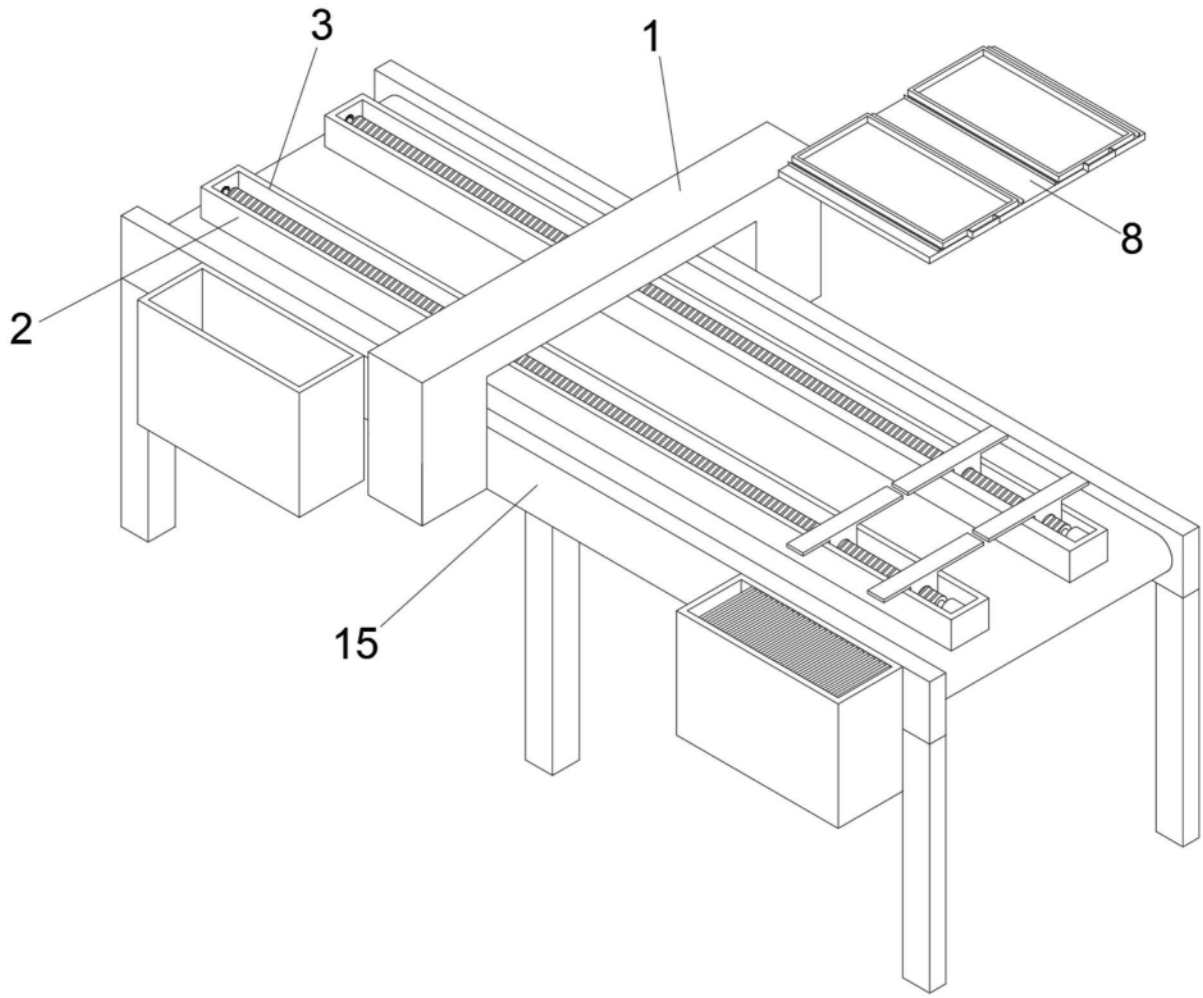

图2

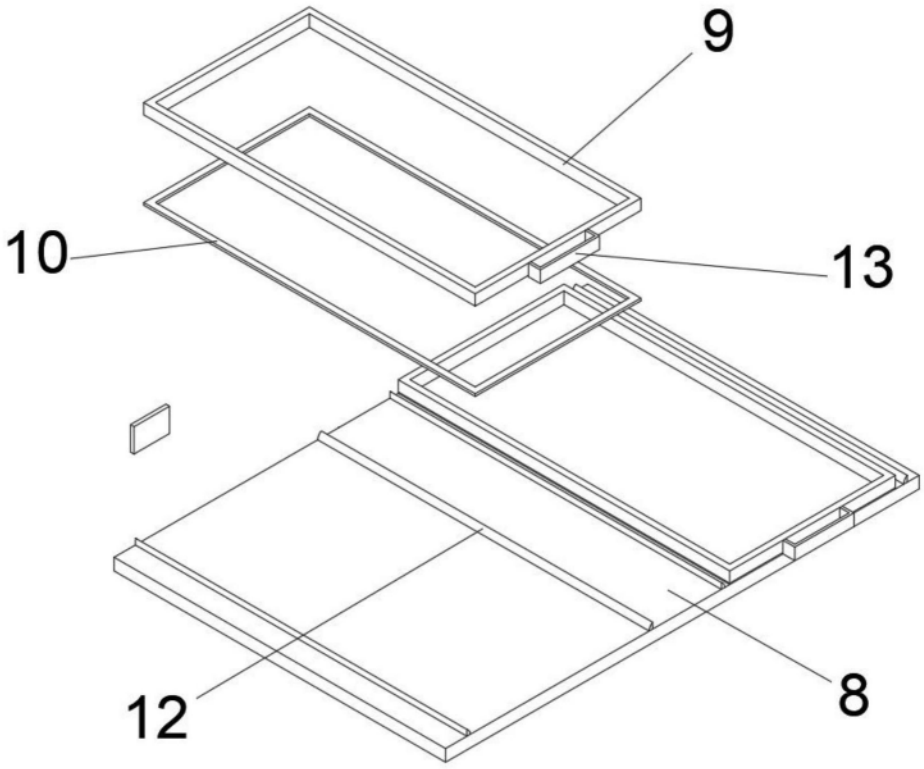

图3

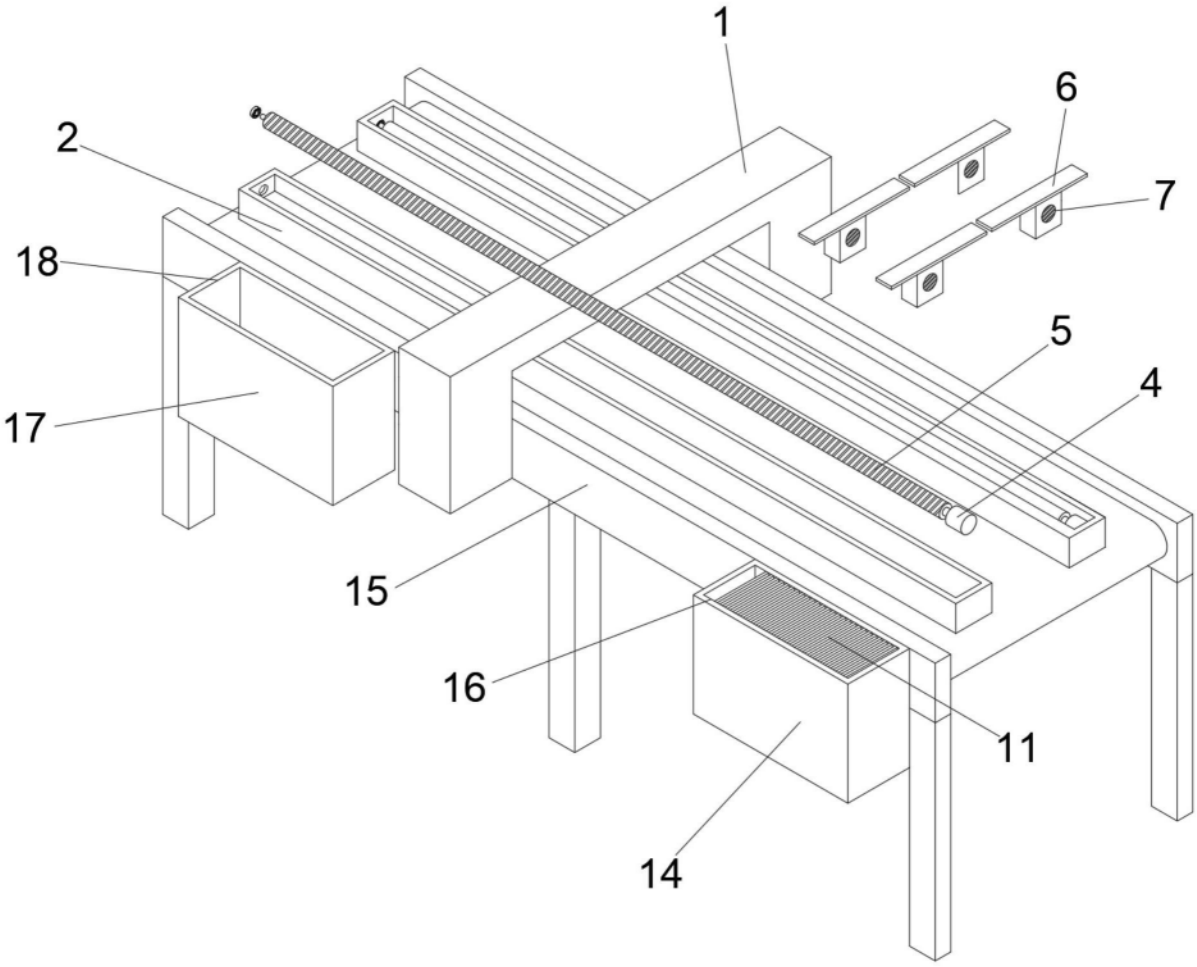

图4