(19)国家知识产权局

(12)实用新型专利

(10)授权公告号 CN 219497246 U
(45)授权公告日 2023.08.08

(21)申请号 202320355699.8

(22)申请日 2023.03.01

(73)专利权人 厦门市顺菲工贸有限公司
地址 361000 福建省厦门市集美区锦亭北路291号之三

(72)发明人 吴仁武 吴封杰 夏祖仁 李有明 廖厚洪

(74)专利代理机构 佛山知正知识产权代理事务所(特殊普通合伙) 44483
专利代理师 魏璇

(51)Int.Cl.
*G09F 7/04*(2006.01)
*G09F 7/12*(2006.01)
*G09F 15/00*(2006.01)

权利要求书1页 说明书3页 附图3页

(54)实用新型名称

一种可更换标牌框

(57)摘要

本实用新型公开了一种可更换标牌框，包括标牌框、框板和吸盘，还包括第一磁性橡胶框和第二磁性橡胶框，所述框板盖设于标牌框一侧，所述标牌框一侧外围胶合有第一磁性橡胶框，所述框板的盖合面外围胶合有第二磁性橡胶框，所述标牌框与框板之间通过第一磁性橡胶框和第二磁性橡胶框磁吸连接，所述标牌框内侧拐角处分别贯穿开设有螺钉安装孔。通过标牌框、框板、吸盘、第一磁性橡胶框和第二磁性橡胶框组成的组件，实现为陈列展示架等陈列装置提供一套标牌更换便捷的标牌框，通过磁吸盖合连接的标牌框与框板，使人员便捷的对标牌框内部的标牌进行更换，且标牌框具有螺钉安装和吸附安装两种方式，以供陈列展示安装人员针对不同的安装条件更好的使用。

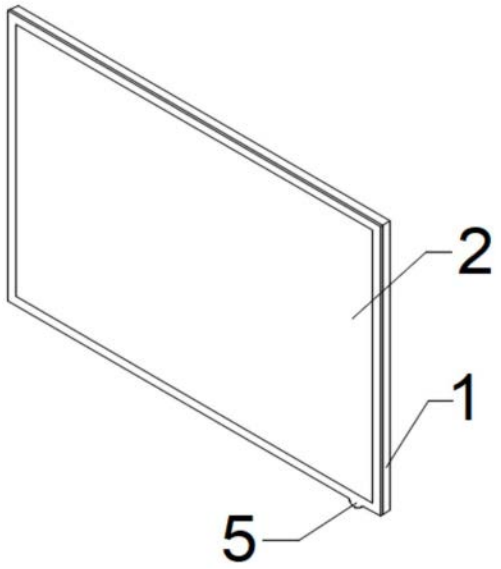


CN 219497246 U

1.一种可更换标牌框,包括标牌框(1)、框板(2)和吸盘(8),其特征在于,还包括第一磁性橡胶框(3)和第二磁性橡胶框(4),所述框板(2)盖设于标牌框(1)一侧,所述标牌框(1)一侧外围胶合有第一磁性橡胶框(3),所述框板(2)的盖合面外围胶合有第二磁性橡胶框(4),所述标牌框(1)与框板(2)之间通过第一磁性橡胶框(3)和第二磁性橡胶框(4)磁吸连接,所述标牌框(1)内侧拐角处分别贯穿开设有螺钉安装孔(6)。

2.根据权利要求1所述的一种可更换标牌框,其特征在于:所述螺钉安装孔(6)底部开设有插口(7),所述插口(7)的宽度大于螺钉安装孔(6)的宽度,所述标牌框(1)配备有吸盘(8),所述吸盘(8)分别布设于标牌框(1)另一侧的拐角处。

3.根据权利要求2所述的一种可更换标牌框,其特征在于:所述吸盘(8)的尾部设置有与之一体的卡片(9),所述卡片(9)的宽度与插口(7)的宽度一致,所述卡片(9)通过插口(7)插设于标牌框(1)内侧。

4.根据权利要求2所述的一种可更换标牌框,其特征在于:所述吸盘(8)和卡片(9)为透明硅胶材料制作。

5.根据权利要求1所述的一种可更换标牌框,其特征在于:所述框板(2)底部一侧设置有与之一体的拨片(5)。

# 一种可更换标牌框

## 技术领域

[0001] 本实用新型涉及陈列展示配件技术领域，特别涉及一种可更换标牌框。

## 背景技术

[0002] 在陈列展示装置中，需要大量的标签、标牌对陈列展示的物品进行物品说明，以供观展人员更好的了解陈列展示出的物品。

[0003] 而随着展示物品的更替，而对物品说明的标签、标牌也需要随之更换，同时针对陈列展示设备架的不同，标牌所需的标牌框的安装方式也不同，通常是不同安装条件所需的标牌框不同，如玻璃展示架则无法通过螺钉安装，会影响玻璃柜的完整性。

[0004] 基于现有的陈列展示用的标牌框存在以下弊端：缺乏在满足标牌更换灵活的同时，使标牌安装的标牌框能否满足多种场景条件下安装使用的结构。为此，我们提出一种可更换标牌框。

## 实用新型内容

[0005] 本实用新型的主要目的在于提供一种可更换标牌框，可以有效解决背景技术中的问题。

[0006] 为实现上述目的，本实用新型采取的技术方案为：

[0007] 一种可更换标牌框，包括标牌框、框板和吸盘，还包括第一磁性橡胶框和第二磁性橡胶框，所述框板盖设于标牌框一侧，所述标牌框一侧外围胶合有第一磁性橡胶框，所述框板的盖合面外围胶合有第二磁性橡胶框，所述标牌框与框板之间通过第一磁性橡胶框和第二磁性橡胶框磁吸连接，所述标牌框内侧拐角处分别贯穿开设有螺钉安装孔。

[0008] 进一步地，所述螺钉安装孔底部开设有插口，所述插口的宽度大于螺钉安装孔的宽度，所述标牌框配备有吸盘，所述吸盘分别布设于标牌框另一侧的拐角处。

[0009] 进一步地，所述吸盘的尾部设置有与之一体的卡片，所述卡片的宽度与插口的宽度一致，所述卡片通过插口插设于标牌框内侧。

[0010] 进一步地，所述吸盘和卡片为透明硅胶材料制作。

[0011] 进一步地，所述框板底部一侧设置有与之一体的拨片。

[0012] 与现有技术相比，本实用新型具有如下有益效果：通过标牌框、框板、吸盘、第一磁性橡胶框和第二磁性橡胶框组成的组件，实现为陈列展示架等陈列装置提供一套标牌更换便捷的标牌框，通过磁吸盖合连接的标牌框与框板，使人员便捷的对标牌框内部的标牌进行更换，且标牌框具有螺钉安装和吸附安装两种方式，以供陈列展示安装人员针对不同的安装条件更好的使用，通过螺钉安装孔的设置，安装人员可取螺钉由标牌框内对外穿设，使标牌框能够钉设于陈列展示架体上，通过吸盘的设置，可供人员将整体标牌框吸附于陈列机构的玻璃面板等光滑面上，达到吸附式安装的效果，安装人员可将吸盘尾端的卡片由插口插设于标牌框内侧，随后上提吸盘，使吸盘与卡片之间卡入螺钉安装孔内，随后安装人员将吸盘的吸附面对陈列机构的玻璃面板等光滑面进行按压吸附，即可完成吸附式安装，使

用灵活便捷，拆卸更换简易，解决现有陈列展示设备的标签、标牌装配方式单一和更换标牌不易的问题。

## 附图说明

[0013] 图1为本实用新型一种可更换标牌框的整体结构示意图。

[0014] 图2为本实用新型一种可更换标牌框的标牌框结构示意图。

[0015] 图3为本实用新型一种可更换标牌框的螺钉安装孔结构示意图。

[0016] 图4为本实用新型一种可更换标牌框的框板结构示意图。

[0017] 图5为本实用新型一种可更换标牌框的吸盘结构示意图。

[0018] 图中：1、标牌框；2、框板；3、第一磁性橡胶框；4、第二磁性橡胶框；5、拨片；6、螺钉安装孔；7、插口；8、吸盘；9、卡片。

## 具体实施方式

[0019] 为使本实用新型实现的技术手段、创作特征、达成目的与功效易于明白了解，下面结合具体实施方式，进一步阐述本实用新型。

[0020] 如图1-5所示，一种可更换标牌框，包括标牌框1、框板2和吸盘8，还包括第一磁性橡胶框3和第二磁性橡胶框4，所述框板2盖设于标牌框1一侧，所述标牌框1一侧外围胶合有第一磁性橡胶框3，所述框板2的盖合面外围胶合有第二磁性橡胶框4，所述标牌框1与框板2之间通过第一磁性橡胶框3和第二磁性橡胶框4磁吸连接，所述标牌框1内侧拐角处分别贯穿开设有螺钉安装孔6。

[0021] 其中，所述螺钉安装孔6底部开设有插口7，所述插口7的宽度大于螺钉安装孔6的宽度，所述标牌框1配备有吸盘8，所述吸盘8分别布设于标牌框1另一侧的拐角处，所述吸盘8的尾部设置有与之一体的卡片9，所述卡片9的宽度与插口7的宽度一致，所述卡片9通过插口7插设于标牌框1内侧，所述吸盘8和卡片9为透明硅胶材料制作，

[0022] 其中，所述框板2底部一侧设置有与之一体的拨片5；拨片5便于人员对框板2推拨打开。

[0023] 需要说明的是，本实用新型为一种可更换标牌框，工作时，人员针对陈列展示环境的安装条件，选取螺钉或吸盘8，在面对具备玻璃面板等光滑面时，安装人员将吸盘8尾端的卡片9由插口7插设于标牌框1内侧，随后上提吸盘8，使吸盘8与卡片9之间卡入螺钉安装孔6内，随后安装人员将吸盘8的吸附面对陈列机构的玻璃面板等光滑面进行按压吸附，即可完成吸附式安装，在面对没有光滑面安装调节的陈列展示架时，人员可选取螺钉，随后将螺钉对螺钉安装孔6穿设并将螺钉钉设在所需的陈列架上，即可完成螺钉转配，待标牌框1装配好后，人员选取所需大小的标牌，将标牌置于标牌框1内侧，随后将框板2对标牌框1盖设，基于第一磁性橡胶框3和第二磁性橡胶框4之间的磁吸特性，使框板2对标牌框1形成磁吸盖合，在人员需要对标牌框1内的标牌进行更换时，人员通过拨片5将框板2推拨打开取下，即可对标牌框1内的标牌进行更换，使用灵活便捷，适用于陈列展示等对标签牌更换频繁的陈列展示环境使用。

[0024] 以上显示和描述了本实用新型的基本原理和主要特征和本实用新型的优点。本行业的技术人员应该了解，本实用新型不受上述实施例的限制，上述实施例和说明书中描述

的只是说明本实用新型的原理，在不脱离本实用新型精神和范围的前提下，本实用新型还会有各种变化和改进，这些变化和改进都落入要求保护的本实用新型范围内。本实用新型要求保护范围由所附的权利要求书及其等效物界定。

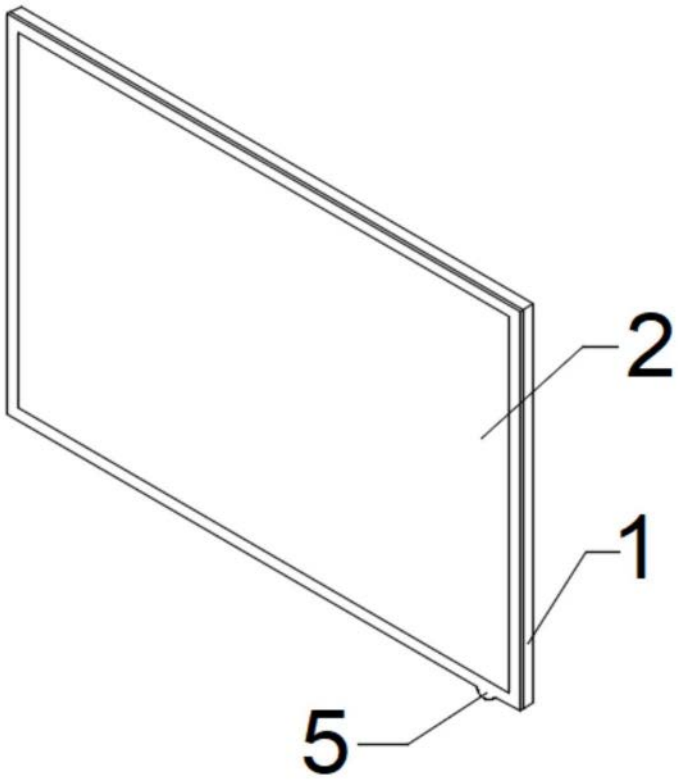


图1

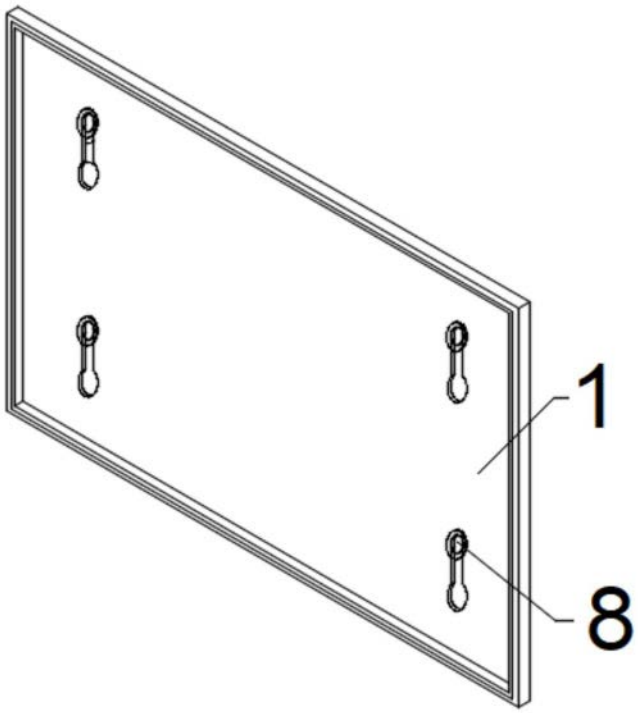


图2

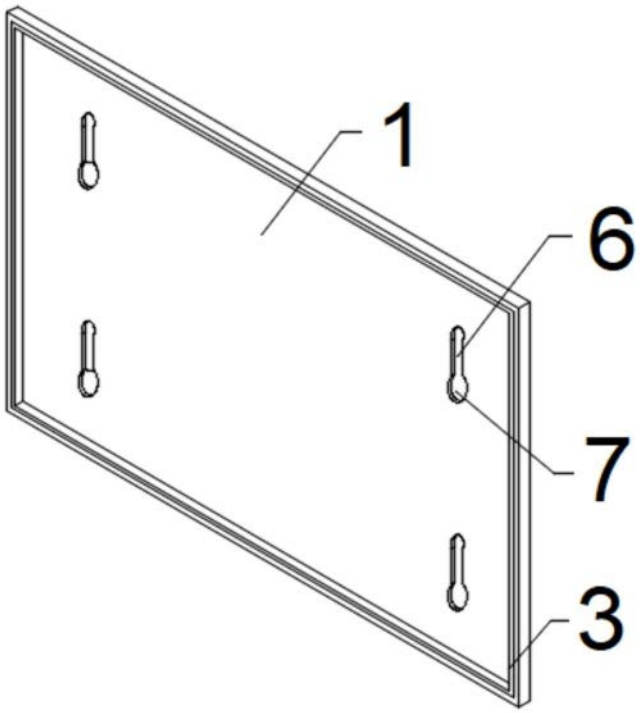


图3

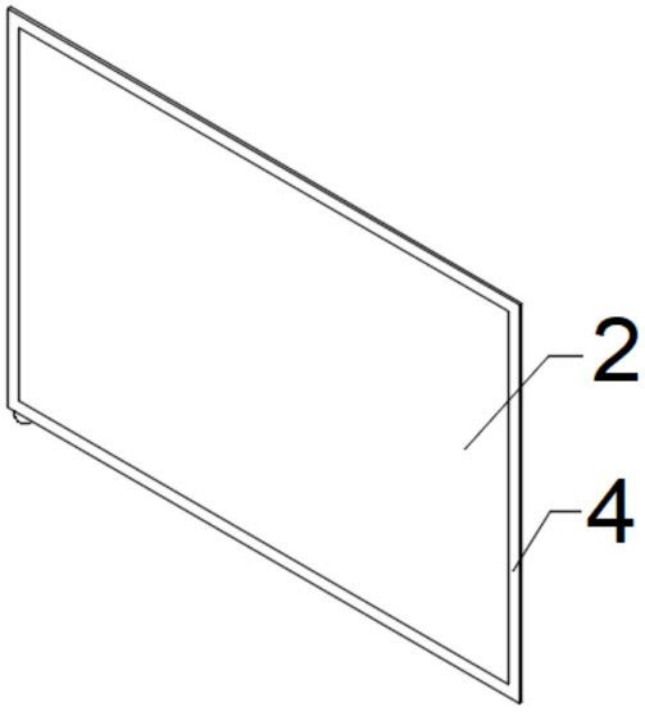


图4

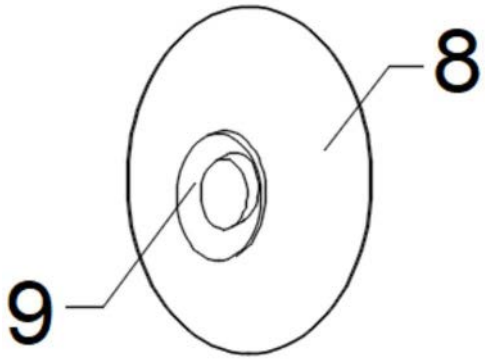


图5