(19)国家知识产权局

(12)实用新型专利

(10)授权公告号 CN 217391093 U
(45)授权公告日 2022.09.09

(21)申请号 202221324073.2

(22)申请日 2022.05.30

(73)专利权人 王飞燕
地址 408300 重庆市垫江县集美牡丹湖11栋

(72)发明人 王飞燕

(51)Int.Cl.
A61G 13/12(2006.01)
A61B 90/14(2016.01)

权利要求书1页 说明书3页 附图4页

(54)实用新型名称

一种手术室护理用患者肢体固定架

(57)摘要

本实用新型涉及医疗护理技术领域，公开了一种手术室护理用患者肢体固定架，包括固定台，所述固定台的外表面固定连接有支撑板，所述支撑板的顶部固定连接有立柱，所述立柱的外表面滑动连接有滑架，所述滑架的另一端固定连接有控制箱，所述控制箱的内部设置有电机，所述电机的输出端固定连接有螺纹杆，所述立柱的外表面分别开设有滑槽和螺纹槽。本实用新型具有以下优点和效果：工作人员控制调节环在滑槽中滑动，将调节环调节至合适位置后，转动螺纹控制杆与螺纹槽进行连接，从而对调节环的位置进行固定，医护人员驱动电机控制螺纹杆在螺纹管中下压，提升整体装置的灵活性，便于固定，根据人体不同情况进行调节环的高度调节。

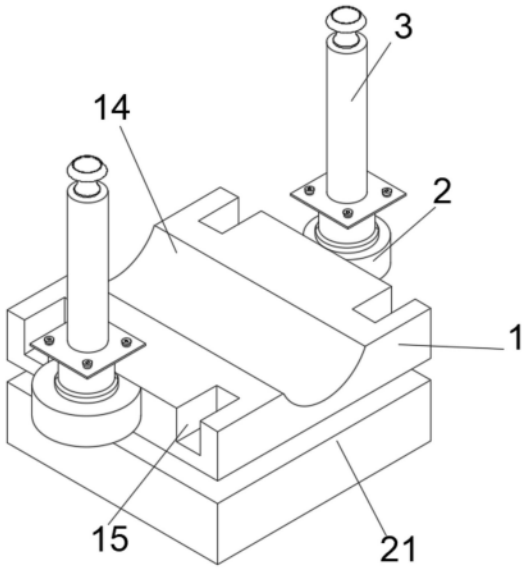

CN 217391093 U

1.一种手术室护理用患者肢体固定架,包括固定台(1),其特征在于:所述固定台(1)的外表面固定连接有支撑板(2),所述支撑板(2)的顶部固定连接有立柱(3),所述立柱(3)的外表面滑动连接有滑架(4),所述滑架(4)的另一端固定连接有控制箱(5),所述控制箱(5)的内部设置有电机(6),所述电机(6)的输出端固定连接有螺纹杆(7),所述立柱(3)的外表面分别开设有滑槽(8)和螺纹槽(9),所述滑槽(8)的内壁滑动连接有调节环(10),所述调节环(10)的内壁设置有螺纹控制杆(11),所述螺纹控制杆(11)的外表面贯穿调节环(10)与螺纹槽(9)螺纹连接。

2.根据权利要求1所述的一种手术室护理用患者肢体固定架,其特征在于:所述调节环(10)的外表面固定连接有支撑架(12),所述支撑架(12)的外表面设置有螺纹管(13),所述螺纹管(13)的内壁与螺纹杆(7)螺纹连接。

3.根据权利要求1所述的一种手术室护理用患者肢体固定架,其特征在于:所述固定台(1)的外表面开设有弧槽(14),所述固定台(1)的外表面开设有凹槽(15)。

4.根据权利要求3所述的一种手术室护理用患者肢体固定架,其特征在于:所述凹槽(15)的内壁固定连接有伸缩弹簧杆(16),所述伸缩弹簧杆(16)的顶端固定连接有固定架板(17)。

5.根据权利要求1所述的一种手术室护理用患者肢体固定架,其特征在于:所述固定台(1)的顶部固定连接有第二伸缩弹簧杆(18),所述第二伸缩弹簧杆(18)的顶部固定连接有压架(19)。

6.根据权利要求1所述的一种手术室护理用患者肢体固定架,其特征在于:所述固定台(1)的底部转动连接有转杆(20),所述转杆(20)的底部固定连接有底座(21)。

一种手术室护理用患者肢体固定架

技术领域

[0001] 本实用新型涉及医疗护理技术领域，特别涉及一种手术室护理用患者肢体固定架。

背景技术

[0002] 手术室是为病人提供手术及抢救的场所，是医院的重要技术部门。在手术室中经常会见到肢体固定架，在手术时医护人员需要使用肢体固定架将患者的四肢固定，以防在对患者进行手术时其四肢未固定而给手术过程带来的影响。

[0003] 在现有技术中，中国专利公开号CN213722503U公开了一种手术室护理用患者肢体固定架，包括第一手术板与第二手术板，所述第一手术板与所述第二手术板的顶部由前至后依次通过铰链活动连接有上肢固定板与下肢固定板，所述第一手术板与所述第二手术板的中部均开设有手术槽。该一种手术室护理用患者肢体固定架，但是该实用新型在实际使用时，整体装置的方式较为复杂，不够方便快捷，并且整体结构的灵活性较弱，因此需要一种手术室护理用患者肢体固定架。

实用新型内容

[0004] 本实用新型的目的是提供一种手术室护理用患者肢体固定架，具有便于固定，便于调节，提升整体装置的灵活性的效果。

[0005] 本实用新型的上述技术目的是通过以下技术方案得以实现的：一种手术室护理用患者肢体固定架，包括固定台，所述固定台的外表面固定连接有支撑板，所述支撑板的顶部固定连接有立柱，所述立柱的外表面滑动连接有滑架，所述滑架的另一端固定连接有控制箱，所述控制箱的内部设置有电机，所述电机的输出端固定连接有螺纹杆，所述立柱的外表面分别开设有滑槽和螺纹槽，所述滑槽的内壁滑动连接有调节环，所述调节环的内壁设置有螺纹控制杆，所述螺纹控制杆的外表面贯穿调节环与螺纹槽螺纹连接。

[0006] 通过采用上述技术方案，工作人员控制调节环在滑槽中滑动，将调节环调节至合适位置后，转动螺纹控制杆与螺纹槽进行连接，从而对调节环的位置进行固定。

[0007] 本实用新型的进一步设置为：所述调节环的外表面固定连接有支撑架，所述支撑架的外表面设置有螺纹管，所述螺纹管的内壁与螺纹杆螺纹连接。

[0008] 通过采用上述技术方案，医护人员驱动电机控制螺纹杆在螺纹管中下压。

[0009] 本实用新型的进一步设置为：所述固定台的外表面开设有弧槽，所述固定台的外表面开设有凹槽。

[0010] 通过采用上述技术方案，弧槽便于病患的肢体放置，提升整体装置的舒适度。

[0011] 本实用新型的进一步设置为：所述凹槽的内壁固定连接有伸缩弹簧杆，所述伸缩弹簧杆的顶端固定连接有固定架板。

[0012] 通过采用上述技术方案，伸缩弹簧杆加强支撑且便于调节，提升整体装置的灵活性。

[0013] 本实用新型的进一步设置为:所述固定台的顶部固定连接有第二伸缩弹簧杆,所述第二伸缩弹簧杆的顶部固定连接有压架。

[0014] 通过采用上述技术方案,压架下压对固定架板进行固定,提升整体装置的灵活性。

[0015] 本实用新型的进一步设置为:所述固定台的底部转动连接有转杆,所述转杆的底部固定连接有底座。

[0016] 通过采用上述技术方案,医护人员转动固定台使固定台通过转杆在底座上进行转动,提升整体装置的灵活性和便捷度。

[0017] 本实用新型的有益效果是:

[0018] 1、本实用新型,通过固定台、支撑板、立柱、滑架、控制箱、电机、螺纹杆、滑槽、螺纹槽、调节环、螺纹控制杆、支撑架和螺纹管之间的配合设置,能够使得本装置在使用时,工作人员控制调节环在滑槽中滑动,将调节环调节至合适位置后,转动螺纹控制杆与螺纹槽进行连接,从而对调节环的位置进行固定,医护人员驱动电机控制螺纹杆在螺纹管中下压,使整体装置便于调节,提升整体装置的灵活性,便于固定,根据人体不同情况进行调节环的高度调节,提升整体装置的工作效率,节省人力成本和工作时间。

[0019] 2、本实用新型,通过弧槽、凹槽、伸缩弹簧杆、固定架板、第二伸缩弹簧杆、压架、转杆和底座之间的配合设置,能够使得本装置在使用时,螺纹控制杆对压架下压使其对固定架板进行固定,提升整体装置的灵活性,医护人员转动固定台使固定台通过转杆在底座上进行转动,无需来回移动,提升整体装置的灵活性和便捷度。

附图说明

[0020] 为了更清楚地说明本实用新型实施例中的技术方案,下面将对实施例描述中所需要使用的附图作简单地介绍,显而易见地,下面描述中的附图仅仅是本实用新型的一些实施例,对于本领域普通技术人员来讲,在不付出创造性劳动的前提下,还可以根据这些附图获得其他的附图。

[0021] 图1为本实用新型结构示意图;

[0022] 图2为本实用新型滑架结构示意图;

[0023] 图3为本实用新型螺纹控制杆结构示意图;

[0024] 图4为本实用新型支撑架结构示意图;

[0025] 图5为本实用新型压架结构示意图。

[0026] 图中,1、固定台;2、支撑板;3、立柱;4、滑架;5、控制箱;6、电机;7、螺纹杆;8、滑槽;9、螺纹槽;10、调节环;11、螺纹控制杆;12、支撑架;13、螺纹管;14、弧槽;15、凹槽;16、伸缩弹簧杆;17、固定架板;18、第二伸缩弹簧杆;19、压架;20、转杆;21、底座。

具体实施方式

[0027] 下面将结合具体实施例对本实用新型的技术方案进行清楚、完整地描述。显然,所描述的实施例仅仅是本实用新型的一部分实施例,而不是全部的实施例。基于本实用新型的实施例,本领域普通技术人员在没有作出创造性劳动前提下所获得的所有其他实施例,都属于本实用新型保护的范围。

[0028] 参照图1-5,一种手术室护理用患者肢体固定架,包括固定台1,固定台1的外表面

固定连接有支撑板2，支撑板2的顶部固定连接有立柱3，立柱3的外表面滑动连接有滑架4，滑架4的另一端固定连接有控制箱5，控制箱5的内部设置有电机6，电机6的输出端固定连接有螺纹杆7，立柱3的外表面分别开设有滑槽8和螺纹槽9，滑槽8的内壁滑动连接有调节环10，调节环10的内壁设置有螺纹控制杆11，螺纹控制杆11的外表面贯穿调节环10与螺纹槽9螺纹连接，调节环10的外表面固定连接有支撑架12，支撑架12的外表面设置有螺纹管13，螺纹管13的内壁与螺纹杆7螺纹连接，工作人员控制调节环10在滑槽8中滑动，将调节环10调节至合适位置后，转动螺纹控制杆11与螺纹槽9进行连接，从而对调节环10的位置进行固定，医护人员驱动电机6控制螺纹杆7在螺纹管13中下压，使整体装置便于调节，提升整体装置的灵活性，便于固定，根据人体不同情况进行调节环10的高度调节，提升整体装置的工作效率，节省人力成本和工作时间，固定台1的外表面开设有弧槽14，固定台1的外表面开设有凹槽15，凹槽15的内壁固定连接有伸缩弹簧杆16，伸缩弹簧杆16的顶端固定连接有固定架板17，固定台1的顶部固定连接有第二伸缩弹簧杆18，第二伸缩弹簧杆18的顶部固定连接有压架19，固定台1的底部转动连接有转杆20，转杆20的底部固定连接有底座21，螺纹控制杆11对压架19下压使其对固定架板17进行固定，提升整体装置的灵活性，医护人员转动固定台1使固定台1通过转杆20在底座21上进行转动，无需来回移动，提升整体装置的灵活性和便捷度。

[0029] 本实用新型中，通过固定台1、支撑板2、立柱3、滑架4、控制箱5、电机6、螺纹杆7、滑槽8、螺纹槽9、调节环10、螺纹控制杆11、支撑架12和螺纹管13之间的配合设置，能够使得本装置在使用时，工作人员控制调节环10在滑槽8中滑动，将调节环10调节至合适位置后，转动螺纹控制杆11与螺纹槽9进行连接，从而对调节环10的位置进行固定，医护人员驱动电机6控制螺纹杆7在螺纹管13中下压，使整体装置便于调节，提升整体装置的灵活性，便于固定，根据人体不同情况进行调节环10的高度调节，提升整体装置的工作效率，节省人力成本和工作时间，通过弧槽14、凹槽15、伸缩弹簧杆16、固定架板17、第二伸缩弹簧杆18、压架19、转杆20和底座21之间的配合设置，能够使得本装置在使用时，螺纹控制杆11对压架19下压使其对固定架板17进行固定，提升整体装置的灵活性，医护人员转动固定台1使固定台1通过转杆20在底座21上进行转动，无需来回移动，提升整体装置的灵活性和便捷度。

[0030] 尽管已经示出和描述了本实用新型的实施例，对于本领域的普通技术人员而言，可以理解在不脱离本实用新型的原理和精神的情况下可以对这些实施例进行多种变化、修改、替换和变型，本实用新型的范围由所附权利要求及其等同物限定。

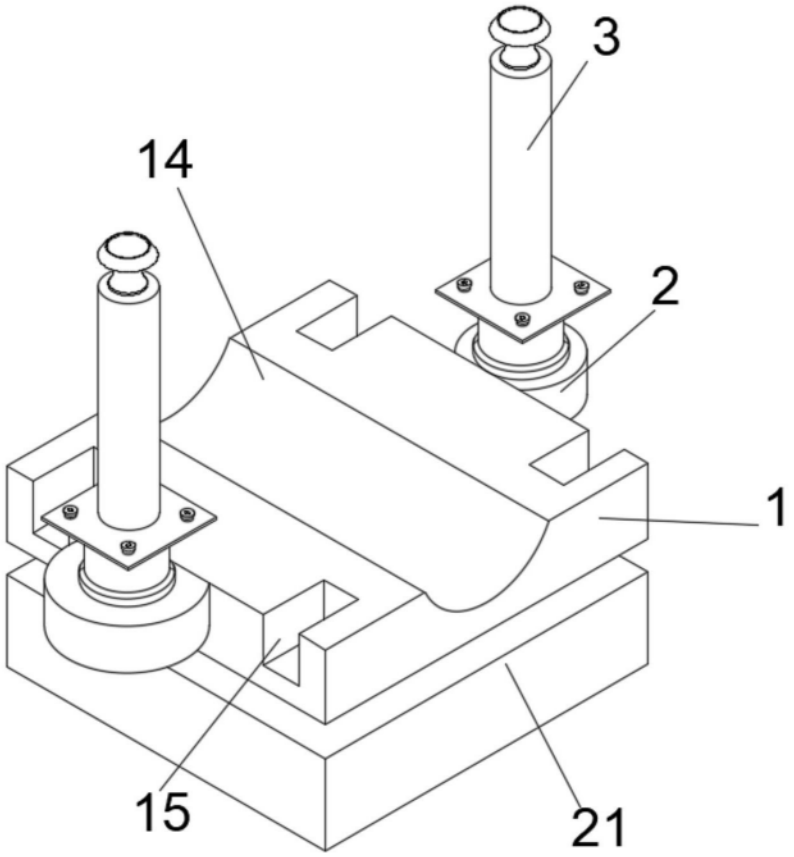

图1

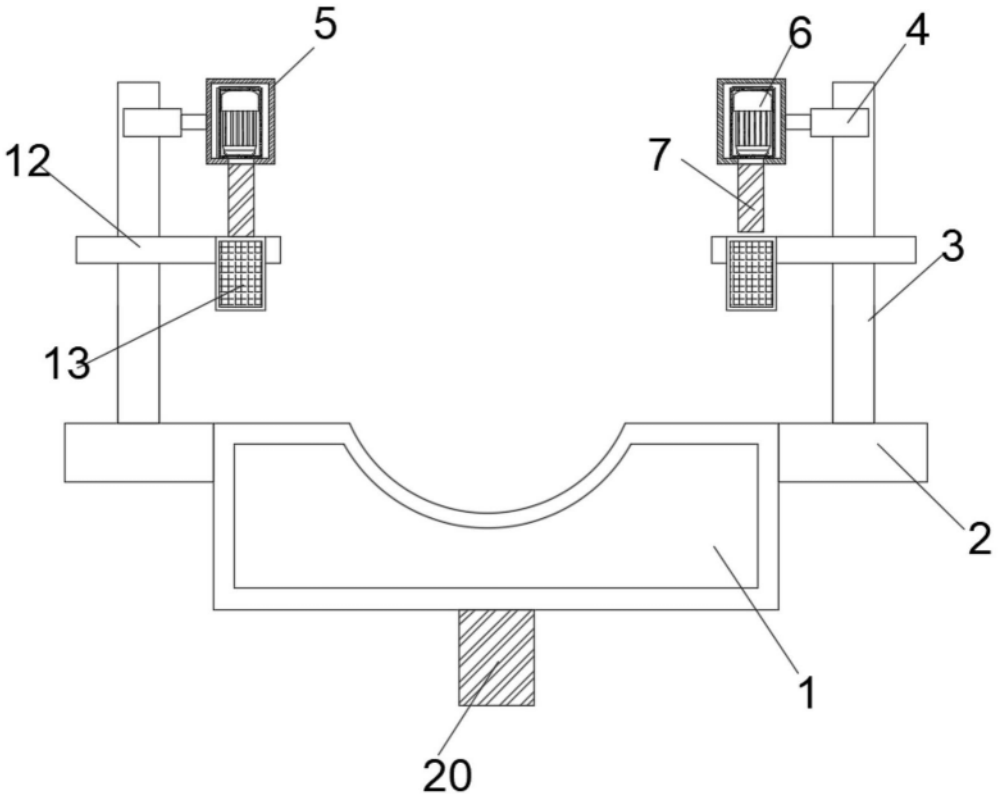

图2

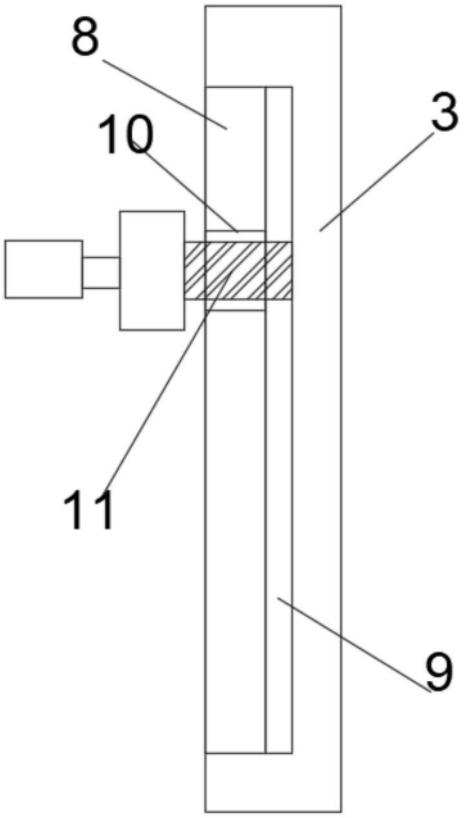

图3

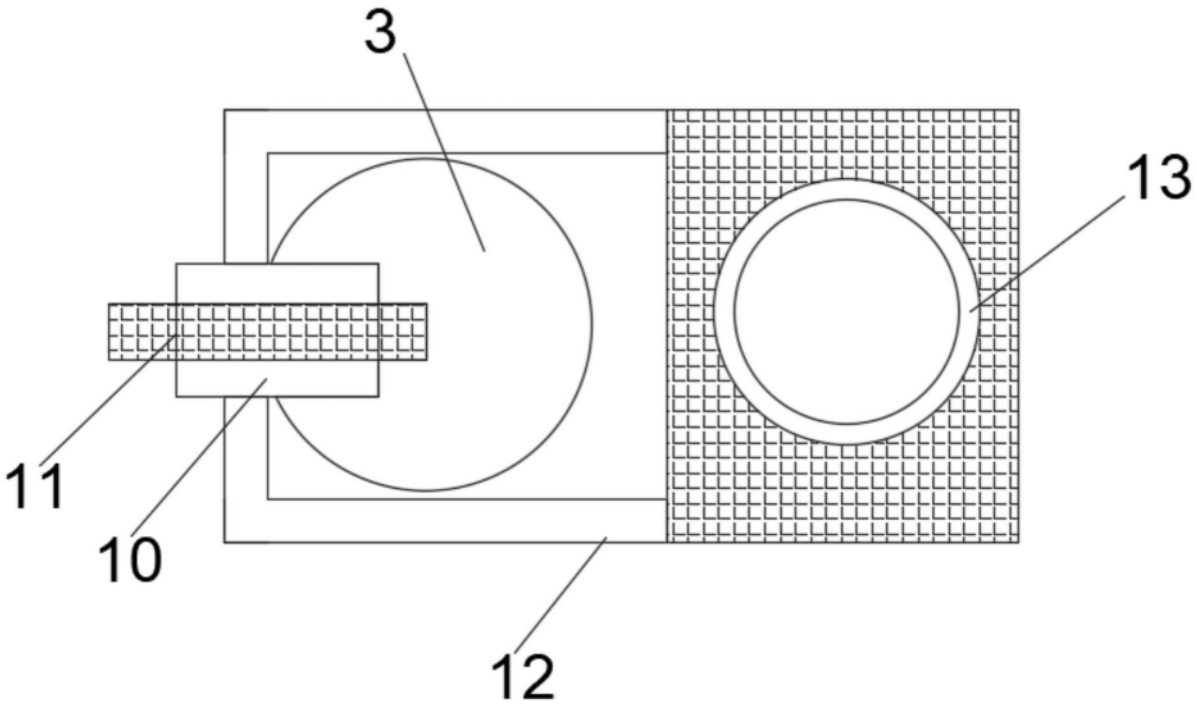

图4

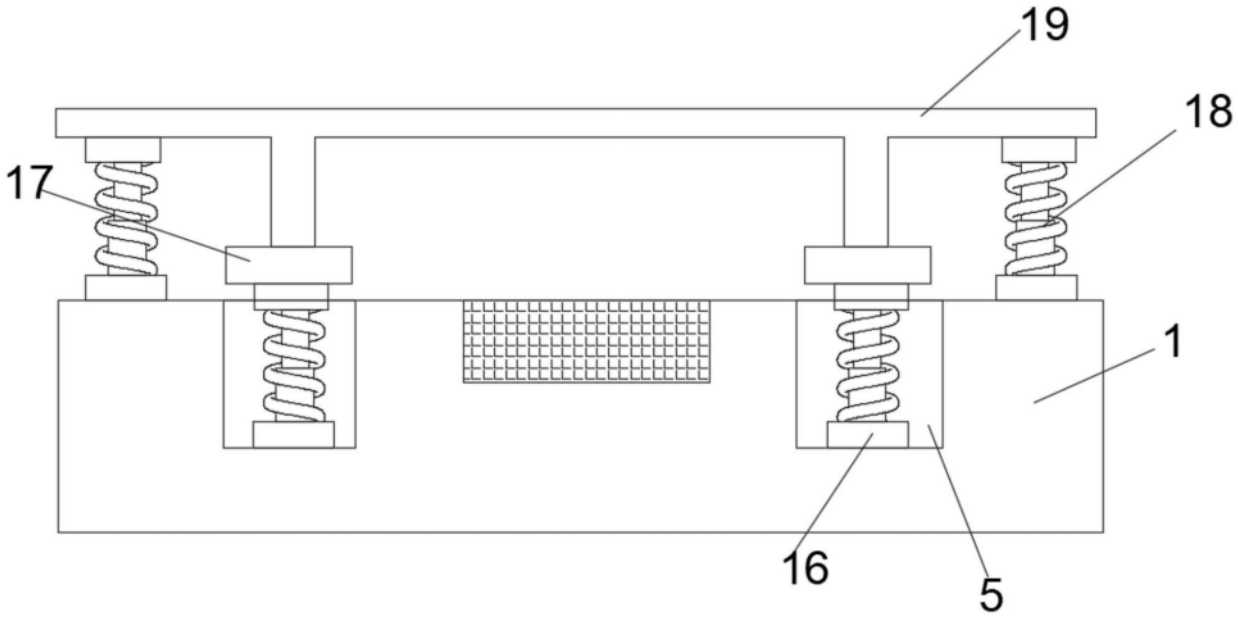

图5