(19)中华人民共和国国家知识产权局

(12)实用新型专利

(10)授权公告号 CN 202554474 U
(45)授权公告日 2012.11.28

(21)申请号 201220232563.X

(22)申请日 2012.05.12

(73)专利权人 江志慧
地址 266200 山东省即墨市健民街4号即墨市人民医院妇产科

(72)发明人 江志慧

(51)Int.Cl.
A61J 1/20(2006.01)
A61M 5/14(2006.01)

权利要求书 1 页 说明书 1 页 附图 1 页

(54)实用新型名称

方便快捷过滤式配药装置

(57)摘要

方便快捷过滤式配药装置，属于医疗用具技术领域。本实用新型的技术方案是：包括针头、针管、活塞和针芯，其特征是在针头侧面设有吸液针，吸液针上设有吸药管，吸药管内设有过滤垫，针管上段设有弹力压臂，弹力压臂上设有定位板，针芯上设有定位槽，弹力压臂外侧设有指环。本实用新型结构简单，在给病人进行配药时操作简便、省时省力，且能够过滤药液中微细颗粒沉淀物，减轻了护理人员的工作难度。

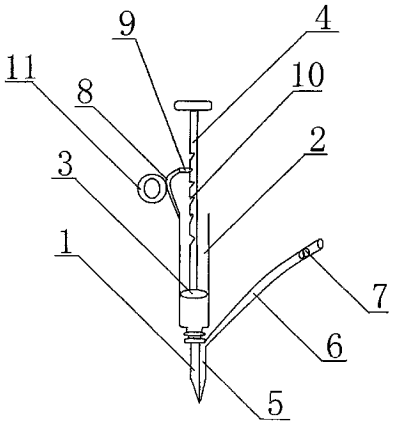

CN 202554474 U

1. 方便快捷过滤式配药装置，包括针头 (1)、针管 (2)、活塞 (3) 和针芯 (4)，其特征是：在针头 (1) 侧面设有吸液针 (5)，吸液针 (5) 上设有吸药管 (6)，吸药管 (6) 内设有过滤垫 (7)，针管 (2) 上段设有弹力压臂 (8)，弹力压臂 (8) 上设有定位板 (9)，针芯 (4) 上设有定位槽 (10)，弹力压臂 (8) 外侧设有指环 (11)。

方便快捷过滤式配药装置

[0001] 技术领域：

[0002] 本实用新型属于医疗用具技术领域，具体地讲是一种方便快捷过滤式配药装置。

[0003] 背景技术：

[0004] 目前，临床上在给病人进行配药时，大多使用注射器抽吸药液然后再推注到输液瓶内，操作起来十分麻烦、费时费力，且不能够过滤药液中的微细颗粒沉淀物，给护理人员增加了极大的工作难度。

[0005] 发明内容：

[0006] 本实用新型的目的是提供一种在给病人进行配药时操作简便、省时省力，且能够过滤药液中微细颗粒沉淀物的方便快捷过滤式配药装置。

[0007] 本实用新型的技术方案是：包括针头、针管、活塞和针芯，其特征是在针头侧面设有吸液针，吸液针上设有吸药管，吸药管内设有过滤垫，针管上段设有弹力压臂，弹力压臂上设有定位板，针芯上设有定位槽，弹力压臂外侧设有指环。

[0008] 本实用新型的有益效果是：本实用新型结构简单，在给病人进行配药时操作简便、省时省力，且能够过滤药液中微细颗粒沉淀物，减轻了护理人员的工作难度。

[0009] 附图说明：

[0010] 图 1 为本实用新型的结构示意图。

[0011] 图中 1、针头，2、针管，3、活塞，4、针芯，5、吸液针，6、吸药管，7、过滤垫，8、弹力压臂，9、定位板，10、定位槽，11、指环。

[0012] 具体实施方式：

[0013] 包括针头 1、针管 2、活塞 3 和针芯 4，其特征是在针头 1 侧面设有吸液针 5，吸液针 5 上设有吸药管 6，吸药管 6 内设有过滤垫 7，针管 2 上段设有弹力压臂 8，弹力压臂 8 上设有定位板 9，针芯 4 上设有定位槽 10，弹力压臂 8 外侧设有指环 11。在给病人进行配药时，针头刺入输液瓶，吸药管 6 插入药剂瓶，抽拉针芯 4，定位板 9 陷入定位槽 10 内定位增压，过滤垫 7 过滤药液即可。

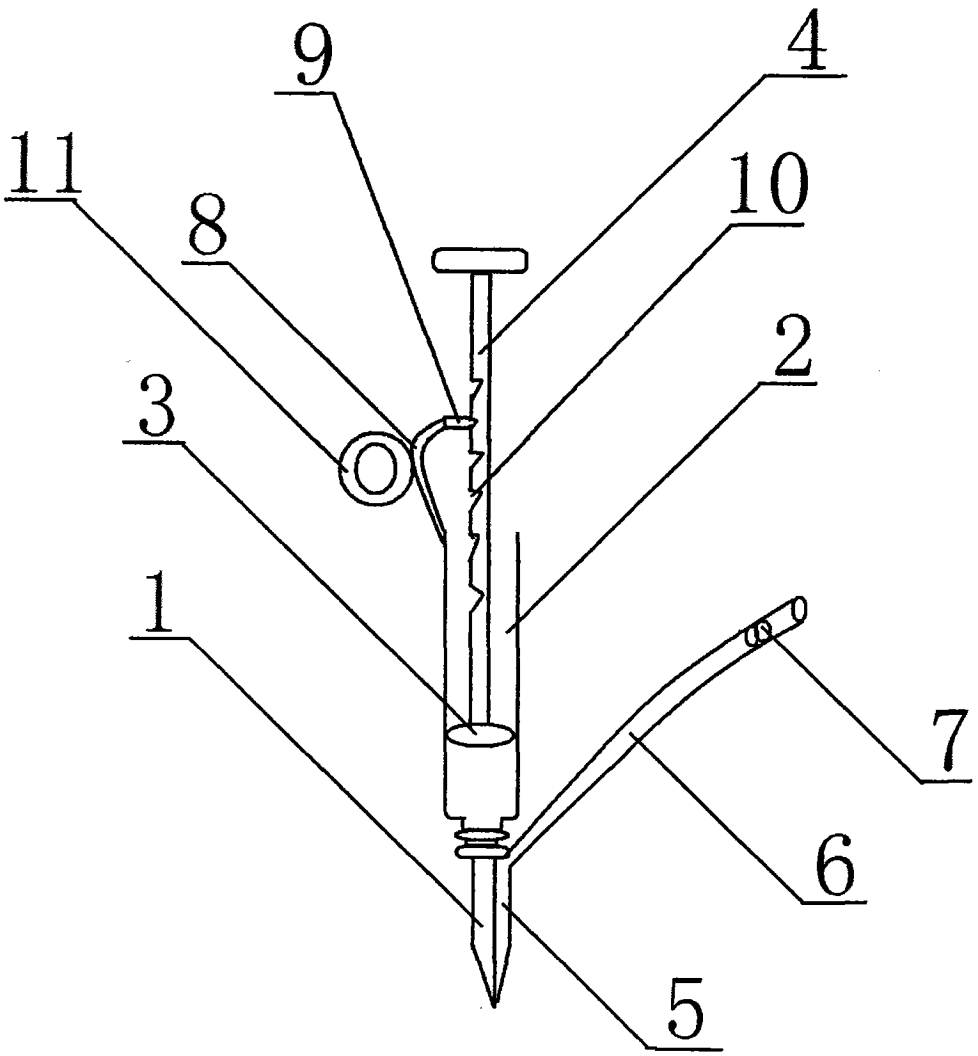

图 1