(19)国家知识产权局

(12)实用新型专利

(10)授权公告号 CN 222340937 U
(45)授权公告日 2025.01.14

(21)申请号 202420785175.7

(22)申请日 2024.04.16

(73)专利权人 山西青年职业学院
地址 030032 山西省太原市大昌南路17号

(72)发明人 王欣 王艳芸 蒋婧 陈雅坤 刘剑锐 马奔

(74)专利代理机构 广州文衡知识产权代理事务所(普通合伙) 44535
专利代理师 李丽

(51)Int.Cl.
*A47F 5/10*(2006.01)
*A47F 7/14*(2006.01)

权利要求书1页 说明书3页 附图4页

(54)实用新型名称

一种集中式非遗文化信息收集展示架

(57)摘要

本实用新型公开了一种集中式非遗文化信息收集展示架,属于展示架技术领域,包括安装框架,安装框架一侧转动安装有支撑架,其安装框架两侧安装有可收纳式照片展示组件,可收纳式照片展示组件包括双向螺纹杆、滑杆,双向螺纹杆转动安装在滑槽内部,滑杆固定安装在另一滑槽内部,且双向螺纹杆延伸至安装框架一端固定安装有手轮,安装框架表面固定安装有可调节式放置组件,安装框架开设有两个滑槽,通过可调节式放置组件,能够根据放置物品的规格灵活调节间隔板的间距,提升了适用性,在不使用时能够将间隔板进行折叠,节省占用空间便于收纳,通过可收纳式照片展示组件,灵活调节软木板伸出面积,从而便于放置不同数量的照片。

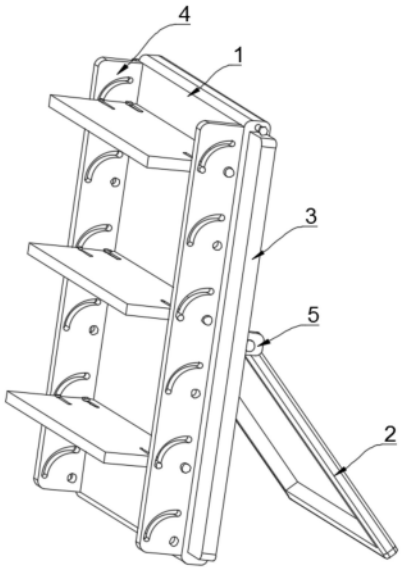


CN 222340937 U

1.一种集中式非遗文化信息收集展示架,包括安装框架(1),所述安装框架(1)一侧铰接有支撑架(2),其特征在于:所述安装框架(1)两侧安装有可收纳式照片展示组件(3),所述安装框架(1)表面固定安装有可调节式放置组件(4)。

2.根据权利要求1所述的集中式非遗文化信息收集展示架,其特征在于:所述安装框架(1)开设有两个滑槽(5)。

3.根据权利要求2所述的集中式非遗文化信息收集展示架,其特征在于:所述可收纳式照片展示组件(3)包括双向螺纹杆(301)、滑杆(304),所述双向螺纹杆(301)转动安装在滑槽(5)内部,所述滑杆(304)固定安装在另一滑槽(5)内部,且所述双向螺纹杆(301)延伸至所述安装框架(1)一端固定安装有手轮(302)。

4.根据权利要求3所述的集中式非遗文化信息收集展示架,其特征在于:所述双向螺纹杆(301)上螺纹连接有第一滑块(303),所述第一滑块(303)滑动卡接在滑槽(5)内部,所述滑杆(304)上插接有第二滑块(305),所述第二滑块(305)滑动卡接在滑槽(5)内部,所述第一滑块(303)与所述第二滑块(305)之间固定安装有软木板(306)。

5.根据权利要求1所述的集中式非遗文化信息收集展示架,其特征在于:所述可调节式放置组件(4)包括安装侧板(401),所述安装侧板(401)固定安装在所述安装框架(1)表面两侧,所述安装侧板(401)之间插接有间隔板(402),所述安装侧板(401)上开设有呈阵列分布的腰形孔(403)、转动孔(404)。

6.根据权利要求5所述的集中式非遗文化信息收集展示架,其特征在于:所述间隔板(402)两端开设有两个安装槽(405),所述安装槽(405)内部分别插接有第一移动杆(406)、第二移动杆(407),所述第一移动杆(406)与所述转动孔(404)相插接,所述第二移动杆(407)与所述腰形孔(403)相插接。

7.根据权利要求6所述的集中式非遗文化信息收集展示架,其特征在于:所述间隔板(402)表面开设有滑孔(408),所述滑孔(408)内部滑动卡接有移动按钮(409),所述移动按钮(409)与所述第一移动杆(406)、所述第二移动杆(407)固定连接,所述第一移动杆(406)与所述第二移动杆(407)上均安装有回复弹簧(410),所述回复弹簧(410)另一端与所述安装槽(405)相固定连接。

8.根据权利要求1所述的集中式非遗文化信息收集展示架,其特征在于:所述安装框架(1)上安装有铰接件(6),所述支撑架(2)与所述安装框架(1)通过所述铰接件(6)相铰接。

# 一种集中式非遗文化信息收集展示架

## 技术领域

[0001] 本实用新型涉及一种集中式非遗文化信息收集展示架,属于展示架技术领域。

## 背景技术

[0002] 非物质文化遗产简称“非遗”,与“物质文化遗产”相对,非物质文化遗产是文化多样性中最富活力的重要组成部分,是人类文明的结晶和最宝贵的共同财富,承载着人类的智慧、人类历史的文明与辉煌,在对信息收集和展示时需要用到展示架,一般展示内容有照片和一些物品,但现有的展示架,不便于根据照片数量,灵活调节软木板的移出面积,不便于根据展示物品的规格,灵活调节间隔板的位置。

## 实用新型内容

[0003] 本实用新型的目的就在于为了解决上述问题而提供一种集中式非遗文化信息收集展示架,能够灵活调节软木板的移出面积,能够放置不同数量的照片,也便于灵活调节间隔板的间距,便于放置不同规格的纪念物。

[0004] 本实用新型通过以下技术方案来实现上述目的,一种集中式非遗文化信息收集展示架,包括安装框架,所述安装框架一侧转动安装有支撑架,其所述安装框架两侧安装有可收纳式照片展示组件,所述安装框架表面固定安装有可调节式放置组件。

[0005] 优选的,为了便于安装所述可收纳式照片展示组件,所述安装框架开设有两个滑槽。

[0006] 优选的,为了便于转动所述双向螺纹杆,所述可收纳式照片展示组件包括双向螺纹杆、滑杆,所述双向螺纹杆转动安装在滑槽内部,所述滑杆固定安装在另一滑槽内部,且所述双向螺纹杆延伸至所述安装框架一端固定安装有手轮,通过转动所述手轮,所述双向螺纹杆转动。

[0007] 优选的,为了便于调节所述软木板的位置,所述双向螺纹杆上螺纹连接有第一滑块,所述第一滑块滑动卡接在滑槽内部,所述滑杆上插接有第二滑块,所述第二滑块滑动卡接在滑槽内部,所述第一滑块与所述第二滑块之间固定安装有软木板,通过所述双向螺纹杆转动,所述第一滑块移动,所述软木板移动,使得所述第二滑块沿着所述滑杆移动。

[0008] 优选的,为了便于将所述间隔板进行折叠,所述可调节式放置组件包括安装侧板,所述安装侧板固定安装在所述安装框架表面两侧,所述安装侧板之间插接有间隔板,所述安装侧板上开设有呈阵列分布的腰形孔、转动孔。

[0009] 优选的,为了便于将所述安装侧板与所述间隔板相插接,所述间隔板两端开设有两个安装槽,所述安装槽内部分别插接有第一移动杆、第二移动杆,所述第一移动杆与所述转动孔相插接,所述第二移动杆与所述腰形孔相插接。

[0010] 优选的,为了便于移动所述第一移动杆、所述第二移动杆,所述间隔板表面开设有滑孔,所述滑孔内部滑动卡接有移动按钮,所述移动按钮与所述第一移动杆、所述第二移动杆固定连接,所述第一移动杆与所述第二移动杆上均安装有回复弹簧,所述回复弹簧另一

端与所述安装槽相固定连接。

[0011] 优选的,为了便于将所述支撑架与所述安装框架相折叠,所述安装框架上安装有铰接件,所述支撑架与所述安装框架通过所述铰接件相铰接。

[0012] 本实用新型的有益效果是:通过可收纳式照片展示组件,灵活调节软木板伸出面积,从而便于放置不同数量的照片,通过可调节式放置组件,能够根据放置物品的规格灵活调节间隔板的间距,提升了适用性,在不使用时能够将间隔板进行折叠,节省占用空间便于收纳。

## 附图说明

[0013] 图1为本实用新型的侧视视角的结构示意图;

[0014] 图2为本实用新型的部分结构示意图;

[0015] 图3为本实用新型的可收纳式照片展示组件的结构示意图;

[0016] 图4为本实用新型的可调节式放置组件的结构示意图。

[0017] 图中:1、安装框架;2、支撑架;3、可收纳式照片展示组件;301、双向螺纹杆;302、手轮;303、第一滑块;304、滑杆;305、第二滑块;306、软木板;4、可调节式放置组件;401、安装侧板;402、间隔板;403、腰形孔;404、转动孔;405、安装槽;406、第一移动杆;407、第二移动杆;408、滑孔;409、移动按钮;410、回复弹簧;5、滑槽;6、铰接件。

## 具体实施方式

[0018] 下面将结合本实用新型实施例中的附图,对本实用新型实施例中的技术方案进行清楚、完整地描述,显然,所描述的实施例仅仅是本实用新型一部分实施例,而不是全部的实施例。基于本实用新型中的实施例,本领域普通技术人员在没有做出创造性劳动前提下所获得的所有其他实施例,都属于本实用新型保护的范围。

[0019] 请参阅图1-图4所示,一种集中式非遗文化信息收集展示架,包括安装框架1,安装框架1一侧转动安装有支撑架2,其安装框架1两侧安装有可收纳式照片展示组件3,安装框架1表面固定安装有可调节式放置组件4,通过可调节式放置组件4便于放置不同规格大小纪念物。

[0020] 如图3所示,安装框架1开设有两个滑槽5,可收纳式照片展示组件3包括双向螺纹杆301、滑杆304,双向螺纹杆301转动安装在滑槽5内部,滑杆304固定安装在另一滑槽5内部,且双向螺纹杆301延伸至安装框架1一端固定安装有手轮302,通过转动手轮302,双向螺纹杆301转动,双向螺纹杆301上螺纹连接有第一滑块303,第一滑块303滑动卡接在滑槽5内部,滑杆304上插接有第二滑块305,第二滑块305滑动卡接在滑槽5内部,第一滑块303与第二滑块305之间固定安装有软木板306,能够将需要展示的照片用图钉钉在软木板306上,便于取放,能够将照片通过双向螺纹杆301转动,第一滑块303移动,软木板306移动,使得第二滑块305沿着滑杆304移动,能够根据展示照片的多少灵活调节软木板306移出面积,提升了适用性,在不使用时能够将软木板306收纳到安装框架1内部,节省占用空间。

[0021] 如图2所示,可调节式放置组件4包括安装侧板401,安装侧板401固定安装在安装框架1表面两侧,安装侧板401之间插接有间隔板402,安装侧板401上开设有呈阵列分布的腰形孔403、转动孔404,间隔板402两端开设有两个安装槽405,安装槽405内部分别插接有

第一移动杆406、第二移动杆407,第一移动杆406与转动孔404相插接,第二移动杆407与腰形孔403相插接,转动间隔板402,第二移动杆407沿着腰形孔403移动,从而将间隔板402与安装框架1相折叠,间隔板402表面开设有滑孔408,滑孔408内部滑动卡接有移动按钮409,移动按钮409与第一移动杆406、第二移动杆407固定连接,第一移动杆406与第二移动杆407上均安装有回复弹簧410,回复弹簧410另一端与安装槽405相固定连接,通过移动移动按钮409,第一移动杆406、第二移动杆407收纳进安装槽405内部,从而将间隔板402从安装侧板401上取下,将第一移动杆406、第二移动杆407插接进合适的腰形孔403、转动孔404内部,从而便于灵活调节间隔板402之间的间距,从而便于放置不同尺寸大小的纪念物,提升了适用性,实用性较强,安装框架1上安装有铰接件6,支撑架2与安装框架1通过铰接件6相铰接,通过扶正安装框架1,并转动支撑架2,使得支撑架2与安装框架1相折叠,节省占用空间,便于收纳。

[0022] 本实用新型在使用时,将安装框架1与地面接触,转动支撑架2,使得支撑架2与地面接触,根据照片的数量,转动手轮302,双向螺纹杆301转动,调节软木板306的移出面积,能够将需要展示的照片钉在软木板上,根据纪念物的大小和数量在安装侧板401之间插接合适数量的间隔板402,移动移动按钮409,第一移动杆406、第二移动杆407收纳进安装槽405内部,从而将间隔板402从安装侧板401上取下,将第一移动杆406、第二移动杆407插接进合适的腰形孔403、转动孔404内部,并将移动按钮409上的力放下,在回复弹簧410恢复力的作用下第一移动杆406与第二移动杆407恢复到原来的位置,从而与腰形孔403与转动孔404相插接,在不使用时,重复上述操作,将软木板306收纳进安装框架1内部,转动间隔板402第二移动杆407沿着腰形孔403移动,从而将间隔板402与安装框架1相折叠,将支撑架2与安装框架1进行折叠,节省占用空间,便于收纳。

[0023] 对于本领域技术人员而言,显然本实用新型不限于上述示范性实施例的细节,而且在不背离本实用新型的精神或基本特征的情况下,能够以其他的具体形式实现本实用新型。因此,无论从哪一点来看,均应将实施例看作是示范性的,而且是非限制性的,本实用新型的范围由所附权利要求而不是上述说明限定,因此旨在将落在权利要求的等同要件的含义和范围内的所有变化囊括在本实用新型内。不应将权利要求中的任何附图标记视为限制所涉及的权利要求。

[0024] 此外,应当理解,虽然本说明书按照实施方式加以描述,但并非每个实施方式仅包含一个独立的技术方案,说明书的这种叙述方式仅仅是为清楚起见,本领域技术人员应当将说明书作为一个整体,各实施例中的技术方案也可以经适当组合,形成本领域技术人员可以理解的其他实施方式。

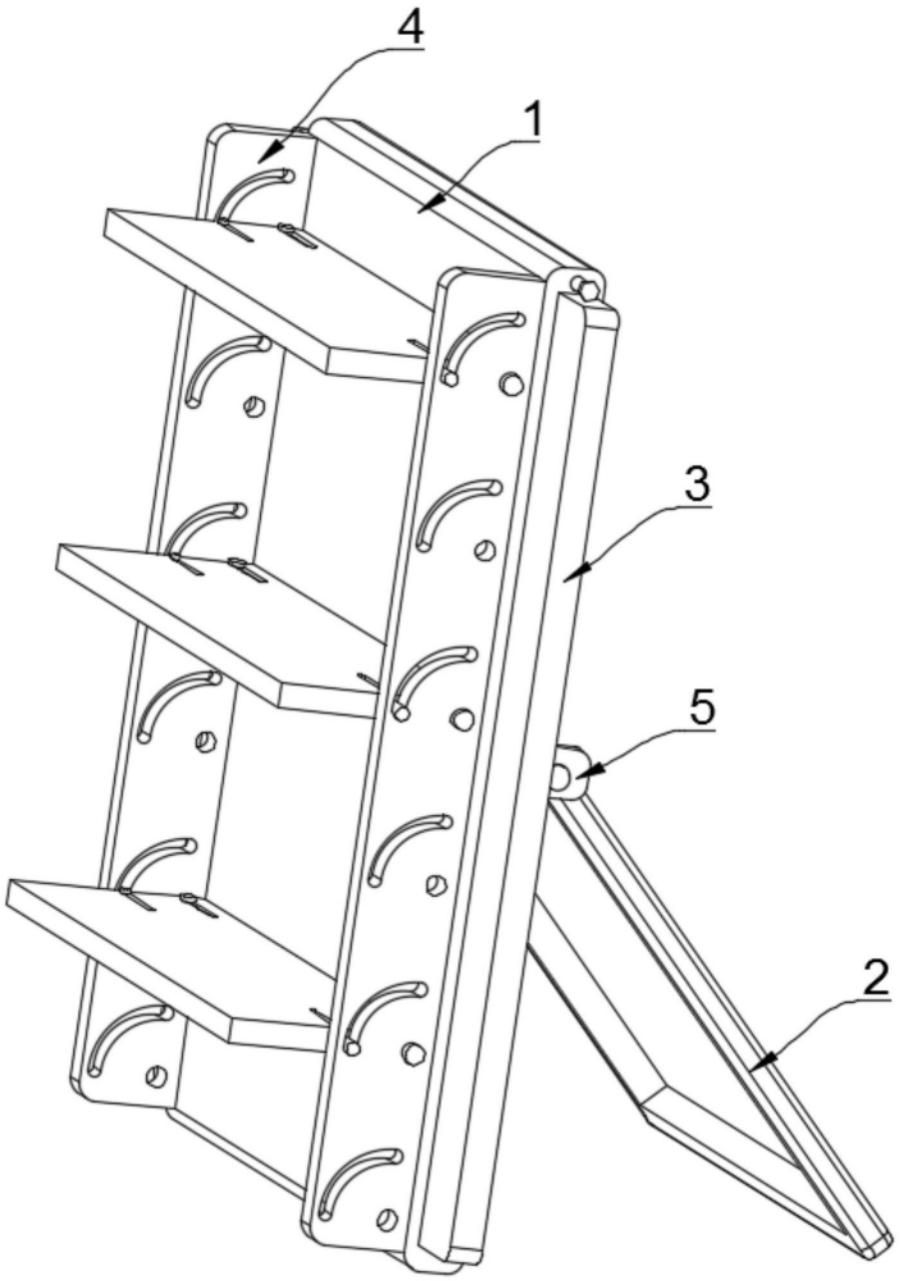


图1

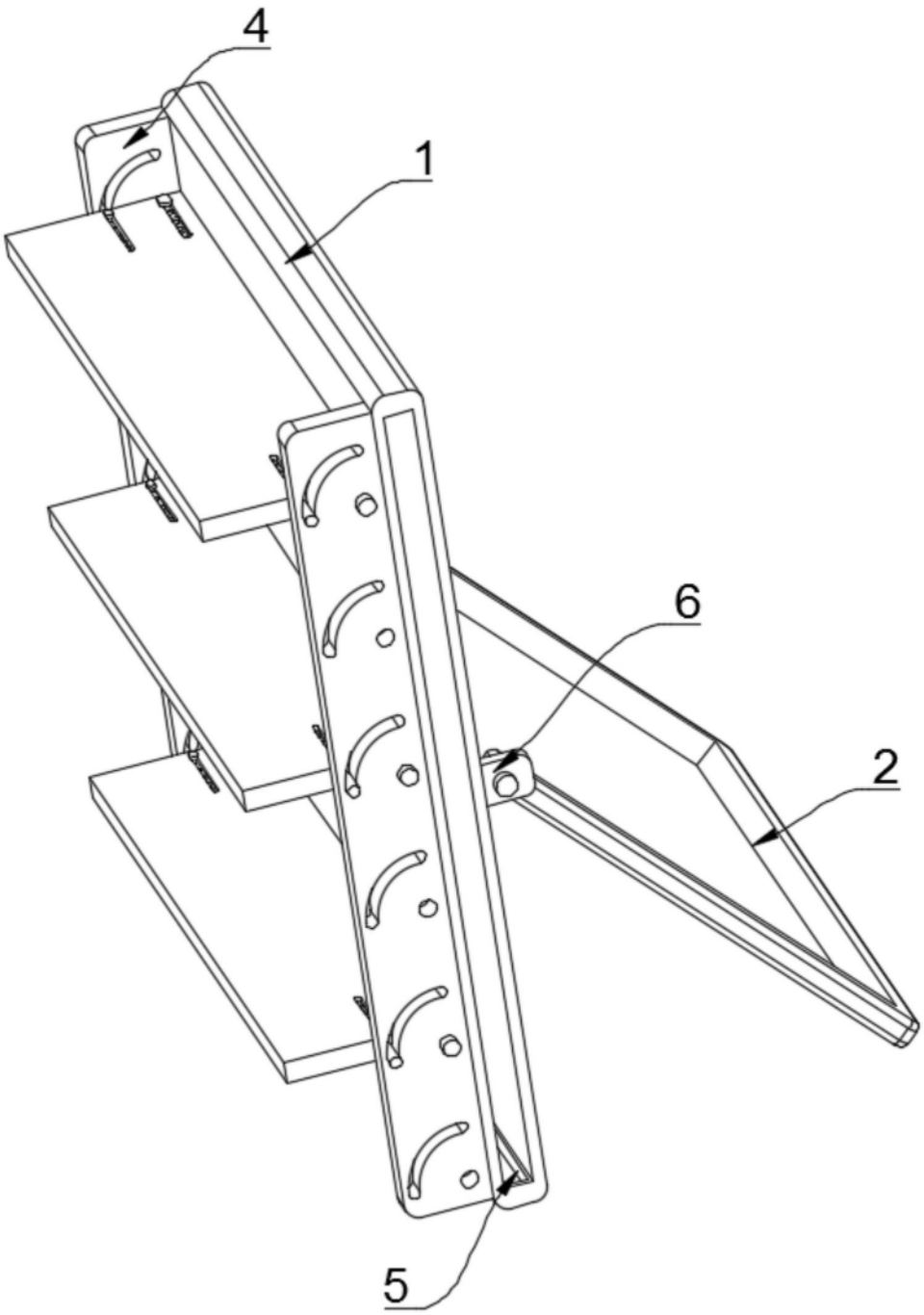


图2

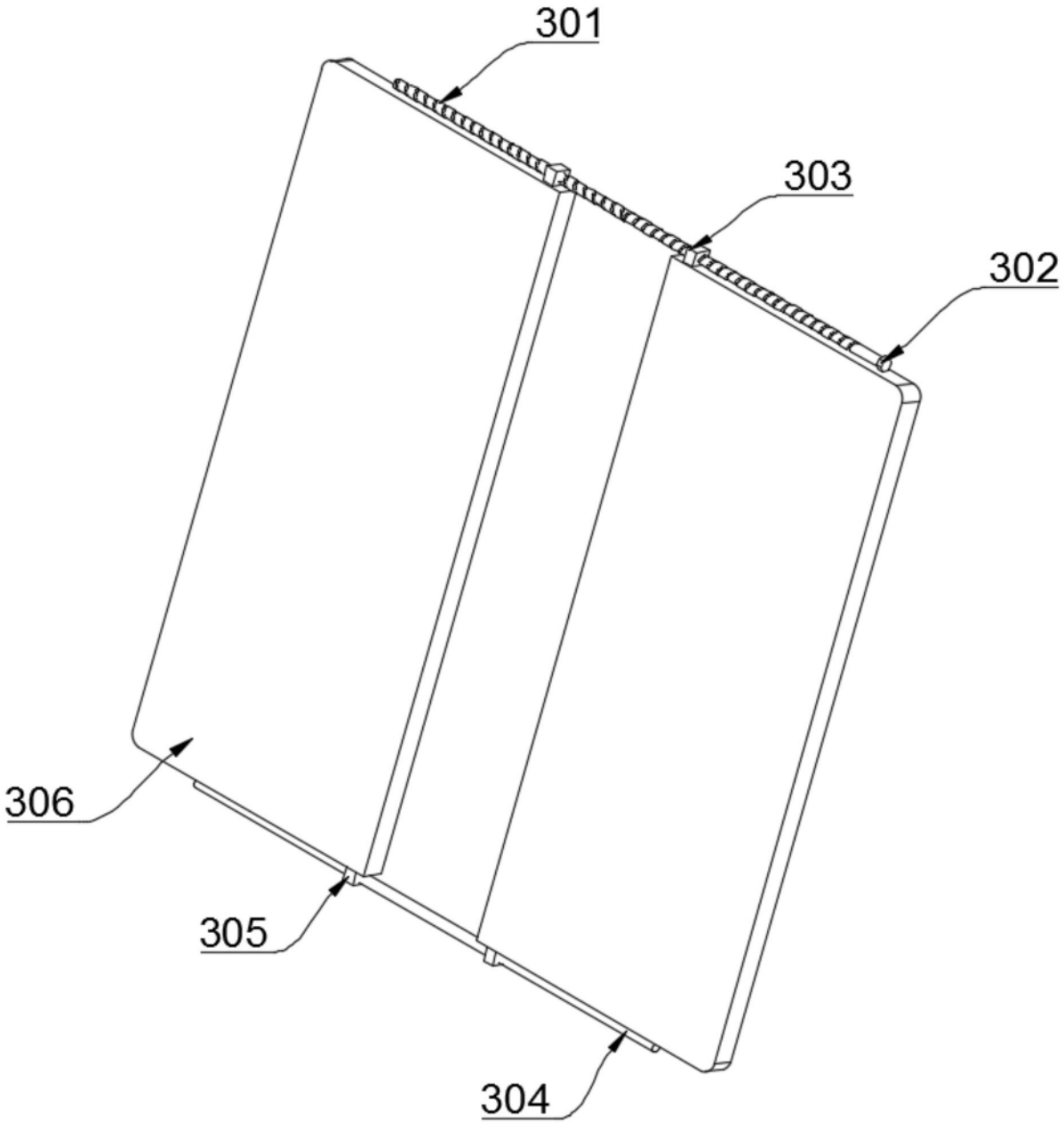


图3

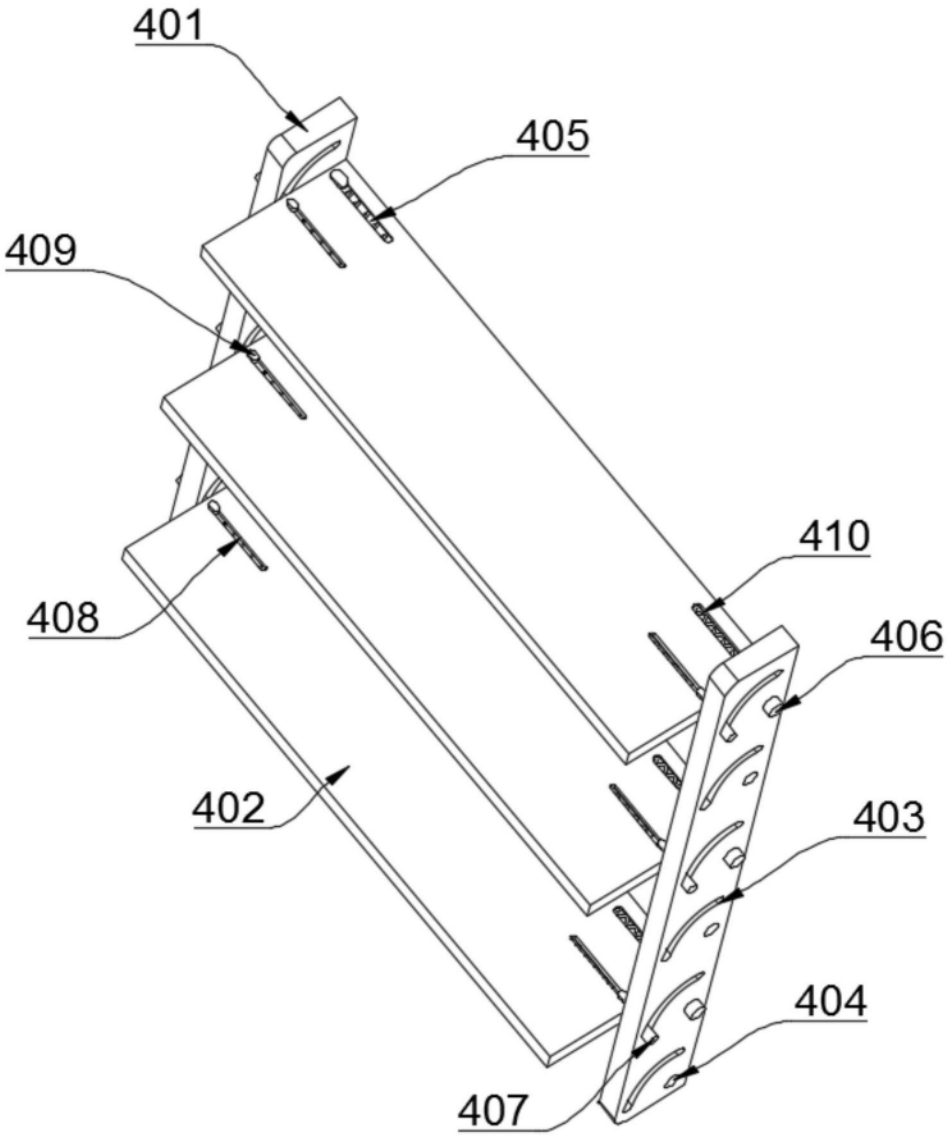


图4