(19)中华人民共和国国家知识产权局

(12)实用新型专利

(10)授权公告号 CN 203859243 U
(45)授权公告日 2014.10.01

(21)申请号 201420306243.3

(22)申请日 2014.06.10

(73)专利权人 国家电网公司
地址 100761 北京市西城区西长安街 86 号
专利权人 国网辽宁省电力有限公司本溪供电公司

(72)发明人 薛世东 赵兵 孙保全 汤政然 吕鹏 李瑞娇

(74)专利代理机构 沈阳晨创科技专利代理有限责任公司 21001
代理人 任玉龙

(51)Int.Cl.
H01R 4/72(2006.01)

(ESM)同样的发明创造已同日申请发明专利

权利要求书1页 说明书2页 附图1页

(54)实用新型名称

一种透明热缩电气设备接头绝缘罩

(57)摘要

一种透明热缩电气设备接头绝缘罩，其特征在于：所述的透明热缩电气设备接头绝缘罩，包括透明管状绝缘罩，密封胶体，端部堵头；其中：透明管状绝缘罩内壁上带有热熔的管状密封胶体，透明管状绝缘罩的两端带有端部堵头。所述的透明管状绝缘罩的两端的直径比中间部分的直径小。本实用新型的优点：本实用新型所述的透明热缩电气设备接头绝缘罩，使用方便，热缩方便，避免因接头故障导致用户家电、设备等烧损。避免环网柜内由于潮湿等原因导致的线端连接处出现安全隐患，提高供电可靠性，且使用透明热缩接头罩在环网柜内制作相位标识，方便相序查看。

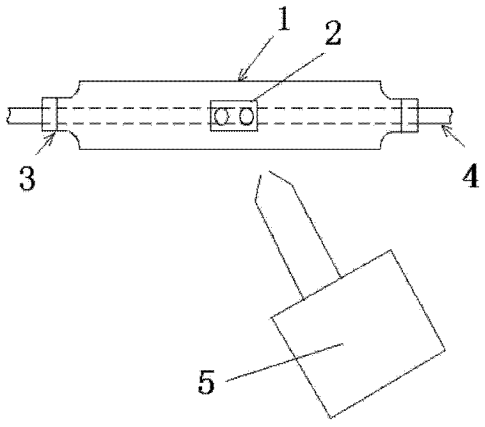

CN 203859243 U

1. 一种透明热缩电气设备接头绝缘罩，其特征在于：所述的透明热缩电气设备接头绝缘罩，包括透明管状绝缘罩 (1)，密封胶体 (2)，端部堵头 (3)；

其中：透明管状绝缘罩 (1) 内壁上带有热熔的管状密封胶体 (2)，透明管状绝缘罩 (1) 的两端带有端部堵头 (3)。

2. 按照权利要求 1 所述的透明热缩电气设备接头绝缘罩，其特征在于：所述的透明管状绝缘罩 (1) 的两端的直径比中间部分的直径小。

3. 按照权利要求 1 所述的透明热缩电气设备接头绝缘罩，其特征在于：所述的端部堵头 (3) 为弹性柱状件。

一种透明热缩电气设备接头绝缘罩

技术领域

[0001] 本实用新型涉及电气连接装置结构领域，特别涉及了一种透明热缩电气设备接头绝缘罩。

背景技术

[0002] 目前用户电源电线连接处存在很大安全隐患，电线连接处经常烧损，电线烧损后极易导致用户家电、设备等烧损，现阶段电线连接处仍使用黑胶布缠绕，这样会产生 3 点隐患，一是黑胶布不防水、不防尘易导致电线锈蚀；二是黑胶布缠绕后导线未密封，导线与空气接触会产生氧化；三是使用黑胶布缠绕后就将导线全部遮盖住，使肉眼不能观察到电线接头状况，对排查隐患带来了诸多不便。

实用新型内容

[0003] 本实用新型的目的是为了解决电线连接及环网柜内电缆与铜排连接不紧密、锈蚀、氧化、不防水等问题，特提供了一种透明热缩电气设备接头绝缘罩。

[0004] 本实用新型提供了一种透明热缩电气设备接头绝缘罩，其特征在于：所述的透明热缩电气设备接头绝缘罩，包括透明管状绝缘罩 1，密封胶体 2，端部堵头 3；

[0005] 其中：透明管状绝缘罩 1 内壁上带有热熔的管状密封胶体 2，透明管状绝缘罩 1 的两端带有端部堵头 3。

[0006] 所述的透明管状绝缘罩 1 的两端的直径比中间部分的直径小。

[0007] 所述的端部堵头 3 为弹性柱状件。

[0008] 所述的透明热缩电气设备接头绝缘罩将电线接头、电缆与铜排连接处塑封，绝缘罩通过热缩使管内密封胶液化，密封胶冷却后使该绝缘罩达到密封的效果。

[0009] 本实用新型的优点：

[0010] 本实用新型所述的透明热缩电气设备接头绝缘罩，使用方便，热缩方便，避免因接头故障导致用户家电、设备等烧损。避免环网柜内由于潮湿等原因导致的线端连接处出现安全隐患，提高供电可靠性，且使用透明热缩接头罩在环网柜内制作相位标识，方便相序查看。

附图说明

[0011] 下面结合附图及实施方式对本实用新型作进一步详细的说明：

[0012] 图 1 为透明热缩电气设备接头绝缘罩示意图；

[0013] 图中，4 为电线，5 为热喷枪。

具体实施方式

[0014] 实施例 1

[0015] 本实施例提供了一种透明热缩电气设备接头绝缘罩，其特征在于：所述的透明热

缩电气设备接头绝缘罩，包括透明管状绝缘罩 1，密封胶体 2，端部堵头 3；

[0016] 其中：透明管状绝缘罩 1 内壁上带有热熔的管状密封胶体 2，透明管状绝缘罩 1 的两端带有端部堵头 3。

[0017] 所述的透明管状绝缘罩 1 的两端的直径比中间部分的直径小。

[0018] 所述的端部堵头 3 为弹性柱状件。

[0019] 所述的透明热缩电气设备接头绝缘罩将电线接头、电缆与铜排连接处塑封，绝缘罩通过热缩使管内密封胶液化，密封胶冷却后使该绝缘罩达到密封的效果。

[0020] 实施例 2

[0021] 本实施例提供了一种透明热缩电气设备接头绝缘罩，其特征在于：所述的透明热缩电气设备接头绝缘罩，包括透明管状绝缘罩 1，密封胶体 2，端部堵头 3；

[0022] 其中：透明管状绝缘罩 1 内壁上带有热熔的管状密封胶体 2，透明管状绝缘罩 1 的两端带有端部堵头 3。

[0023] 所述的透明热缩电气设备接头绝缘罩将电线接头、电缆与铜排连接处塑封，绝缘罩通过热缩使管内密封胶液化，密封胶冷却后使该绝缘罩达到密封的效果。

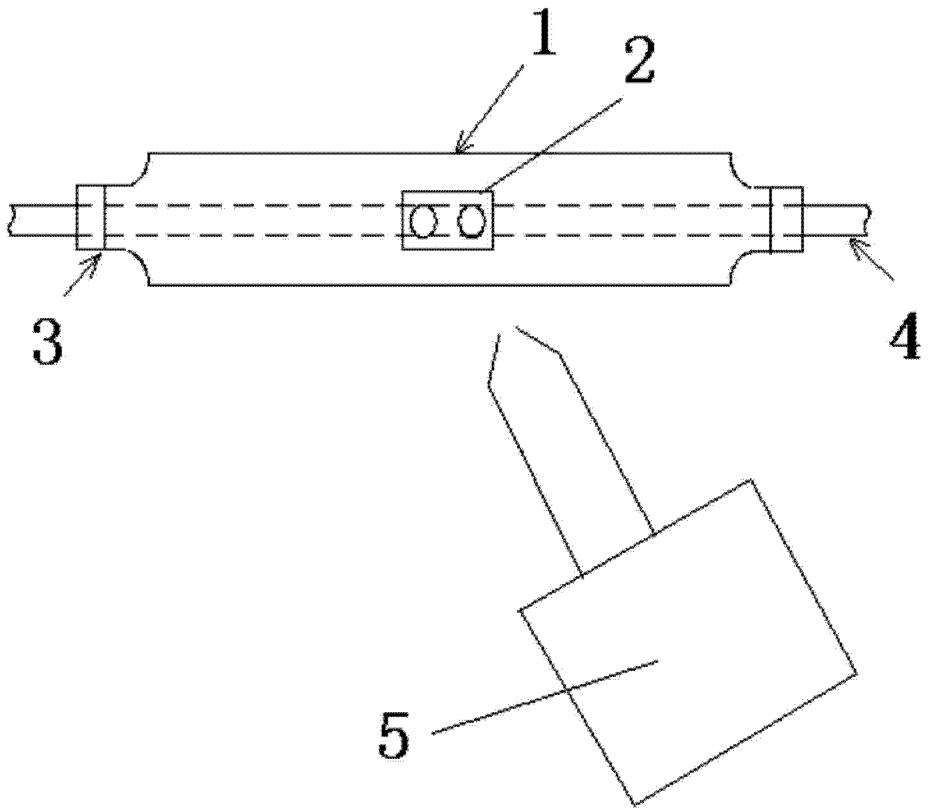

图 1