(19)中华人民共和国国家知识产权局

(12)实用新型专利

(10)授权公告号 CN 209390730 U
(45)授权公告日 2019.09.17

(21)申请号 201821544940.7

(22)申请日 2018.09.19

(73)专利权人 江门咫尺立体园林景观工程有限公司
地址 529000 广东省江门市锦绣苑8幢102车库自编T2

(72)发明人 黄剑文

(74)专利代理机构 广州嘉权专利商标事务所有限公司 44205
代理人 胡辉

(51)Int.Cl.
A01G 9/02(2018.01)

权利要求书1页 说明书3页 附图2页

(54)实用新型名称

一种挂墙式组合花盆

(57)摘要

本实用新型公开了一种挂墙式组合花盆，包括若干上下排列的盆栽放置盒以及栽培杯，所述盆栽放置盒包括若干设置在其顶部的上缺口以及若干设置在其底部的下缺口，所述上缺口位于下缺口的正上方，上、下两个盆栽放置盒堆叠摆放，位于下方盆栽放置盒的上缺口与位于上方盆栽放置盒的的下缺口共同形成用于放置栽培杯的容置孔，相邻的容置孔之间设置有通风透光孔。通过在相邻的容置孔之间设置有通风透光孔，使得外界的阳光可透过通风透光孔照射在盆栽放置盒内部；同时，外界的空气可以很好的与盆栽放置盒内部的空气进行交换，为植物的提供了更有利的生长环境。

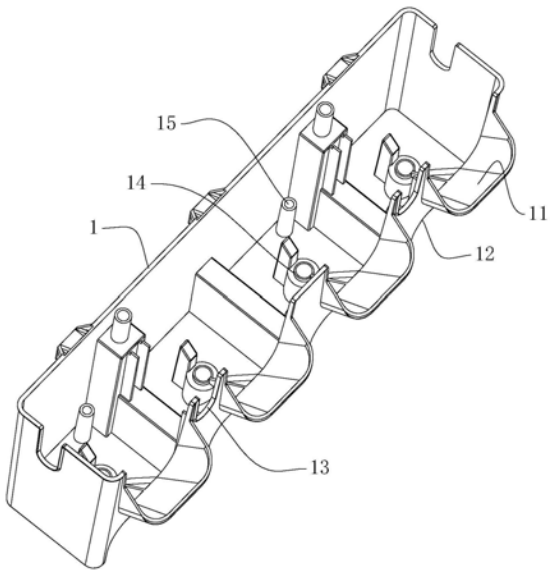

CN 209390730 U

1.一种挂墙式组合花盆，包括若干上下排列的盆栽放置盒以及栽培杯，所述盆栽放置盒包括若干设置在其顶部的上缺口以及若干设置在其底部的下缺口，所述上缺口位于下缺口的正上方，上、下两个盆栽放置盒堆叠摆放，位于下方盆栽放置盒的上缺口与位于上方盆栽放置盒的下缺口共同形成用于放置栽培杯的容置孔，其特征在于：相邻的容置孔之间设置有通风透光孔。

2.根据权利要求1所述的挂墙式组合花盆，其特征在于：所述通风透光孔设置在盆栽放置盒的前端上边缘处且位于相邻的两个上缺口之间。

3.根据权利要求2所述的挂墙式组合花盆，其特征在于：所述通风透光孔呈U形指向盆栽放置盒的下部。

4.根据权利要求3所述的挂墙式组合花盆，其特征在于：所述盆栽放置盒的前端侧面为斜面，位于相邻的两个下缺口之间的连接板伸入至通风透光孔的上端部且与通风透光孔的内侧壁抵接。

5.根据权利要求4所述的挂墙式组合花盆，其特征在于：环绕所述通风透光孔的边缘形成指向盆栽放置盒前端的凸筋。

6.根据权利要求1～5任一项所述的挂墙式组合花盆，其特征在于：所述容置孔的横向截面呈方形，所述栽培杯呈镂空状。

7.根据权利要求1～5任一项所述的挂墙式组合花盆，其特征在于：所述盆栽放置盒的底部设置有位于栽培杯下方的主排水口以及偏离栽培杯设置的辅排水口。

一种挂墙式组合花盆

技术领域

[0001] 本实用新型涉及一种种植植物的盆具，特别涉及一种挂墙式组合花盆。

背景技术

[0002] 现有的墙挂式组合花盆大多都是通过上下左右多个盆栽放置盒组合在一起形成组合墙。安置在组合墙内的栽培杯均是通过设计在上下两个盆栽放置盒上的相应缺口实现栽培杯的限位。位于上方的盆栽放置盒的下缺口与位于下方的盆栽放置盒的上缺口相互配合，达到栽培杯的限位。

[0003] 为了使得上方的盆栽放置盒能够稳固的叠放在下方的盆栽放置盒上，一般都采取让上方的盆栽放置盒的底部四周嵌入至下方的盆栽放置盒的上周边缘的方式进行叠加，这样子就可以保证若干个盆栽放置盒叠加的稳定性。

[0004] 但是这样一来，盆栽放置盒的内部空间显得较为封闭，不利于实现盆栽放置盒内部的采光和通风，进而可能会影响到植物的生长。

实用新型内容

[0005] 本实用新型的目的在于提供一种挂墙式组合花盆，以解决上述背景技术中提出的问题。

[0006] 为解决上述技术问题所采用的技术方案：一种挂墙式组合花盆，包括若干上下排列的盆栽放置盒以及栽培杯，所述盆栽放置盒包括若干设置在其顶部的上缺口以及若干设置在其底部的下缺口，所述上缺口位于下缺口的正上方，上、下两个盆栽放置盒堆叠摆放，位于下方盆栽放置盒的上缺口与位于上方盆栽放置盒的下缺口共同形成用于放置栽培杯的容置孔，相邻的容置孔之间设置有通风透光孔。

[0007] 进一步地，所述通风透光孔设置在盆栽放置盒的前端上边缘处且位于相邻的两个上缺口之间。

[0008] 进一步地，所述通风透光孔呈U形指向盆栽放置盒的下部。

[0009] 进一步地，所述盆栽放置盒的前端侧面为斜面，位于相邻的两个下缺口之间的连接板伸入至通风透光孔的上端部且与通风透光孔的内侧壁抵接。

[0010] 进一步地，环绕所述通风透光孔的边缘形成指向盆栽放置盒前端的凸筋。

[0011] 进一步地，所述容置孔的横向截面呈方形，所述栽培杯呈镂空状。

[0012] 进一步地，所述盆栽放置盒的底部设置有位于栽培杯下方的主排水口以及偏离栽培杯设置的辅排水口。

[0013] 有益效果：通过在相邻的容置孔之间设置有通风透光孔，使得外界的阳光可透过通风透光孔照射在盆栽放置盒内部；同时，外界的空气可以很好的与盆栽放置盒内部的空气进行交换，为植物的提供了更有利的生长环境。

附图说明

[0014] 下面结合附图和实施例对本实用新型做进一步的说明：

[0015] 图1为盆栽放置盒的整体结构示意图；

[0016] 图2为图1的侧视图；

[0017] 图3为栽培杯的结构示意图。

具体实施方式

[0018] 本实用新型实施例一种挂墙式组合花盆由若干上下排列的盆栽放置盒以及栽培杯组成。

[0019] 参照图1至图3，盆栽放置盒1包括若干设置在其顶部的上缺口11以及若干设置在其底部的下缺口12，图1中，单个盆栽放置盒1中设置有4个并排的上缺口11以及4个位于上缺口11正下方的下缺口12，当上、下两个盆栽放置盒1堆叠摆放时，位于下方盆栽放置盒1的上缺口11与位于上方盆栽放置盒1 的下缺口12共同形成用于放置栽培杯16的容置孔，每一个容置孔内放置有一个栽培杯16，栽培杯16内种植有植物。由此若干个盆栽放置盒1加上种植有植物的栽培杯16共同形成一个挂墙式组合花盆。其中，相邻的容置孔之间设置有通风透光孔13。由于栽培杯16摆放的相对比较密集，当植物成长的较为茂密时，整个挂墙式组合花盆的通风性较差，本实用新型中通过在相邻的容置孔之间设置有通风透光孔13，使得外界的阳光可透过通风透光孔13照射在盆栽放置盒1内部；同时，外界的空气可以很好的与盆栽放置盒1内部的空气进行交换，为植物的提供了更有利的生长环境。

[0020] 作为优选，为了便于加工和制造，只需将通风透光孔13设置在盆栽放置盒 1的前端上边缘处即可，此时通风透光孔13位于相邻的两个上缺口11之间。具体地，通风透光孔13呈U形指向盆栽放置盒1的下部。该U形缺口直通盆栽放置盒1内部，栽培杯16呈倾斜设置，为了通至栽培杯16的底部，通风透光孔13呈U形向下延伸，使得外界空气更好的与栽培杯16的底部空气实现交换。同时，容置孔的横向截面呈方形，栽培杯16呈镂空状，栽培杯16与容置孔的截面形状相适应，也为方形。当容置孔的横向截面设计成方形时，可实现栽培杯16更大面积的侧壁紧靠通风透光孔13，使得其通风透光效果更佳。

[0021] 同时，盆栽放置盒1的前端侧面为斜面，使得位于相邻的两个下缺口12 之间的连接板可以伸入至通风透光孔13的上端部，并且与通风透光孔13的内侧壁抵接。由于盆栽放置盒1的前端上部大部分由上缺口11占据，为了保证叠放在该盆栽放置盒1上方的另一盆栽放置盒1实现稳固放置，利用通风透光孔 13的上端部分实现盆栽放置盒1前端下端部的限位，当上方的盆栽放置盒1放置在下方的盆栽放置盒1上时，上方的盆栽放置盒1的两个下缺口12之间的连接板伸入至通风透光孔13的上端部并且与通风透光孔13的内侧壁抵接，完成盆栽放置盒1的前端限位，避免了位于上部的盆栽放置盒1向前倾斜。

[0022] 作为优选，环绕通风透光孔13的边缘形成指向盆栽放置盒1前端的凸筋，进一步加强通风透光孔13的强度。

[0023] 同时，盆栽放置盒1的底部设置有位于栽培杯16下方的主排水口14以及偏离栽培杯16设置的辅排水口15。正常情况下，主排水口14实现上下层盆栽放置盒1内的排水。由于主排水口14设置在栽培杯16的下方，容易被栽培杯 16的培养土壤堵塞。当主排水口14被堵塞时，设置在偏离栽培杯16底部的辅排水口15起到排水作用，避免实现盆栽放置盒1内的积

水。由于辅排水口15 没有设置在栽培杯16的下方，其不容易发生堵塞。

[0024] 上面结合附图对本实用新型的实施方式作了详细说明，但是本实用新型不限于上述实施方式，在所述技术领域普通技术人员所具备的知识范围内，还可以在不脱离本实用新型宗旨的前提下作出各种变化。

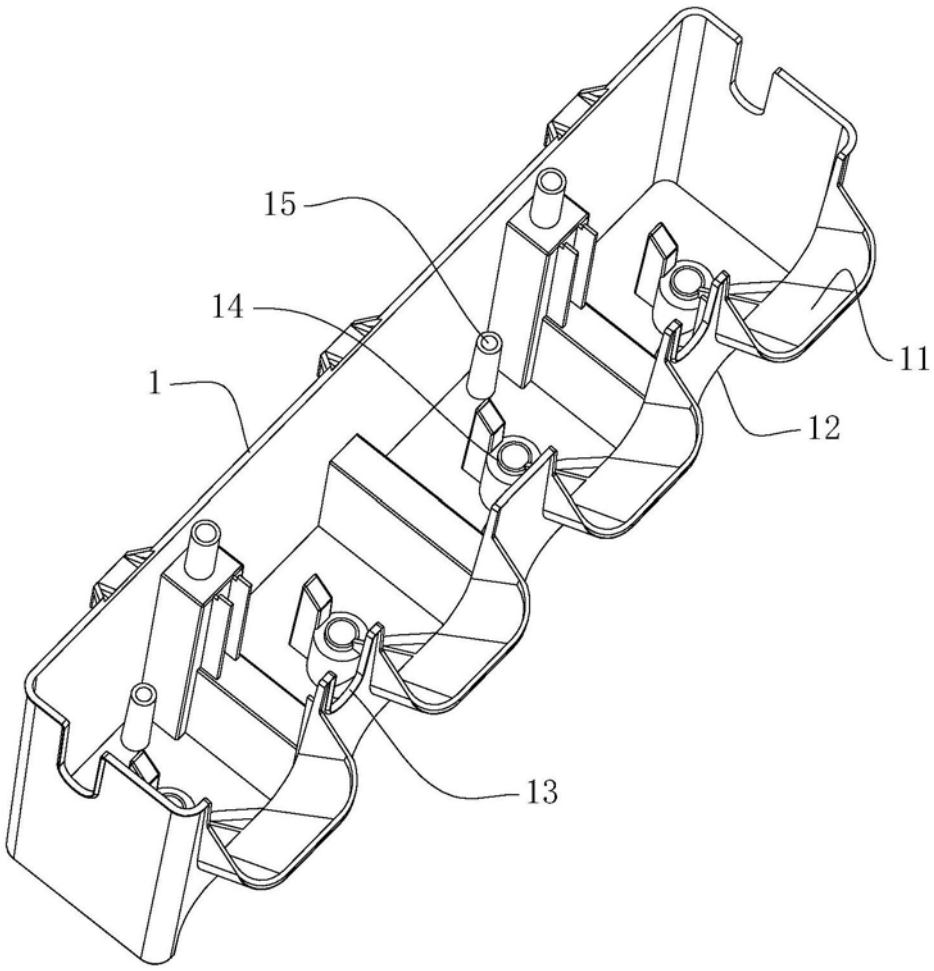

图1

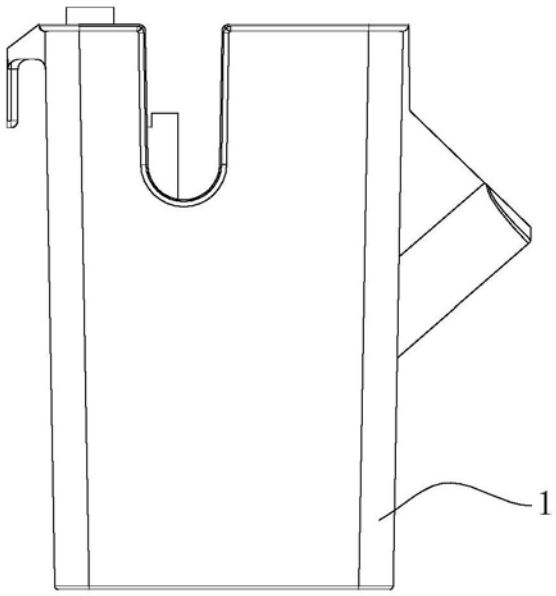

图2

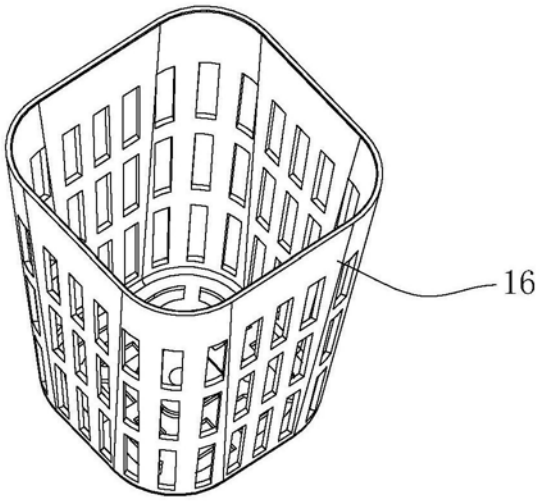

图3