[19] 中华人民共和国国家知识产权局

[51] Int. Cl[7]
E04B 2/92
C03C 27/06 E06B 3/66

[12] 发明专利申请公开说明书

[21] 申请号 02125516.4

[43] 公开日 2003 年 7 月 30 日

[11] 公开号 CN 1432702A

[22] 申请日 2002.7.17 [21] 申请号 02125516.4

[30] 优先权

[32] 2002. 1.18 [33] CN [31] 02100713.6

[71] 申请人 王广武

地址 110001 辽宁省沈阳市和平区同泽街三段二里二号

[72] 发明人 王广武

权利要求书 1 页 说明书 3 页 附图 2 页

[54] 发明名称 大间距中空玻璃

[57] 摘要

一种大间距中空玻璃由中空隔条，干燥剂，密封胶，玻璃组成，中空隔条由组角腔体和干燥剂腔体构成，组角件装在中空隔条组角腔体内，制成中空玻璃隔条框架，干燥剂腔体内侧设透气孔或透气缝，在中空玻璃隔条干燥剂腔体内装干燥剂，玻璃用密封胶粘在中空玻璃隔条内外两侧固定，密封。

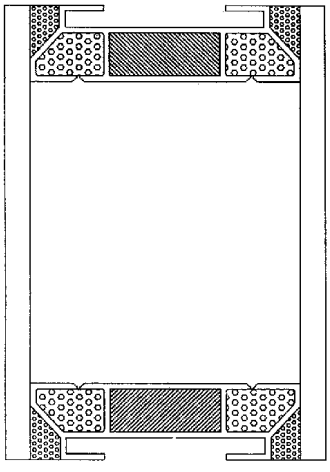

ISSN1008-4274

1、一种大间距中空玻璃由中空隔条，干燥剂，密封胶，玻璃组成，其特征是：中空隔条由组角腔体和干燥剂腔体构成，组角件装在中空隔条组角腔体内，制成中空玻璃隔条框架，干燥剂腔体内侧设透气孔或透气缝，在中空玻璃隔条干燥剂腔体内装干燥剂，玻璃用密封胶粘在中空玻璃隔条内外两侧固定，密封。

2、如权利要求 1 所述的大间距中空玻璃，其特征是：中空隔条由三个腔体组成，中间是组角腔体，两侧是干燥剂腔体。

3、如权利要求 1 所述的大间距中空玻璃，其特征是：中空隔条外侧设连接槽。

4、如权利要求 1 所述的大间距中空玻璃，其特征是：中空玻璃内充惰性气体。

5、如权利要求 1 所述的大间距中空玻璃，其特征是：中空玻璃内粘贴保温膜、电热膜、制冷膜。

6、如权利要求 1 所述的大间距中空玻璃，其特征是：中空玻璃腔体内装窗帘。

7、如权利要求 1 所述的大间距中空玻璃，其特征是：中空隔条两侧是铝合金型材，两铝合金型材间是隔热条。

大 间 距 中 空 玻 璃

本发明涉及一种中空玻璃。

现有的中空玻璃两玻璃间中空腔间距为 6-12mm，中空隔条采用单腔隔条，干燥剂和连接角码装在单腔隔条内，该结构的缺点是：1、不能够实现大间距中空玻璃的制造。2、无法在单腔隔条上安装中空玻璃连接件和玻璃托。3、无法在中空玻璃内安装遮阳窗帘。

本发明的目的是：通过改变中空隔条的结构，增大中空玻璃间距，提高中空玻璃性能。

本发明是这样实现的，大间距中空玻璃由中空隔条，干燥剂，密封胶，玻璃组成，，中空隔条由组角腔体和干燥剂腔体构成，通常，中空隔条由三个腔体组成，中间是组角腔体，两侧是干燥剂腔体，组角件装在中空隔条组角腔体内，制成中空玻璃隔条框架，干燥剂腔体内侧设透气孔或透气缝，在中空玻璃隔条干燥剂腔体内装干燥剂，干燥剂吸收中空玻璃内的水分，防止中空玻璃内结露，为提高中空玻璃的性能，在中空玻璃内充惰性气体，在中空玻璃腔内粘贴保温膜、电热膜、制冷膜，中空隔条外侧设连接槽，连接槽用于安装玻璃托板或连接插件，玻璃用密封胶粘在中空玻璃隔条内外两侧固定，密封。

中空隔条用铝合金型材，铝合金隔热型材，即：中空隔条两侧是铝合金型材，两铝合金型材间是隔热条，塑料型材制成。

本发明的优点是：1、中空玻璃间距达 30-300mm 以上，提高中空玻璃的保温性能、隔声性能。2、由于中空玻璃间距大，可在中空玻璃腔体内装窗帘。3、组角腔体与干燥剂腔体分别设置，易于加工制造。4、依据使用要求及空气湿度不同，调整干燥剂腔大小，调整干燥剂数量。

下面结合附图和实施例对本发明作进一步描述。

图 1 是具有本发明特征的大间距中空隔条型材图。

图 2 具有本发明特征的大间距中空玻璃结构图。

图 3 是具有本发明特征另一种大间距中空隔条型材图。

图 2 具有本发明特征的另一种大间距中空玻璃结构图。

实施例 1：

一种大间距中空隔条型材图如图 1 所示，其中：1 是中空隔条型材，2 是组角腔体，3 是干燥剂腔体，4 是透气缝，5 是连接槽。图 2 是大间距中空玻璃结构图，其中：6 是干燥剂，7 是组角，8 是密封胶，9 是玻璃托板，玻璃托板安装在连接槽 5 内，10 是玻璃。组装时，首先在干燥剂腔体 3 内装干燥剂 6，用组角 7 将中空隔条型材 1 组成中空玻璃框架，将玻璃 10 用密封胶 8 粘在中空隔条型材两侧，将玻璃托板 9 装在连接槽内，将托板 9 与玻璃间缝隙用胶进行二次密封。

实施例 2：

一种大间距中空隔条型材图如图 3 所示，其中：1*是中空隔条型材，2*是组角腔体，3*是干燥剂腔体，4*是透气缝，5*是连接槽。图 4 是大间距中空玻璃结构图，其中：6*是干燥剂，7*是组角，8*是密封胶，9*是玻璃托板槽，10*是玻璃。组装时，首先在干燥剂腔体 3*内装干燥剂 6*，用组角 7*将中空隔条型材 1*组成中空玻璃框架，将玻璃 10*用密封胶 8*粘在中空隔条型材两侧，将玻璃托板 9*装在连接槽内，将托板 9*与玻璃间缝隙用胶进行二次密封。

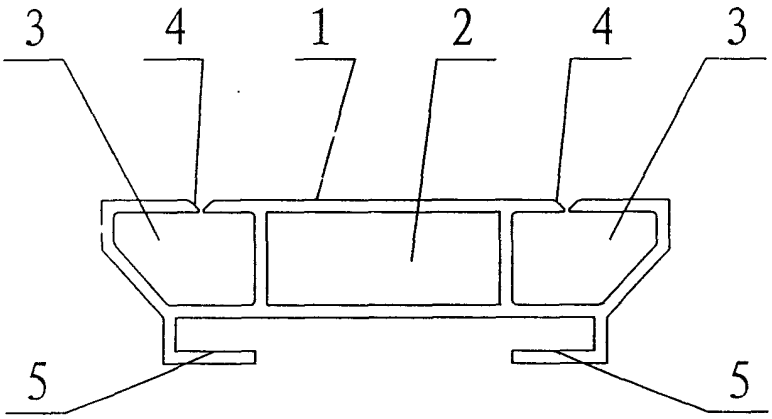

图1

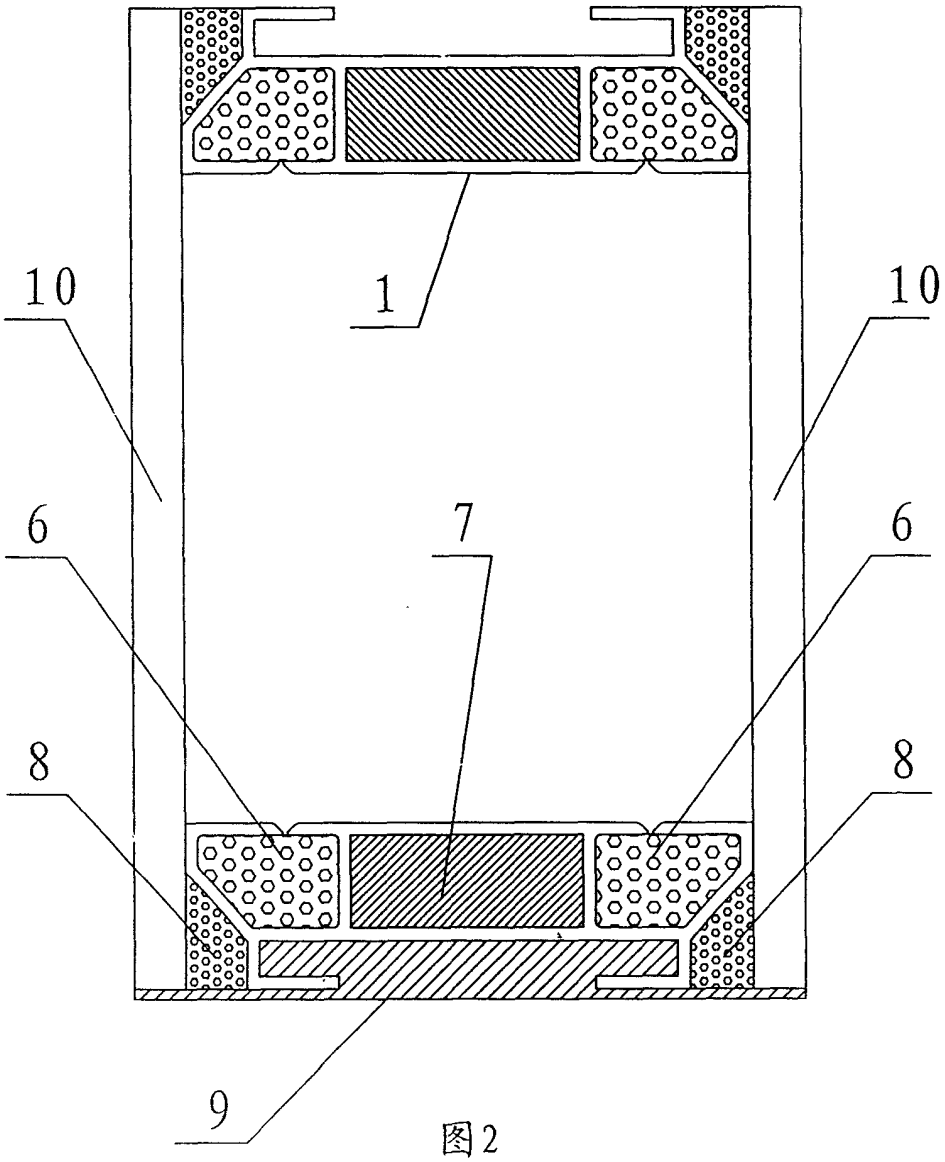

图2

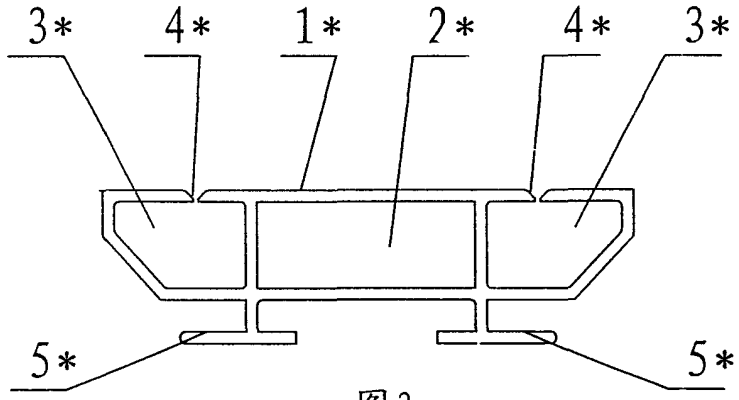

图3

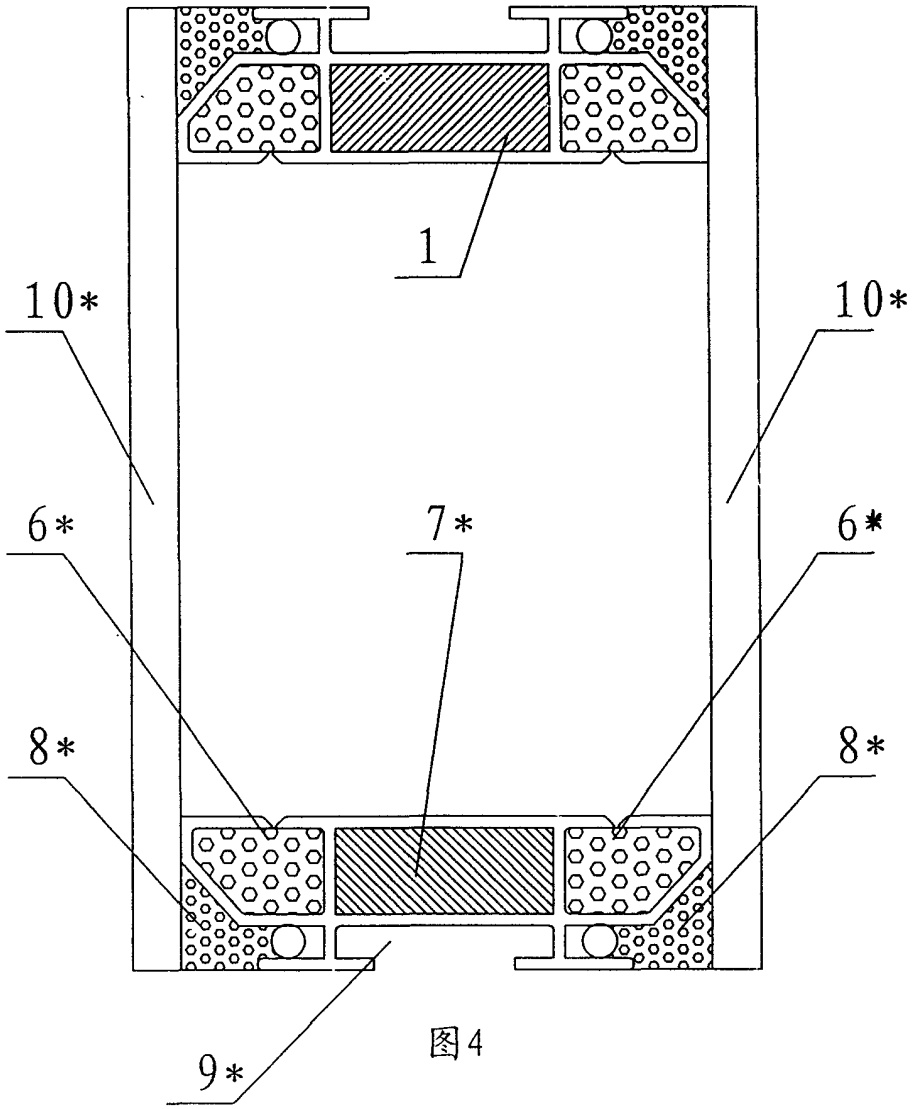

图4