(19)中华人民共和国国家知识产权局

(12)实用新型专利

(10)授权公告号 CN 201642362 U
(45)授权公告日 2010.11.24

(21)申请号 201020164923.8

(22)申请日 2010.04.21

(73)专利权人 胡秀萍
地址 272100 山东省济宁市任城区济宁市第二人民医院神经内科

(72)发明人 胡秀萍

(51)Int.Cl.
A61B 19/02(2006.01)

权利要求书 1 页 说明书 1 页 附图 1 页

(54)实用新型名称

内科专用医疗器械箱

(57)摘要

本实用新型公开了一种内科专用医疗器械箱，属于医疗辅助设备领域，其结构包括箱体和箱盖，箱盖设置在箱体的顶部，并且箱盖的面积小于箱体顶部的面积，箱盖与箱体构成的空间内通过隔板分成两个独立的空间；箱盖一侧分别设置有放置体温计和压舌板的矩形槽，矩形槽之间还设置有圆形槽。本实用新型的内科专用医疗器械箱和现有技术相比，具有设计合理、结构简单、易于加工、使用方便等特点，能集中存放各种内科检查器械，并且节约了诊室内的空间。

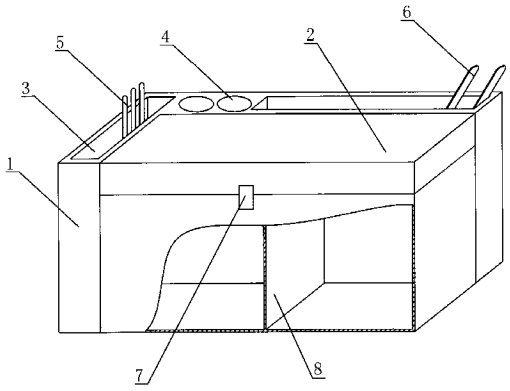

CN 201642362 U

1. 内科专用医疗器械箱，包括箱体和箱盖，其特征在于箱盖设置在箱体的顶部，并且箱盖的面积小于箱体顶部的面积，箱盖与箱体构成的空间内通过隔板分成两个独立的空间；箱盖一侧分别设置有放置体温计和压舌板的矩形槽，矩形槽之间还设置有圆形槽。

2. 根据权利要求 1 所述的内科专用医疗器械箱，其特征在于所述的箱盖与箱体之间设置有卡扣。

内科专用医疗器械箱

技术领域

[0001] 本实用新型涉及医疗辅助设备领域，具体地说是内科专用医疗器械箱。

背景技术

[0002] 在医院内科诊室，内科医生在诊断疾病时，需要对病人进行体温、血压、瞳孔、心率等基本检查，这就需要用到体温计、手电筒、血压表、压舌板、听诊器等检查器械，通常这些检查器械都分散摆放在诊室内，使用时再逐个查找进行检查，操作十分不便，并且使整个诊室显得杂乱、不美观。

发明内容

[0003] 本实用新型的技术任务是针对以上不足之处，提供一种结构简单、生产成本低、易于加工的内科专用医疗器械箱。

[0004] 本实用新型解决其技术问题所采用的技术方案是：该器械箱包括箱体和箱盖，箱盖设置在箱体的顶部，并且箱盖的面积小于箱体顶部的面积，箱盖与箱体构成的空间内通过隔板分成两个独立的空间；箱盖一侧分别设置有放置体温计和压舌板的矩形槽，矩形槽之间还设置有圆形槽。

[0005] 所述的箱盖与箱体之间设置有卡扣。

[0006] 本实用新型的内科专用医疗器械箱和现有技术相比，具有设计合理、结构简单、易于加工、使用方便等特点，能集中存放各种内科检查器械，并且节约了诊室内的空间。

附图说明

[0007] 下面结合附图对本实用新型进一步说明。

[0008] 附图为内科专用医疗器械箱的结构示意图。

[0009] 图中：1、箱体，2、箱盖，3、矩形槽，4、圆形槽，5、体温计，6、压舌板，7、卡扣，8、隔板。

具体实施方式

[0010] 下面结合附图和具体实施例对本实用新型作进一步说明。

[0011] 本实用新型的内科专用医疗器械箱，其结构包括箱体 1 和箱盖 2，箱盖 2 设置在箱体 1 的顶部，并且箱盖 2 的面积小于箱体 1 顶部的面积，箱盖 2 与箱体 1 之间设置有卡扣 7，箱盖 2 与箱体 1 构成的空间内通过隔板 8 分成两个独立的空间，可分别放血压表和听诊器；箱盖 2 一侧分别设置有放置体温计 5 和压舌板 6 的矩形槽 3，矩形槽 3 之间还设置有两个放手电筒的圆形槽 4。

[0012] 本实用新型的内科专用医疗器械箱其加工制作非常简单方便，按说明书附图所示加工制作即可。

[0013] 除说明书所述的技术特征外，均为本专业技术人员的已知技术。

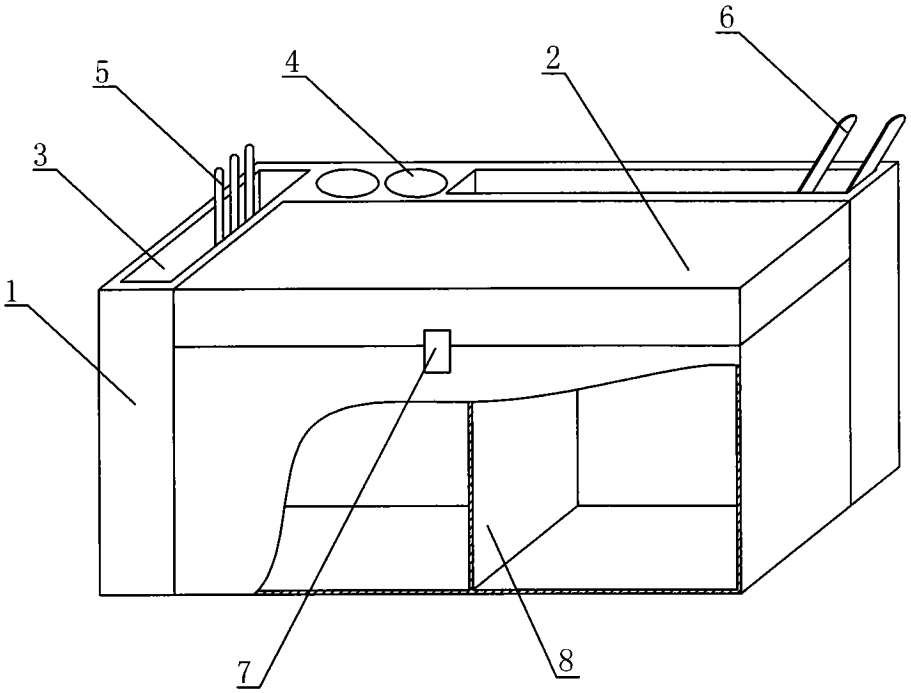
6
5
4
2
3
1
7
8