(19)中华人民共和国国家知识产权局

(12)实用新型专利

(10)授权公告号 CN 215021184 U
(45)授权公告日 2021.12.07

(21)申请号 202023204955.9

(22)申请日 2020.12.18

(73)专利权人 赤峰学院附属医院
地址 024005 内蒙古自治区赤峰市松山区新城区王府大街42号

(72)发明人 刘小静 曹颖 邓磊 田坤

(51)Int.Cl.
A61G 12/00(2006.01)
A61B 5/00(2006.01)
A61B 5/153(2006.01)

权利要求书1页 说明书2页 附图1页

(54)实用新型名称

一种多功能采血车

(57)摘要

本实用新型公开了一种多功能采血车，它包括车架、操作台和底板，所述的车架包括四根立柱，四个立柱分别是左前立柱、左后立柱、右前立柱和右后立柱，左后立柱和右后立柱的上端之间连接扶手；四个立柱下端都安装万向轮，四个立柱下部设置底板，四个立柱中上部设置操作台，左前立柱和左后立柱的上端之间连接左滑杆，右前立柱和右后立柱的上端之间连接右滑杆，左滑杆和右滑杆上设置用于放置手臂可前后滑动的弧形托板。它结构简单合理，使用方便，可以解决护士采血频繁弯腰易造成腰背痛的问题。

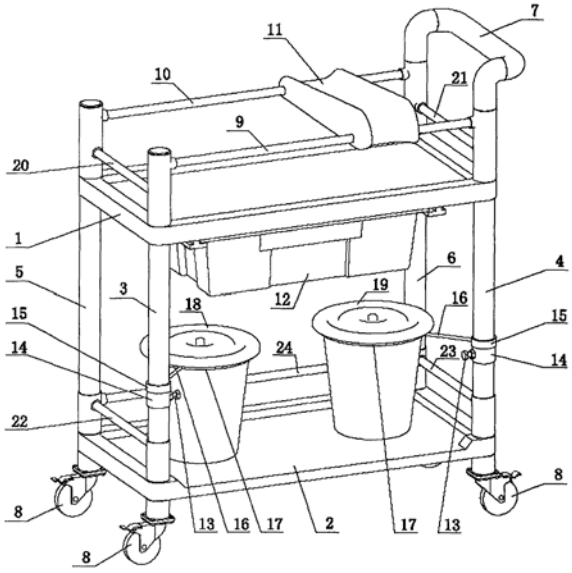

CN 215021184 U

1.一种多功能采血车,它包括车架、操作台和底板,其特征在于:所述的车架包括四根立柱,四个立柱分别是左前立柱、左后立柱、右前立柱和右后立柱,左后立柱和右后立柱的上端之间连接扶手;四个立柱下端都安装万向轮,四个立柱下部设置底板,四个立柱中上部设置操作台,左前立柱和左后立柱的上端之间连接左滑杆,右前立柱和右后立柱的上端之间连接右滑杆,左滑杆和右滑杆上设置用于放置手臂可前后滑动的弧形托板。

2.根据权利要求1所述的多功能采血车,其特征在于:在操作台和底板之间的左前立柱和左后立柱上分别设置由顶丝固定的限位套管,两个限位套管上面分别设置套在左前立柱和左后立柱上的托桶套管,两个托桶套管分别连接托桶支臂,两个托桶支臂分别连接托桶环,两个托桶环上分别承载利器桶和垃圾桶。

3.根据权利要求2所述的多功能采血车,其特征在于:在操作台的下面设有抽屉。

4.根据权利要求3所述的多功能采血车,其特征在于:在操作台上部的左前立柱和右前立柱之间连接前上护栏杆,在操作台上部的左后立柱和右后立柱之间连接后上护栏杆。

5.根据权利要求4所述的多功能采血车,其特征在于:在操作台和底板之间的左前立柱和右前立柱之间连接前下护栏杆,在操作台和底板之间的左后立柱和右后立柱之间连接后下护栏杆,在操作台和底板之间的右前立柱和右后立柱之间连接右下护栏杆。

一种多功能采血车

技术领域

[0001] 本实用新型属于医疗器械技术领域，尤其是一种多功能采血车。

背景技术

[0002] 在医院临床护理工作中，采集动、静脉血在护理工作中占用护士大量工作时间，多数情况都是护士推着采血车到病房采血。目前，临床运用的采血车分上下两层，上层为清洁无菌物品放置区，下层为放置锐器桶和垃圾桶的污染区，这种机构的采血车，操作很不方便，而且容易出现混乱。

[0003] 临床采血时，护士把采血车推到患者床边采集，患者取卧位，护士站立需多次弯腰取用消毒、采血试管等物品才能完成此项操作，易造成护士职业相关性疾病---职业腰背痛。有研究显示普通护士一天工作中有25％的时间处于腰部受限的工作姿势，护士职业腰背痛发生率是其他职业的2.5倍。

发明内容

[0004] 本实用新型的目的在于解决上述现有技术存在的问题，提供一种多功能采血车，它结构简单合理，使用方便，可以解决护士采血频繁弯腰易造成腰背痛的问题。

[0005] 本实用新型的技术方案是这样实现的：一种多功能采血车，它包括车架、操作台和底板，其特征在于：所述的车架包括四根立柱，四个立柱分别是左前立柱、左后立柱、右前立柱和右后立柱，左后立柱和右后立柱的上端之间连接扶手；四个立柱下端都安装万向轮，四个立柱下部设置底板，四个立柱中上部设置操作台，左前立柱和左后立柱的上端之间连接左滑杆，右前立柱和右后立柱的上端之间连接右滑杆，左滑杆和右滑杆上设置用于放置手臂可前后滑动的弧形托板。

[0006] 进一步，在操作台和底板之间的左前立柱和左后立柱上分别设置由顶丝固定的限位套管，两个限位套管上面分别设置套在左前立柱和左后立柱上的托桶套管，两个托桶套管分别连接托桶支臂，两个托桶支臂分别连接托桶环，两个托桶环上分别承载利器桶和垃圾桶。

[0007] 进一步，在操作台的下面设有抽屉。采用该进一步方案的有益效果是，增加了医护工具及药品的存储空间。

[0008] 进一步，在操作台上部的左前立柱和右前立柱之间连接前上护栏杆，在操作台上部的左后立柱和右后立柱之间连接后上护栏杆。采用该进一步方案的有益效果是，它可以增加车架的强度，同时，还能保护操作台上的物品，避免从前侧或者后侧滑落出去。

[0009] 进一步，在操作台和底板之间的左前立柱和右前立柱之间连接前下护栏杆，在操作台和底板之间的左后立柱和右后立柱之间连接后下护栏杆，在操作台和底板之间的右前立柱和右后立柱之间连接右下护栏杆。采用该进一步方案的有益效果是，它可以增加车架的强度，同时，还能保护底板上的物品，避免从前侧、后侧或者右侧滑落出去。

[0010] 与现有技术相比，本实用新型的有益效果是：

[0011] (1)本实用新型在左滑杆和右滑杆上设置用于放置手臂可前后滑动的弧形托板。患者不需要卧床,坐在床沿上或者凳子上把胳膊放在弧形托板上就可采血,护士也不必要弯腰采血,可以解决护士采血频繁弯腰易造成腰背痛的问题。弧形托板可前后滑动,方便与病患人员对应,使用更方便。

[0012] (2)本实用新型利器桶和垃圾桶固定牢靠,不会出现倾倒问题,它还可以旋转出来和旋转进去,占用空间小,方便操作;

[0013] (3)本实用新型结构简单合理,操作方便,成本低。

附图说明

[0014] 图1是本实用新型多功能采血车的立体结构示意图;

[0015] 图2是本实用新型的托桶套管、托桶支臂和托桶环立体结构示意图。

[0016] 图中:1-操作台,2-底板,3-左前立柱,4-左后立柱,5-右前立柱,6-右后立柱,7-扶手,8-万向轮,9-左滑杆,10-右滑杆,11-弧形托板,12-抽屉,13-顶丝,14-限位套管,15-托桶套管,16-托桶支臂,17-托桶环,18-利器桶,19-垃圾桶,20-前上护栏杆,21-后上护栏杆,22-前下护栏杆,23-后下护栏杆,24-右下护栏杆。

具体实施方式

[0017] 下面结合附图和实施例对本实用新型进一步说明。

[0018] 如图1和图2所示,一种多功能采血车,它包括车架、操作台1和底板2,所述的车架包括四根立柱,四个立柱分别是左前立柱3、左后立柱4、右前立柱5和右后立柱6,左后立柱4和右后立柱6的上端之间连接扶手7;四个立柱下端都安装万向轮8,四个立柱下部设置底板2,四个立柱中上部设置操作台1,左前立柱3和左后立柱4的上端之间连接左滑杆9,右前立柱5和右后立柱6的上端之间连接右滑杆10,左滑杆9和右滑杆10上设置用于放置手臂可前后滑动的弧形托板11。在操作台1的下面设有抽屉12。在操作台1上部的左前立柱3和右前立柱5之间连接前上护栏杆20,在操作台1上部的左后立柱4和右后立柱6之间连接后上护栏杆21。在操作台1和底板2之间的左前立柱3和右前立柱5之间连接前下护栏杆22,在操作台1和底板2之间的左后立柱4和右后立柱6之间连接后下护栏杆23,在操作台1和底板2之间的右前立柱5和右后立柱6之间连接右下护栏杆24。在操作台1和底板2之间的左前立柱3和左后立柱4上分别设置由顶丝13固定的限位套管14,两个限位套管14上面分别设置套在左前立柱3和左后立柱4上的托桶套管15,两个托桶套管15分别连接托桶支臂16,两个托桶支臂16分别连接托桶环17,两个托桶环17上分别承载利器桶18和垃圾桶19。

[0019] 最后应当说明的是,以上具体实施方式仅用以说明本实用新型的技术方案,而非对本实用新型保护范围的限制,本领域的普通技术人员对本实用新型的技术方案进行的简单修改或者等同替换,均不脱离本实用新型技术方案的实质和范围。

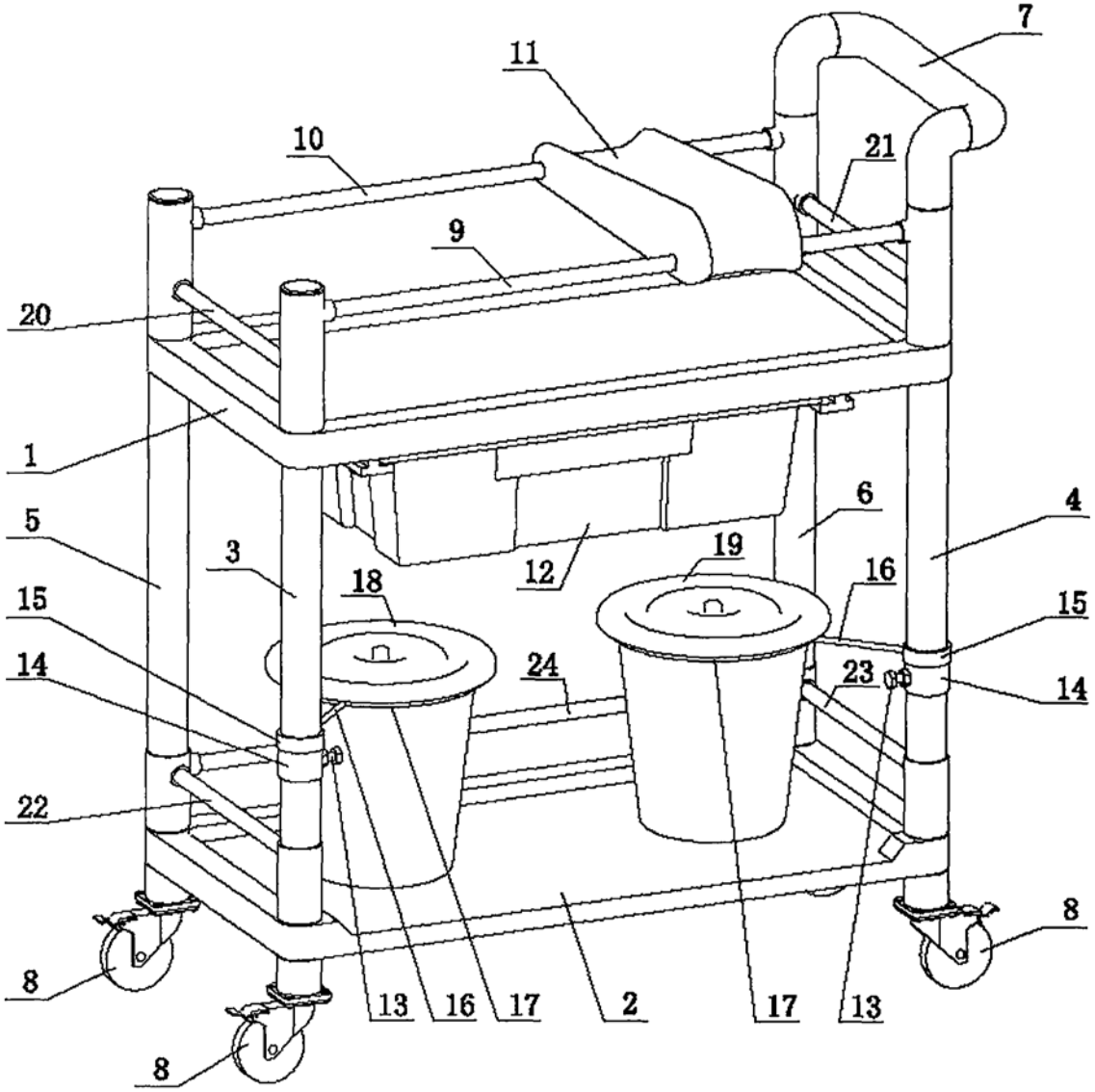
7
11
10
21
9
20
1
6
4
5
3
19
12
18
16
15
15
14
24
23
14
22
8
8
13
16
17
2
17
13
8

图1

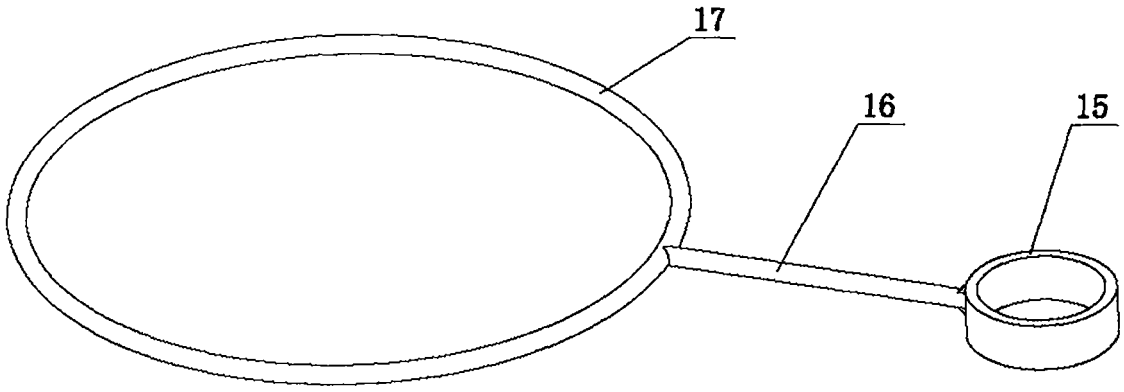
17
16
15

图2