(19)中华人民共和国国家知识产权局

(12)实用新型专利

(10)授权公告号 CN 207917593 U
(45)授权公告日 2018.09.28

(21)申请号 201721859608.5

(22)申请日 2017.12.27

(73)专利权人 无锡龙凯包装有限公司
地址 214000 江苏省无锡市锡山区东北塘大马巷村石新路

(72)发明人 苏家宝

(74)专利代理机构 苏州广正知识产权代理有限公司 32234
代理人 翟丹丹

(51)Int.Cl.
B65D 81/07(2006.01)
B65D 81/107(2006.01)
B65D 85/30(2006.01)

(ESM)同样的发明创造已同日申请发明专利

权利要求书1页 说明书3页 附图1页

(54)实用新型名称

一种用于瓦楞纸板包装箱用减震瓦楞纸垫片结构

(57)摘要

本实用新型公开了一种用于瓦楞纸板包装箱用减震瓦楞纸垫片结构，包括包装箱体，所述包装箱体的上表面滑动连接有包装盖板，所述包装箱体的表面开设有手抓孔，所述手抓孔的内壁固定连接有防变形塑料环，所述包装箱体的内壁分别开设有第一卡槽和第二卡槽，所述第一卡槽的内壁卡接有第一瓦楞纸垫片。该用于瓦楞纸板包装箱用减震瓦楞纸垫片结构，能够在使用过程中当物品放置于第一瓦楞纸垫片的上表面时，通过第二瓦楞纸垫片的形状呈圆弧形，对物品进行一次减震，同时通过交叉支撑的第三瓦楞纸垫片和第四瓦楞纸垫片对物品进行二次减震，避免物品转移过程中产生较大的晃动，同时起到对包装箱体底部加固的目的。

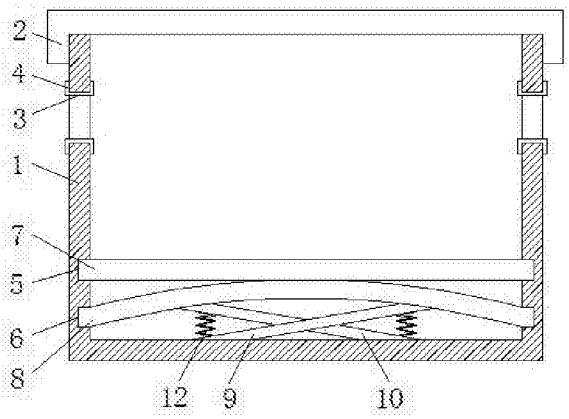

CN 207917593 U

1.一种用于瓦楞纸板包装箱用减震瓦楞纸垫片结构，包括包装箱体(1)，其特征在于：所述包装箱体(1)的上表面滑动连接有包装盖板(2)，所述包装箱体(1)的表面开设有手抓孔(3)，所述手抓孔(3)的内壁固定连接有防变形塑料环(4)，所述包装箱体(1)的内壁分别开设有第一卡槽(5)和第二卡槽(6)，所述第一卡槽(5)的内壁卡接有第一瓦楞纸垫片(7)，所述第二卡槽(6)的内壁卡接有第二瓦楞纸垫片(8)，所述第一瓦楞纸垫片(7)的下表面与第二瓦楞纸垫片(8)的上表面滑动连接，所述包装箱体(1)的内底壁分别固定连接有第三瓦楞纸垫片(9)和第四瓦楞纸垫片(10)，所述第三瓦楞纸垫片(9)的表面开设有插孔(11)，所述插孔(11)的内壁与第四瓦楞纸垫片(10)的表面滑动连接，所述第三瓦楞纸垫片(9)和第四瓦楞纸垫片(10)的一端均与第二瓦楞纸垫片(8)的下表面固定连接。

2.根据权利要求1所述的一种用于瓦楞纸板包装箱用减震瓦楞纸垫片结构，其特征在于：所述第三瓦楞纸垫片(9)和第四瓦楞纸垫片(10)的均固定连接有弹簧(12)，所述弹簧(12)的数量为两个。

3.根据权利要求1所述的一种用于瓦楞纸板包装箱用减震瓦楞纸垫片结构，其特征在于：所述第二瓦楞纸垫片(8)的表面积大于第一瓦楞纸垫片(7)的面积，所述第二瓦楞纸垫片(8)的形状呈圆弧形。

4.根据权利要求1所述的一种用于瓦楞纸板包装箱用减震瓦楞纸垫片结构，其特征在于：所述包装箱体(1)的形状呈长方形，所述包装盖板(2)的面积大于包装盖板(2)的面积。

5.根据权利要求1所述的一种用于瓦楞纸板包装箱用减震瓦楞纸垫片结构，其特征在于：所述第三瓦楞纸垫片(9)的宽度大于第四瓦楞纸垫片(10)的宽度，所述第三瓦楞纸垫片(9)与第四瓦楞纸垫片(10)的长度相等。

6.根据权利要求1所述的一种用于瓦楞纸板包装箱用减震瓦楞纸垫片结构，其特征在于：所述手抓孔(3)的数量为两个，两个所述手抓孔(3)的位置位于同一直线上。

一种用于瓦楞纸板包装箱用减震瓦楞纸垫片结构

技术领域

[0001] 本实用新型涉及瓦楞纸板技术领域，具体为一种用于瓦楞纸板包装箱用减震瓦楞纸垫片结构。

背景技术

[0002] 瓦楞纸板经过模切、压痕、钉箱或粘箱制成瓦楞纸箱。瓦楞纸箱是一种应用最广的包装制品，用量一直是各种包装制品之首，包括钙塑瓦楞纸箱，半个多世纪以来，瓦楞纸箱以其优越的使用性能和良好的加工性能逐渐取代了木箱等运输包装容器，成为运输包装的主力军。它除了保护商品、便于仓储、运输之外，还起到美化商品，宣传商品的作用。瓦楞纸箱属于绿色环保产品，它利于环保，利于装卸运输，当使用包装运输不能发生较大震动的电器或家具时，一般利用在箱底放置瓦楞纸垫片来起到减震作用，普通的瓦楞纸板包装箱用减震瓦楞纸垫片结构，在使用过程中减震效果较差，且安装过程复杂，给使用造成不便。

实用新型内容

[0003] (一)解决的技术问题

[0004] 针对现有技术的不足，本实用新型提供了一种用于瓦楞纸板包装箱用减震瓦楞纸垫片结构，解决了普通的瓦楞纸板包装箱用减震瓦楞纸垫片结构，在使用过程中减震效果较差，且安装过程复杂，给使用造成不便的问题。

[0005] (二)技术方案

[0006] 为实现以上目的，本实用新型通过以下技术方案予以实现：一种用于瓦楞纸板包装箱用减震瓦楞纸垫片结构，包括包装箱体，所述包装箱体的上表面滑动连接有包装盖板，所述包装箱体的表面开设有手抓孔，所述手抓孔的内壁固定连接有防变形塑料环，所述包装箱体的内壁分别开设有第一卡槽和第二卡槽，所述第一卡槽的内壁卡接有第一瓦楞纸垫片，所述第二卡槽的内壁卡接有第二瓦楞纸垫片，所述第一瓦楞纸垫片的下表面与第二瓦楞纸垫片的上表面滑动连接，所述包装箱体的内底壁分别固定连接有第三瓦楞纸垫片和第四瓦楞纸垫片，所述第三瓦楞纸垫片的表面开设有插孔，所述插孔的内壁与第四瓦楞纸垫片的表面滑动连接，所述第三瓦楞纸垫片和第四瓦楞纸垫片的一端均与第二瓦楞纸垫片的下表面固定连接。

[0007] 优选的，所述第三瓦楞纸垫片和第四瓦楞纸垫片的均固定连接有弹簧，所述弹簧的数量为两个。

[0008] 优选的，所述第二瓦楞纸垫片的表面积大于第一瓦楞纸垫片的面积，所述第二瓦楞纸垫片的形状呈圆弧形。

[0009] 优选的，所述包装箱体的形状呈长方形，所述包装盖板的面积大于包装盖板的面积。

[0010] 优选的，所述第三瓦楞纸垫片的宽度大于第四瓦楞纸垫片的宽度，所述第三瓦楞纸垫片与第四瓦楞纸垫片的长度相等。

[0011] 优选的，所述手抓孔的数量为两个，两个所述手抓孔的位置位于同一直线上。

[0012] (三)有益效果

[0013] 本实用新型提供了一种用于瓦楞纸板包装箱用减震瓦楞纸垫片结构，具备以下有益效果：

[0014] (1)、该用于瓦楞纸板包装箱用减震瓦楞纸垫片结构，通过设置第一卡槽的内壁卡接有第一瓦楞纸垫片，第二卡槽的内壁卡接有第二瓦楞纸垫片，第一瓦楞纸垫片的下表面与第二瓦楞纸垫片的上表面滑动连接，第三瓦楞纸垫片和第四瓦楞纸垫片的一端均与第二瓦楞纸垫片的下表面固定连接，能够在使用过程中当物品放置于第一瓦楞纸垫片的上表面时，通过第二瓦楞纸垫片的形状呈圆弧形，对物品进行一次减震，同时通过交叉支撑的第三瓦楞纸垫片和第四瓦楞纸垫片对物品进行二次减震，避免物品转移过程中产生较大的晃动，同时起到对包装箱体底部加固的目的。

[0015] (2)、该用于瓦楞纸板包装箱用减震瓦楞纸垫片结构，通过设置第三瓦楞纸垫片和第四瓦楞纸垫片的均固定连接有弹簧，弹簧的数量为两个，能够在使用过程中通过弹簧增强包装箱体底部的减震效果，从而有效的解决了普通的瓦楞纸板包装箱用减震瓦楞纸垫片结构，在使用过程中减震效果较差，且安装过程复杂，给使用造成不便的问题。

附图说明

[0016] 图1为本实用新型结构示意图；

[0017] 图2为本实用新型第四瓦楞纸垫片结构示意图。

[0018] 图中：1包装箱体、2包装盖板、3手抓孔、4防变形塑料环、5第一卡槽、6第二卡槽、7第一瓦楞纸垫片、8第二瓦楞纸垫片、9第三瓦楞纸垫片、10第四瓦楞纸垫片、11插孔、12弹簧。

具体实施方式

[0019] 下面将结合本实用新型实施例中的附图，对本实用新型实施例中的技术方案进行清楚、完整地描述，显然，所描述的实施例仅仅是本实用新型一部分实施例，而不是全部的实施例。基于本实用新型中的实施例，本领域普通技术人员在没有做出创造性劳动前提下所获得的所有其他实施例，都属于本实用新型保护的范围。

[0020] 请参阅图1-2，本实用新型提供一种技术方案：一种用于瓦楞纸板包装箱用减震瓦楞纸垫片结构，包括包装箱体1，包装箱体1的上表面滑动连接有包装盖板2，包装箱体1的形状呈长方形，包装盖板2的面积大于包装盖板2的面积，包装箱体1的表面开设有手抓孔3，手抓孔3的数量为两个，两个手抓孔3的位置位于同一直线上，手抓孔3的内壁固定连接有防变形塑料环4，通过设置包装箱体1的表面开设有手抓孔3，手抓孔3的数量为两个，两个手抓孔3的位置位于同一直线上，手抓孔3的内壁固定连接有防变形塑料环4，能够在使用过程中通过设置防变形塑料环4，避免手抓孔3发生撕裂，提高使用效果，包装箱体1的内壁分别开设有第一卡槽5和第二卡槽6，第一卡槽5的内壁卡接有第一瓦楞纸垫片7，第二卡槽6的内壁卡接有第二瓦楞纸垫片8，第二瓦楞纸垫片8的表面积大于第一瓦楞纸垫片7的面积，第二瓦楞纸垫片8的形状呈圆弧形，第一瓦楞纸垫片7的下表面与第二瓦楞纸垫片8的上表面滑动连接，包装箱体1的内底壁分别固定连接有第三瓦楞纸垫片9和第四瓦楞纸垫片10，第三瓦楞

纸垫片9的宽度大于第四瓦楞纸垫片10的宽度，第三瓦楞纸垫片9与第四瓦楞纸垫片10的长度相等，第三瓦楞纸垫片9的表面开设有插孔11，插孔11的内壁与第四瓦楞纸垫片10的表面滑动连接，第三瓦楞纸垫片9和第四瓦楞纸垫片10的一端均与第二瓦楞纸垫片8的下表面固定连接，通过设置第一卡槽5的内壁卡接有第一瓦楞纸垫片7，第二卡槽6的内壁卡接有第二瓦楞纸垫片8，第一瓦楞纸垫片7的下表面与第二瓦楞纸垫片8的上表面滑动连接，第三瓦楞纸垫片9和第四瓦楞纸垫片10的一端均与第二瓦楞纸垫片8的下表面固定连接，能够在使用过程中当物品放置于第一瓦楞纸垫片7的上表面时，通过第二瓦楞纸垫片8的形状呈圆弧形，对物品进行一次减震，同时通过交叉支撑的第三瓦楞纸垫片9和第四瓦楞纸垫片10对物品进行二次减震，避免物品转移过程中产生较大的晃动，同时起到对包装箱体1底部加固的目的，第三瓦楞纸垫片9和第四瓦楞纸垫片10的均固定连接有弹簧12，弹簧12的数量为两个，通过设置第三瓦楞纸垫片9和第四瓦楞纸垫片10的均固定连接有弹簧12，弹簧12的数量为两个，能够在使用过程中通过弹簧12增强包装箱体1底部的减震效果，从而有效的解决了普通的瓦楞纸板包装箱用减震瓦楞纸垫片结构，在使用过程中减震效果较差，且安装过程复杂，给使用造成不便的问题。

[0021] 综上所述，该用于瓦楞纸板包装箱用减震瓦楞纸垫片结构，通过设置第一卡槽5的内壁卡接有第一瓦楞纸垫片7，第二卡槽6的内壁卡接有第二瓦楞纸垫片8，第一瓦楞纸垫片7的下表面与第二瓦楞纸垫片8的上表面滑动连接，第三瓦楞纸垫片9和第四瓦楞纸垫片10的一端均与第二瓦楞纸垫片8的下表面固定连接，能够在使用过程中当物品放置于第一瓦楞纸垫片7的上表面时，通过第二瓦楞纸垫片8的形状呈圆弧形，对物品进行一次减震，同时通过交叉支撑的第三瓦楞纸垫片9和第四瓦楞纸垫片10对物品进行二次减震，避免物品转移过程中产生较大的晃动，同时起到对包装箱体1底部加固的目的，通过设置第三瓦楞纸垫片9和第四瓦楞纸垫片10的均固定连接有弹簧12，弹簧12的数量为两个，能够在使用过程中通过弹簧12增强包装箱体1底部的减震效果，从而有效的解决了普通的瓦楞纸板包装箱用减震瓦楞纸垫片结构，在使用过程中减震效果较差，且安装过程复杂，给使用造成不便的问题。

[0022] 需要说明的是，在本文中，诸如第一和第二等之类的关系术语仅仅用来将一个实体或者操作与另一个实体或操作区分开来，而不一定要求或者暗示这些实体或操作之间存在任何这种实际的关系或者顺序。而且，术语“包括”、“包含”或者其任何其他变体意在涵盖非排他性的包含，从而使得包括一系列要素的过程、方法、物品或者设备不仅包括那些要素，而且还包括没有明确列出的其他要素，或者是还包括为这种过程、方法、物品或者设备所固有的要素。

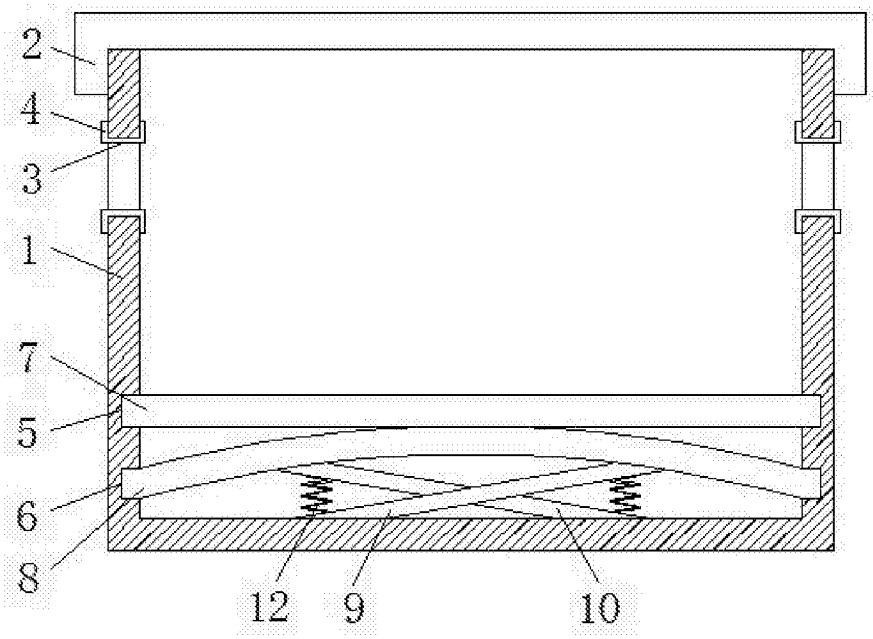

图1

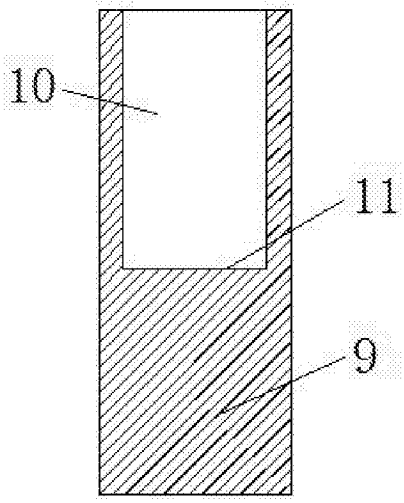

图2