(19)中华人民共和国国家知识产权局

(12)发明专利申请

(10)申请公布号 CN 107960801 A
(43)申请公布日 2018.04.27

(21)申请号 201711412498.2

(22)申请日 2017.12.24

(71)申请人 玉林市玉州区万通华信科技服务部
地址 537012 广西壮族自治区玉林市玉州区仁东镇鹏垌村玉石公路旁(玉林中医药健康产业园管理委员会内)105办公室

(72)发明人 陈玲海

(51)Int.Cl.
A47F 3/00(2006.01)
A47F 3/11(2006.01)
A47F 5/11(2006.01)
G09F 15/00(2006.01)
G09F 15/02(2006.01)
G09F 9/00(2006.01)

权利要求书1页 说明书3页 附图2页

(54)发明名称

一种多功能纸展示架

(57)摘要

本发明公开了一种多功能纸展示架，包括纸展示柜和纸展示架体，所述纸展示架体下方的边侧安装有纸展示柜，所述纸展示架体与纸展示柜通过纸连接杆连接，且连接杆的一端安装在纸展示柜后端的中间位置，另一端安装在纸展示架体下方的内部，所述纸展示柜内的上方安装有玻璃展示槽，所述纸展示柜内的下方安装有纸储存槽，所述转动轴上安装有玻璃展示柜，所述纸展示架体上方的两侧安装有卡框，所述纸滑块的上方安装有旋转杆，所述旋转杆的上方安装有椭圆卡框。本发明的纸固定支撑板上安装有太阳能接收板，通过太阳能接收板可以接收太阳光，并将太阳光转化为电能，这样比较节省资源，从而节省开资。

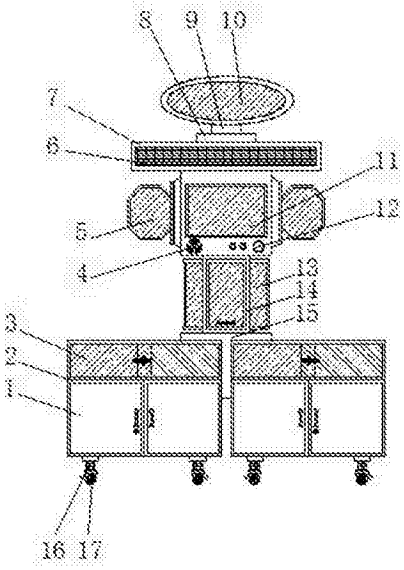

CN 107960801 A

1.一种多功能纸展示架，包括纸展示柜(2)和纸展示架体(15)，其特征在于：所述纸展示架体(15)下方的边侧安装有纸展示柜(2)，所述纸展示架体(15)与纸展示柜(2)通过纸连接杆(18)连接，且连接杆(18)的一端安装在纸展示柜(2)后端的中间位置，另一端安装在纸展示架体(15)下方的内部，所述纸展示柜(2)内的上方安装有玻璃展示槽(3)，所述纸展示柜(2)内的下方安装有纸储存槽(1)，所述纸展示柜(2)的底部安装有纸升降杆(16)，所述纸升降杆(16)的底部安装有万向自锁轮(17)，所述纸展示架体(15)的中间位置安装有转动轴(14)，所述转动轴(14)上安装有玻璃展示柜(13)，所述纸展示架体(15)上方的两侧安装有卡框(5)，所述纸展示架体(15)上方的正中间安装有显示屏(11)，所述显示屏(11)下安装有控制按钮(12)和扩音器(4)，所述纸展示架体(15)的顶端安装有纸固定支撑板(7)，所述纸固定支撑板(7)上安装有太阳能接收板(6)，所述纸固定支撑板(7)内安装有纸滑块(8)，所述纸滑块(8)的上方安装有旋转杆(9)，所述旋转杆(9)的上方安装有椭圆卡框(10)。

2.根据权利要求1所述的一种多功能纸展示架，其特征在于：所述连接杆(18)的一端与纸展示柜(2)通过滑动连接，且连接杆(18)的另一端与纸展示架体(15)通过镶嵌连接。

3.根据权利要求1所述的一种多功能纸展示架，其特征在于：所述纸展示架体(15)的形状设置为圆柱形。

4.根据权利要求1所述的一种多功能纸展示架，其特征在于：所述纸展示柜(2)共设置有三个，且三个纸展示柜(2)安装在纸展示架体(15)下方的边侧，间距相同。

5.根据权利要求1所述的一种多功能纸展示架，其特征在于：所述卡框(5)与纸展示架体(15)通过滑动连接，且是可拆卸结构。

6.根据权利要求1所述的一种多功能纸展示架，其特征在于：所述玻璃展示柜(13)共设置有四个，且四个玻璃展示柜(13)安装转动轴(14)上。

7.根据权利要求1所述的一种多功能纸展示架，其特征在于：所述太阳能接收板(6)共设置有两个，且两个太阳能接收板(6)安装在纸固定支撑板(7)的前端和后端，且大小相同。

一种多功能纸展示架

技术领域

[0001] 本发明涉及展示架技术领域，具体是一种多功能纸展示架。

背景技术

[0002] 根据展示架特点，设计与之匹配的产品促销精品展示架，再加上具有创意的LOGO标牌，使产品醒目的展现在公众面前，从而加大对产品的宣传广告作用。精品展示架可全方位展示出产品的特征；丰富的配件，并且每个组件能够录活安装，多种颜色搭配，专业设计人员精湛设计。精品展示架使传统的设施黯然失色。精品展示架的特点：外观优美、结构牢固、组装自由、拆装快捷、运输方便。且精品展示架风格优美，高贵典雅、又有良好的装饰效果，精品展示架使产品发挥出不同凡响的魅力。精品展示架广泛适用于电子、电器、名烟、名酒、药房、眼镜、工艺礼品、水晶制品、酒店用品、文化用品、汽车用品、4S店车模、塑料制品、化妆品专卖店、工厂产品展示厅、外贸公司样品厅等产品展示，也可用于企业展销会，并可设计多款式、使产品展示更高亮点。精品展示架倍受广大顾客的关注和青睐等。展架又名产品展示架、促销架、便携式展具和资料架等。是根据您产品的特点，设计与之匹配的产品促销展架，再加上具有创意的LOGO标牌，使您的产品醒目的展现在公众面前，从而加大对产品的宣传广告作用。

[0003] 目前纸展示架仍存在不足之处，例如：使用寿命短、功能单一、不节约资源、操作不便。

发明内容

[0004] 本发明的目的在于提供一种多功能纸展示架，以解决现有技术中使用寿命短、功能单一、不节约资源、操作不便的问题。

[0005] 为实现上述目的，本发明提供如下技术方案：一种多功能纸展示架，包括纸展示柜和纸展示架体，所述纸展示架体下方的边侧安装有纸展示柜，所述纸展示架体与纸展示柜通过纸连接杆连接，且连接杆的一端安装在纸展示柜后端的中间位置，另一端安装在纸展示架体下方的内部，所述纸展示柜内的上方安装有玻璃展示槽，所述纸展示柜内的下方安装有纸储存槽，所述纸展示柜的底部安装有纸升降杆，所述纸升降杆的底部安装有万向自锁轮，所述纸展示架体的中间位置安装有转动轴，所述转动轴上安装有玻璃展示柜，所述纸展示架体上方的两侧安装有卡框，所述纸展示架体上方的正中间安装有显示屏，所述显示屏下安装有控制按钮和扩音器，所述纸展示架体的顶端安装有纸固定支撑板，所述纸固定支撑板上安装有太阳能接收板，所述纸固定支撑板内安装有纸滑块，所述纸滑块的上方安装有旋转杆，所述旋转杆的上方安装有椭圆卡框。

[0006] 优选的，所述连接杆的一端与纸展示柜通过滑动连接，且连接杆的另一端与纸展示架体通过镶嵌连接。

[0007] 优选的，所述纸展示架体的形状设置为圆柱形。

[0008] 优选的，所述纸展示柜共设置有三个，且三个纸展示柜安装在纸展示架体下方的

边侧，间距相同。

[0009] 优选的，所述卡框与纸展示架体通过滑动连接，且是可拆卸结构。

[0010] 优选的，所述玻璃展示柜共设置有四个，且四个玻璃展示柜安装转动轴上，间距相同，是可转动结构。

[0011] 优选的，所述太阳能接收板共设置有两个，且两个太阳能接收板安装在纸固定支撑板的前端和后端，且大小相同。

[0012] 与现有技术相比，本发明的有益效果是：本发明的玻璃展示柜是可旋转结构，通过旋转可以360度展示商品结构，给观赏者一种视觉的体验。在纸展示柜内安装有玻璃展示槽和纸储存槽，通过纸储存槽可以储存商品，通过玻璃展示槽可以展示更多的样品，供消费者参考。在纸展示架体上方的两侧安装有边框，通过边框可以将广告内容镶嵌在内，在纸展示架体上方的正中间安装有显示器，通过显示器可以提高商品的操作方法、好处、作用等，这样可以吸引更多的消费者。在纸固定支撑板上安装有太阳能接收板，通过太阳能接收板可以接收太阳光，并将太阳光转化为电能，这样比较节省资源，从而节省开资。

附图说明

[0013] 图1为本发明的结构示意图。

[0014] 图2为本发明纸固定支撑板的侧视图。

[0015] 图3为本发明纸展示柜与的侧视图。

[0016] 图4为本发明纸展示柜的俯视图。

[0017] 图中：1-纸储存槽、2-纸展示柜、3-玻璃展示槽、4-扩音器、5-卡框、6-太阳能接收板、7-纸固定支撑板、8-纸滑块、9-旋转杆、10-椭圆卡框、11-显示屏、12-控制按钮、13-玻璃展示柜、14-转动轴、15-纸展示架体、16-纸升降杆、17-万向自锁轮、18-纸连接杆。

具体实施方式

[0018] 下面将结合本发明实施例中的附图，对本发明实施例中的技术方案进行清楚、完整地描述，显然，所描述的实施例仅仅是本发明一部分实施例，而不是全部的实施例。基于本发明中的实施例，本领域普通技术人员在没有做出创造性劳动前提下所获得的所有其他实施例，都属于本发明保护的范围。

[0019] 请参阅图1～4，本发明实施例中，一种多功能纸展示架，包括纸展示柜2和纸展示架体15，纸展示架体15下方的边侧安装有纸展示柜2，纸展示柜2用来安装玻璃展示槽3和纸储存槽1，纸展示架体15与纸展示柜2通过纸连接杆18连接，连接杆18用来连接固定纸展示架体15与纸展示柜2，且连接杆18的一端安装在纸展示柜2后端的中间位置，另一端安装在纸展示架体15下方的内部，纸展示柜2内的上方安装有玻璃展示槽3，玻璃展示槽3用来展示商品，纸展示柜2内的下方安装有纸储存槽1，纸储存槽1用来储存商品，纸展示柜2的底部安装有纸升降杆16，纸升降杆16用来升高纸展示柜2的底部的高度，纸升降杆16的底部安装有万向自锁轮17，万向自锁轮17用来移动纸展示柜2，纸展示架体15的中间位置安装有转动轴14，转动轴14用来安装玻璃展示柜13，转动轴14上安装有玻璃展示柜13，玻璃展示柜13用来展示商品，纸展示架体15上方的两侧安装有卡框5，卡框5用来放置广告，纸展示架体15上方的正中间安装有显示屏11，显示屏11用来显示商品的功能，显示屏11下安装有控制按钮12

和扩音器4，控制按钮12用来控制显示屏11，扩音器4用来放出声音的，纸展示架体15的顶端安装有纸固定支撑板7，纸固定支撑板7用来安装太阳能接收板6，纸固定支撑板7上安装有太阳能接收板6，太阳能接收板6用来将太阳光转化为电能，纸固定支撑板7内安装有纸滑块8，纸滑块8用来与纸固定支撑板7固定连接，纸滑块8的上方安装有旋转杆9，旋转杆9用来旋转椭圆卡框10，旋转杆9的上方安装有椭圆卡框10，椭圆卡框10用来放置广告牌，连接杆18的一端与纸展示柜2通过滑动连接，且连接杆18的另一端与纸展示架体15通过镶嵌连接，纸展示架体15的形状设置为圆柱形，纸展示柜2共设置有三个，且三个纸展示柜2安装在纸展示架体15下方的边侧，间距相同，卡框5与纸展示架体15通过滑动连接，且是可拆卸结构，玻璃展示柜13共设置有四个，且四个玻璃展示柜13安装转动轴14上，间距相同，是可360转动结构，太阳能接收板6共设置有两个，且两个太阳能接收板6安装在纸固定支撑板7的前端和后端，且大小相同。

[0020] 本发明的工作原理是：该设备使用时，将广告至分别放置在边框5和椭圆边框10内，通过纸连接杆18将纸展示柜2安装在纸展示架体15上，通过纸滑块8将椭圆卡框10安装在纸固定支撑板7上，通过滑动连接将边框5安装在纸展示架体15上方的两侧，将隆重推出款的商品放置在玻璃展示柜13内，将所需展示的其它款放置在玻璃展示槽3内，将多余的商品放置在纸储存槽1内储存，将纸升降杆16升高至所需高度，通过万向自锁轮17将纸展示架体15移动至所需位置，打开控制按钮12，通过显示屏1介绍所展示的商品的内容、作用等即可。

[0021] 对于本领域技术人员而言，显然本发明不限于上述示范性实施例的细节，而且在不背离本发明的精神或基本特征的情况下，能够以其他的具体形式实现本发明。因此，无论从哪一点来看，均应将实施例看作是示范性的，而且是非限制性的，本发明的范围由所附权利要求而不是上述说明限定，因此旨在将落在权利要求的等同要件的含义和范围内的所有变化囊括在本发明内。不应将权利要求中的任何附图标记视为限制所涉及的权利要求。

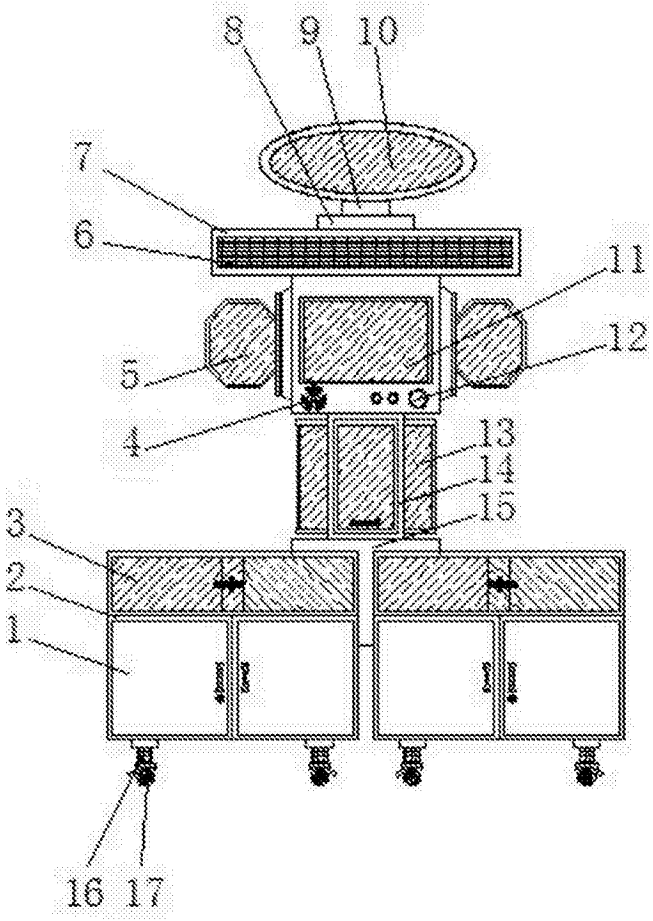

图1

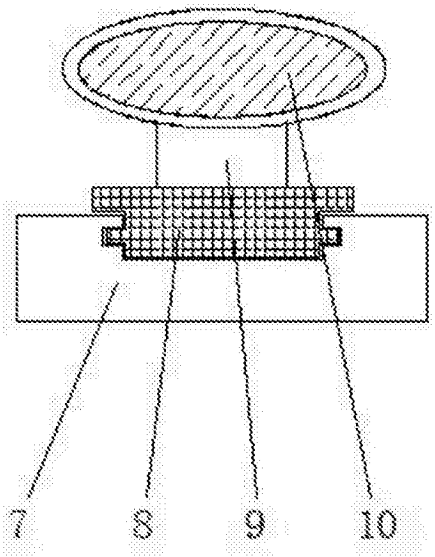

图2

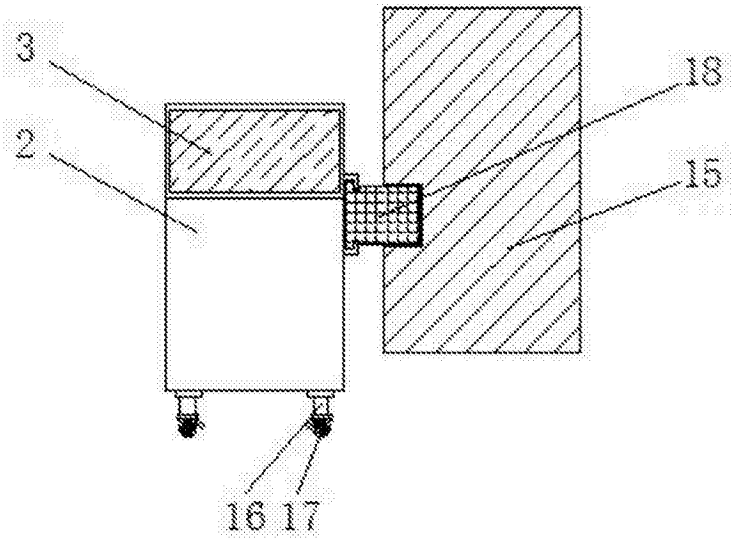

图3

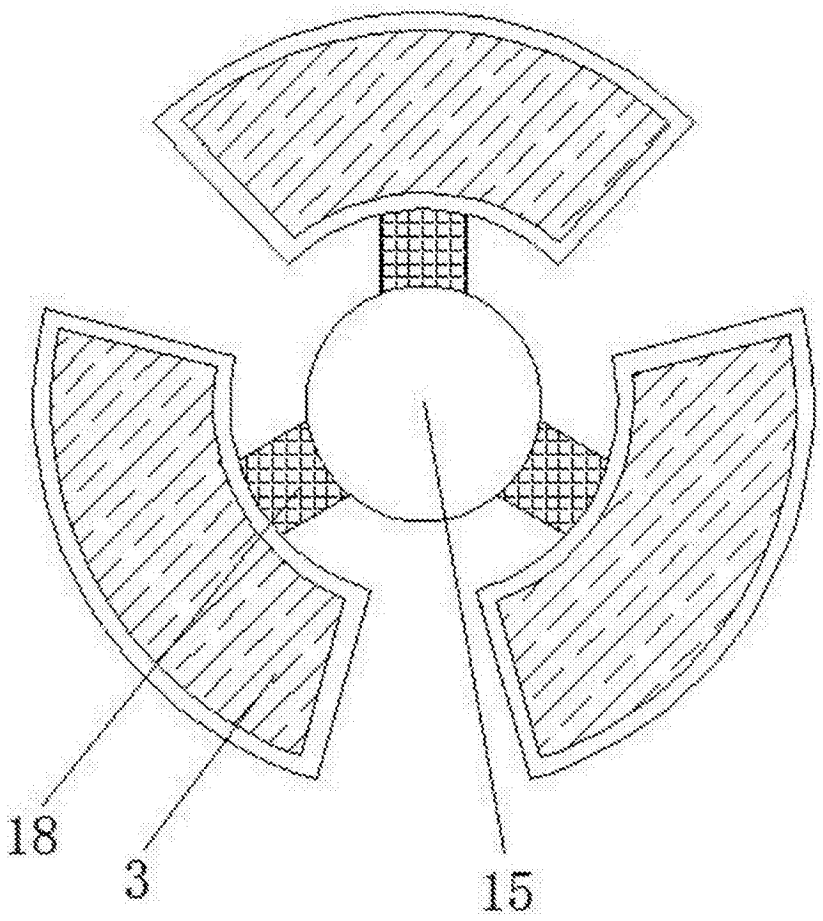

图4