(19)中华人民共和国国家知识产权局

(12)实用新型专利

(10)授权公告号 CN 212522286 U
(45)授权公告日 2021.02.12

(21)申请号 202020335409.X

(22)申请日 2020.03.17

(73)专利权人 李炜伟
地址 541001 广西壮族自治区桂林市秀峰区乐群路15号桂林医学院附属医院

(72)发明人 李炜伟 甘秦虎 刘华锋 胡颖

(74)专利代理机构 常德宏康亿和知识产权代理事务所(普通合伙) 43239
代理人 田雪姣

(51)Int.Cl.
A61G 12/00(2006.01)
A61M 3/02(2006.01)

权利要求书1页 说明书3页 附图3页

(54)实用新型名称

一种普外手术用清创设备

(57)摘要

本实用新型公开了一种普外手术用清创设备，包括支板、调节架、废液收集装置和收纳装置，所述支板的顶端固定有调节架、柜体和扶手，所述调节架的内部固定有废液收集装置，所述柜体远离调节架的一侧通过铰链连接有柜门，所述柜体的顶端开设有与收纳装置的底端适配的凹槽，所述收纳装置包括盒体、隔板和螺杆，所述盒体的一侧通过合页连接有盒盖，所述盒体的内部一体成型有隔板，所述隔板远离盒盖的一侧固定有防护垫，所述盒体远离盒盖的一侧开设有若干组与螺杆适配的螺孔，若干组所述螺杆的端部均转动连接有卡板，若干组所述卡板靠近防护垫的一侧均固定有胶垫。该普外手术用清创设备，能够根据需要进行调节，能够对药品进行分类和固定。

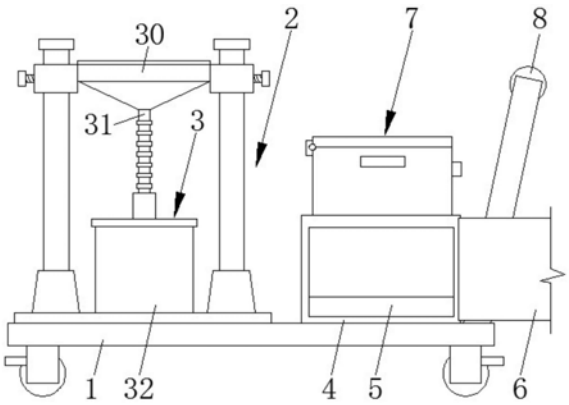

CN 212522286 U

1.一种普外手术用清创设备，包括支板(1)、调节架(2)、废液收集装置(3)和收纳装置(7)，其特征在于：所述支板(1)的底端的四角处均固定有刹车滚轮，所述支板(1)的顶端固定有调节架(2)、柜体(4)和扶手(8)，所述柜体(4)位于调节架(2)和扶手(8)之间，所述调节架(2)的内部固定有废液收集装置(3)，所述柜体(4)远离调节架(2)的一侧通过铰链连接有柜门(6)，所述柜体(4)的内壁固定有泡沫垫(5)，所述柜体(4)的顶端开设有与收纳装置(7)的底端适配的凹槽；

所述收纳装置(7)包括盒体(70)、隔板(71)和螺杆(72)，所述盒体(70)的一侧通过合页连接有盒盖(75)，所述盒体(70)的内部一体成型有隔板(71)，所述隔板(71)远离盒盖(75)的一侧固定有防护垫(74)，所述盒体(70)远离盒盖(75)的一侧开设有若干组与螺杆(72)适配的螺孔，若干组所述螺杆(72)的端部均转动连接有卡板(73)，若干组所述卡板(73)靠近防护垫(74)的一侧均固定有胶垫。

2.根据权利要求1所述的一种普外手术用清创设备，其特征在于：若干组所述螺杆(72)远离隔板(71)的一端均固定有旋钮，所述防护垫(74)远离盒盖(75)的一侧构造有多组卡槽。

3.根据权利要求1所述的一种普外手术用清创设备，其特征在于：所述调节架(2)包括底板(20)、底座(21)和立柱(22)，所述底板(20)的顶端固定有两组圆台状的底座(21)，两组所述底座(21)的顶端均开设有与立柱(22)适配的凹槽，两组所述立柱(22)的顶端均固定有挡块，两组所述立柱(22)上均套有套管(23)，两组所述套管(23)的侧壁均开设有与调节螺栓适配的螺孔，两组所述立柱(22)的侧壁均开设有多组与调节螺栓适配的插槽。

4.根据权利要求1所述的一种普外手术用清创设备，其特征在于：所述废液收集装置(3)包括外壳(30)、伸缩软管(31)和废液桶(32)，所述外壳(30)的上半段为圆筒型结构，所述外壳(30)的下半段构造为漏斗状，所述外壳(30)的底端与伸缩软管(31)连接，所述废液桶(32)设置在底板(20)的顶端，所述废液桶(32)的顶螺纹连接有桶盖，桶盖的顶端固定有导管，所述伸缩软管(31)的底端贯穿导管并延伸至废液桶(32)内。

5.根据权利要求4所述的一种普外手术用清创设备，其特征在于：所述外壳(30)的顶端固定有橡胶垫圈，所述外壳(30)的两侧分别与两组套管(23)连接。

一种普外手术用清创设备

技术领域

[0001] 本实用新型属于医疗设备技术领域，具体涉及一种普外手术用清创设备。

背景技术

[0002] 普外科是以手术为主要方法治疗肝脏、胆道、胰腺、胃肠、肛肠、血管疾病、甲状腺和乳房的肿瘤及外伤等其它疾病的临床学科，是外科系统最大的专科。普外科即普通外科，一般综合性医院外科除普外科外还有骨科、神经外科、心胸外科、泌尿外科等。有的医院甚至将普外科更细的分为颈乳科、胃肠外科、肝胆胰脾外科等，还有肛肠科、烧伤整形科、血管外科、小儿外科、移植外科、营养科等都与普外科有关系。患者在手术前，医护人员一般需要对患者的伤口进行清洗，一般是医护人员手持消毒液瓶和废液桶，一边清洗伤口一边收集废液，费时费力，而且需要清理的肢体缺乏有效的支撑，会增加患者的疼痛感。

[0003] 因此针对这一现状，迫切需要设计和生产一种普外手术用清创设备，以满足实际使用的需要。

实用新型内容

[0004] 本实用新型的目的在于提供一种普外手术用清创设备，以解决上述背景技术中提出的问题。

[0005] 为实现上述目的，本实用新型提供如下技术方案：一种普外手术用清创设备，包括支板、调节架、废液收集装置和收纳装置，所述支板的底端的四角处均固定有刹车滚轮，所述支板的顶端固定有调节架、柜体和扶手，所述柜体位于调节架和扶手之间，所述调节架的内部固定有废液收集装置，所述柜体远离调节架的一侧通过铰链连接有柜门，所述柜体的内壁固定有泡沫垫，所述柜体的顶端开设有与收纳装置的底端适配的凹槽；

[0006] 所述收纳装置包括盒体、隔板和螺杆，所述盒体的一侧通过合页连接有盒盖，所述盒体的内部一体成型有隔板，所述隔板远离盒盖的一侧固定有防护垫，所述盒体远离盒盖的一侧开设有若干组与螺杆适配的螺孔，若干组所述螺杆的端部均转动连接有卡板，若干组所述卡板靠近防护垫的一侧均固定有胶垫。

[0007] 优选的，若干组所述螺杆远离隔板的一端均固定有旋钮，所述防护垫远离盒盖的一侧构造有多组卡槽。

[0008] 优选的，所述调节架包括底板、底座和立柱，所述底板的顶端固定有两组圆台状的底座，两组所述底座的顶端均开设有与立柱适配的凹槽，两组所述立柱的顶端均固定有挡块，两组所述立柱上均套有套管，两组所述套管的侧壁均开设有与调节螺栓适配的螺孔，两组所述立柱的侧壁均开设有多组与调节螺栓适配的插槽。

[0009] 优选的，所述废液收集装置包括外壳、伸缩软管和废液桶，所述外壳的上半段为圆筒型结构，所述外壳的下半段构造为漏斗状，所述外壳的底端与伸缩软管连接，所述废液桶设置在底板的顶端，所述废液桶的顶螺纹连接有桶盖，桶盖的顶端固定有导管，所述伸缩软管的底端贯穿导管并延伸至废液桶内。

[0010] 优选的，所述外壳的顶端固定有橡胶垫圈，所述外壳的两侧分别与两组套管连接。

[0011] 本实用新型的技术效果和优点：该普外手术用清创设备，将支板推到患者床边或手术台旁，上下滑动外壳，将两组调节螺栓的端部分别旋入两组立柱侧壁的插槽，能够根据患者的体位调节外壳的高度并对外壳进行固定，从而对患者的肢体进行支撑；伸缩软管能够适应不同高度处的外壳，外壳、伸缩软管和废液桶能够对废液进行收集，减轻了医护人员的劳动强度；将不同种类的药瓶置于防护垫和胶垫之间，旋转螺杆，螺杆带动卡板和胶垫向隔板移动，能够夹持不同容积的药瓶，对药瓶进行分类，防止药品混在一起和掉落，该普外手术用清创设备，能够根据需要进行调节，能够对药品进行分类和固定。

附图说明

[0012] 图1为本实用新型的主视图；

[0013] 图2为本实用新型的调节架的结构示意图；

[0014] 图3为本实用新型的收纳装置的俯视图。

[0015] 图中：1支板、2调节架、20底板、21底座、22立柱、23套管、3废液收集装置、30外壳、31伸缩软管、32废液桶、4柜体、5泡沫垫、6柜门、7收纳装置、70盒体、71隔板、72螺杆、73卡板、74防护垫、75盒盖、8扶手。

具体实施方式

[0016] 下面将结合本实用新型实施例中的附图，对本实用新型实施例中的技术方案进行清楚、完整地描述，显然，所描述的实施例仅仅是本实用新型一部分实施例，而不是全部的实施例。基于本实用新型中的实施例，本领域普通技术人员在没有做出创造性劳动前提下所获得的所有其他实施例，都属于本实用新型保护的范围。

[0017] 除非单独定义指出的方向外，本文涉及的上、下、左、右、前、后、内和外等方向均是以本实用新型所示的图中的上、下、左、右、前、后、内和外等方向为准，在此一并说明。

[0018] 本实用新型提供了如图1-3所示的一种普外手术用清创设备，包括支板1、调节架2、废液收集装置3和收纳装置7，所述支板1的底端的四角处均通过螺栓固定有刹车滚轮，所述支板1的顶端焊接有调节架2、柜体4和扶手8，所述柜体4位于调节架2和扶手8之间，所述调节架2的内部固定有废液收集装置3，所述柜体4远离调节架2的一侧通过铰链连接有柜门6，所述柜体4的内壁的底端粘接有泡沫垫5，泡沫垫5的顶端构造有凹槽，用于存放设备和手术器材，所述柜体4的顶端开设有与收纳装置7的底端适配的凹槽；

[0019] 所述收纳装置7包括盒体70、隔板71和螺杆72，所述盒体70的一侧通过合页连接有盒盖75，所述盒体70的内部一体成型有隔板71，所述隔板71远离盒盖75的一侧粘接有防护垫74，所述盒体70远离盒盖75的一侧开设有若干组与水平的螺杆72适配的螺孔，若干组所述螺杆72的端部均转动连接有卡板73，若干组所述卡板73靠近防护垫74的一侧均粘接有胶垫，将不同种类的药瓶置于防护垫74和胶垫之间，旋转螺杆72，螺杆72带动卡板73和胶垫向隔板71移动，能够夹持不同容积的药瓶，对药瓶进行分类，防止药品混在一起和掉落。

[0020] 具体的，若干组所述螺杆72远离隔板71的一端均焊接有旋钮，所述防护垫74远离盒盖75的一侧构造有多组卡槽。

[0021] 具体的，所述调节架2包括底板20、底座21和立柱22，所述底板20的顶端焊接有两

组圆台状的底座21，两组所述底座21的顶端均开设有与立柱22适配的凹槽，两组所述立柱22的顶端均粘接有橡胶材质的挡块，两组所述立柱22上均套有套管23，两组所述套管23的侧壁均开设有与调节螺栓适配的螺孔，两组所述立柱22的侧壁均开设有多组与调节螺栓适配的插槽，上下滑动外壳30，将两组调节螺栓的端部分别旋入两组立柱22侧壁的插槽，能够根据患者的体位调节外壳30的高度并对外壳30进行固定，从而对患者的肢体进行支撑。

[0022] 具体的，所述废液收集装置3包括外壳30、伸缩软管31和废液桶32，所述外壳30的上半段为圆筒型结构，所述外壳30的下半段构造为漏斗状，所述外壳30的底端与伸缩软管31螺纹连接，所述废液桶32放置在底板20的顶端，所述废液桶32的顶螺纹连接有桶盖，桶盖的顶端焊接有导管，所述伸缩软管31的底端贯穿导管并延伸至废液桶32内，伸缩软管31能够适应不同高度处的外壳30，外壳30对废液进行汇集，伸缩软管31将外壳30内的废液导入废液桶32，减轻了医护人员的劳动强度。

[0023] 具体的，所述外壳30的顶端粘接有橡胶垫圈，所述外壳30的两侧分别与两组套管23焊接。

[0024] 工作原理，该普外手术用清创设备，将不同种类的药瓶置于防护垫74和胶垫之间，旋转螺杆72，螺杆72带动卡板73和胶垫向隔板71移动，能够夹持不同容积的药瓶，对药瓶进行分类，防止药品混在一起和掉落，将支板1推到患者床边或手术台旁，上下滑动外壳30，将两组调节螺栓的端部分别旋入两组立柱22侧壁的插槽，能够根据患者的体位调节外壳30的高度并对外壳30进行固定，从而对患者的肢体进行支撑，医护人员手持清洗液瓶向患者的伤口处倾倒清洗液，外壳30对废液进行汇集，伸缩软管31将外壳30内的废液导入废液桶32，减轻了医护人员的劳动强度。

[0025] 最后应说明的是：以上所述仅为本实用新型的优选实施例而已，并不用于限制本实用新型，尽管参照前述实施例对本实用新型进行了详细的说明，对于本领域的技术人员来说，其依然可以对前述各实施例所记载的技术方案进行修改，或者对其中部分技术特征进行等同替换，凡在本实用新型的精神和原则之内，所作的任何修改、等同替换、改进等，均应包含在本实用新型的保护范围之内。

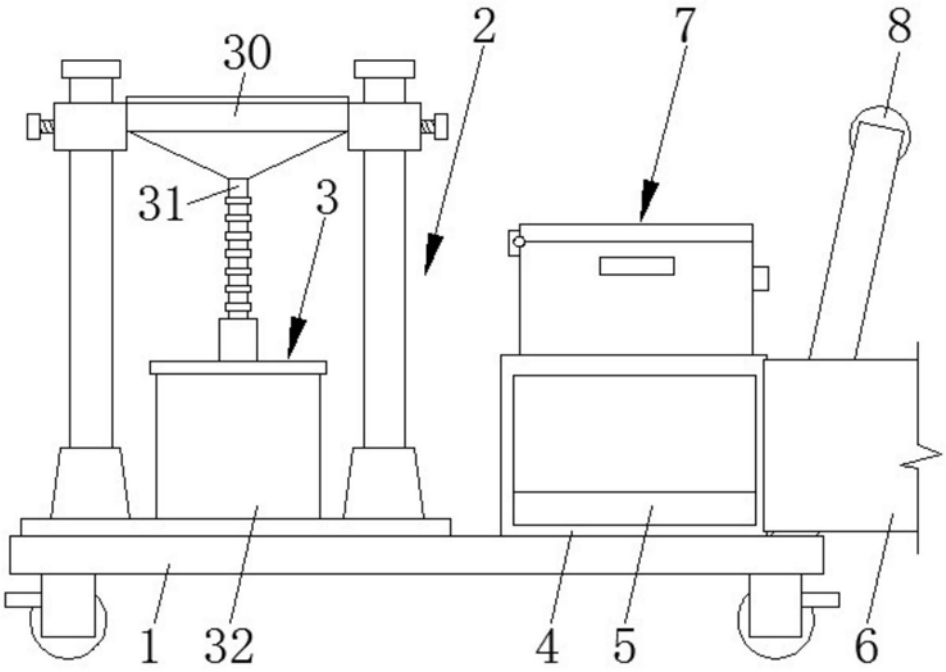

图1

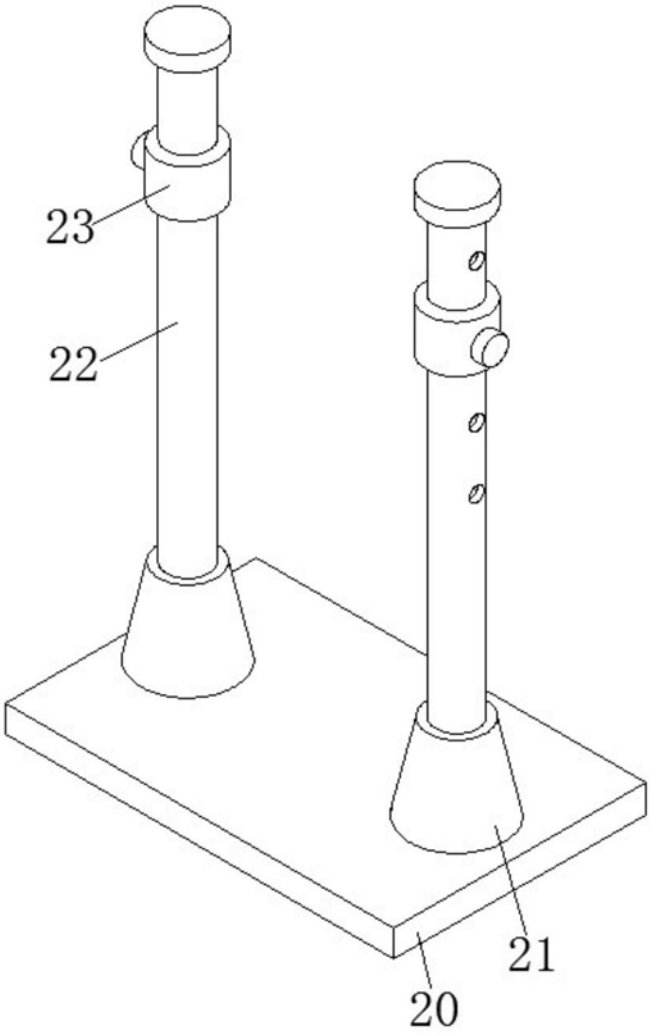

图2

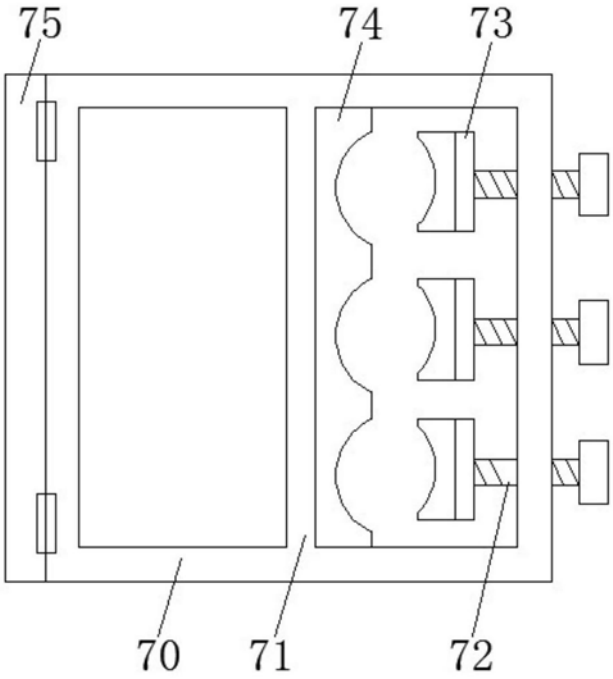

图3