(19)国家知识产权局

(12)实用新型专利

(10)授权公告号 CN 222265769 U
(45)授权公告日 2024.12.31

(21)申请号 202323189509.9

(22)申请日 2023.11.26

(73)专利权人 广西南宁华能环保科技有限公司
地址 530000 广西壮族自治区南宁市江南区五一路南5里10号

(72)发明人 曹梢 谌琴琴

(74)专利代理机构 广西科发知识产权代理事务所(普通合伙) 45146
专利代理师 郑华海

(51)Int.Cl.
A61L 2/06(2006.01)
A61L 2/10(2006.01)
A61L 2/26(2006.01)

权利要求书1页 说明书3页 附图5页

(54)实用新型名称

一种厨房消毒碗柜

(57)摘要

本实用新型属于消毒柜技术领域,尤其为一种厨房消毒碗柜,包括装置柜,所述装置柜的内部固定安装有第一电机,所述第一电机的输出端固定安装有螺纹杆,所述螺纹杆的外侧螺纹连接有螺纹筒,所述螺纹筒的底端固定安装有移动台,所述移动台的下方设置有第一滚轮,所述装置柜的外侧设置有合页,所述装置柜的外侧通过合页设置有柜门。通过第一电机、螺纹杆、螺纹筒、移动台和第一滚轮的设置,方便对装置进行移动和固定,可以提高装置的灵活性,通过第一放置槽、第二滚轮、第二放置槽、第三滚轮、第三放置槽和第四滚轮的设置,可以方便对餐具进行分层收纳,可以对装置空间进行更好的利用,可以方便拿取餐具,可以提高装置的实用性。

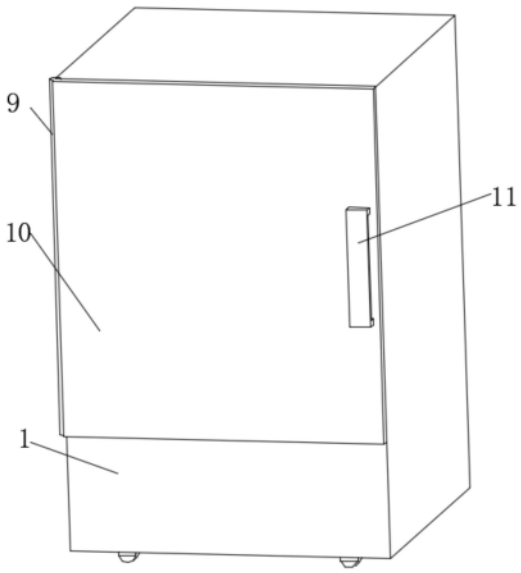

CN 222265769 U

1.一种厨房消毒碗柜,包括装置柜(1),其特征在于:所述装置柜(1)的内部固定安装有第一电机(2),所述第一电机(2)的输出端固定安装有螺纹杆(3),所述螺纹杆(3)的外侧螺纹连接有螺纹筒(4),所述螺纹筒(4)的底端固定安装有移动台(5),所述移动台(5)的下方设置有第一滚轮(8),所述装置柜(1)的外侧设置有合页(9),所述装置柜(1)的外侧通过合页(9)设置有柜门(10),所述柜门(10)的外侧固定安装有第一把手(11),所述装置柜(1)的内部滑动安装有第一放置槽(12),所述第一放置槽(12)的下方设置有第二滚轮(15),所述第一放置槽(12)的内部开设有第二把手(16),所述装置柜(1)的内部滑动安装有第二放置槽(17),所述第二放置槽(17)的下方设置有第三滚轮(20),所述第二放置槽(17)的内部开设有第三把手(21),所述装置柜(1)的内部滑动安装有第三放置槽(22),所述第三放置槽(22)的下方设置有第四滚轮(25),所述第三放置槽(22)的内部开设有第四把手(26),所述装置柜(1)的内部固定安装有第二电机(27),所述第二电机(27)的输出端固定安装有扇叶(28),所述装置柜(1)的内部设置有加热线圈(29),所述装置柜(1)的内部开设有通风槽(30),所述装置柜(1)的内部设置有紫外线灯(32)。

2.根据权利要求1所述的一种厨房消毒碗柜,其特征在于:所述移动台(5)的外侧固定安装有第一滑块(6),所述装置柜(1)的内部开设有第一滑槽(7),且第一滑块(6)与第一滑槽(7)相适配,且第一滑块(6)与第一滑槽(7)滑动连接。

3.根据权利要求1所述的一种厨房消毒碗柜,其特征在于:所述第一放置槽(12)的外侧固定安装有第二滑块(13),所述装置柜(1)的内部开设有第二滑槽(14),且第二滑块(13)与第二滑槽(14)相适配,且第二滑块(13)与第二滑槽(14)滑动连接。

4.根据权利要求1所述的一种厨房消毒碗柜,其特征在于:所述第二放置槽(17)的外侧固定安装有第三滑块(18),所述装置柜(1)的内部开设有第三滑槽(19),且第三滑块(18)与第三滑槽(19)相适配,且第三滑块(18)与第三滑槽(19)滑动连接。

5.根据权利要求1所述的一种厨房消毒碗柜,其特征在于:所述第三放置槽(22)的外侧固定安装有第四滑块(23),所述装置柜(1)的内部开设有第四滑槽(24),且第四滑块(23)与第四滑槽(24)相适配,且第四滑块(23)与第四滑槽(24)滑动连接。

6.根据权利要求1所述的一种厨房消毒碗柜,其特征在于:所述装置柜(1)的内部固定安装有通风板(31)。

一种厨房消毒碗柜

技术领域

[0001] 本实用新型属于消毒柜技术领域,具体涉及一种厨房消毒碗柜。

背景技术

[0002] 消毒柜是指通过紫外线、远红外线、高温、臭氧等方式,给食具、餐具、毛巾、衣物、美容美发用具、医疗器械等物品进行杀菌消毒、保温除湿的工具,外形一般为柜箱状,柜身大部分材质为不锈钢。消毒碗柜:按照用途可分为:商用消毒碗柜和家用消毒碗柜。按照消毒方式为分:电热食具消毒碗柜、臭氧食具消毒碗柜、紫外线食具消毒碗柜和组合型食具消毒碗柜。

[0003] 根据中国专利网(公告号:CN215350846U,公告日:2021-12-31)公开了一种厨房用消毒碗柜,可以对厨房用具进行高温灭菌,但不便于对装置进行移动,不便于对装置空间进行更好的利用,实用性不高。

实用新型内容

[0004] 为解决上述背景技术中提出的问题。本实用新型提供了一种厨房消毒碗柜,解决了不便于对装置进行移动的问题。

[0005] 为实现上述目的,本实用新型提供如下技术方案:一种厨房消毒碗柜,包括装置柜,所述装置柜的内部固定安装有第一电机,所述第一电机的输出端固定安装有螺纹杆,所述螺纹杆的外侧螺纹连接有螺纹筒,所述螺纹筒的底端固定安装有移动台,所述移动台的下方设置有第一滚轮,所述装置柜的外侧设置有合页,所述装置柜的外侧通过合页设置有柜门,所述柜门的外侧固定安装有第一把手,所述装置柜的内部滑动安装有第一放置槽,所述第一放置槽的下方设置有第二滚轮,所述第一放置槽的内部开设有第二把手,所述装置柜的内部滑动安装有第二放置槽,所述第二放置槽的下方设置有第三滚轮,所述第二放置槽的内部开设有第三把手,所述装置柜的内部滑动安装有第三放置槽,所述第三放置槽的下方设置有第四滚轮,所述第三放置槽的内部开设有第四把手,所述装置柜的内部固定安装有第二电机,所述第二电机的输出端固定安装有扇叶,所述装置柜的内部设置有加热线圈,所述装置柜的内部开设有通风槽,所述装置柜的内部设置有紫外线灯。

[0006] 优选的,所述移动台的外侧固定安装有第一滑块,所述装置柜的内部开设有第一滑槽,且第一滑块与第一滑槽相适配,且第一滑块与第一滑槽滑动连接。

[0007] 优选的,所述第一放置槽的外侧固定安装有第二滑块,所述装置柜的内部开设有第二滑槽,且第二滑块与第二滑槽相适配,且第二滑块与第二滑槽滑动连接。

[0008] 优选的,所述第二放置槽的外侧固定安装有第三滑块,所述装置柜的内部开设有第三滑槽,且第三滑块与第三滑槽相适配,且第三滑块与第三滑槽滑动连接。

[0009] 优选的,所述第三放置槽的外侧固定安装有第四滑块,所述装置柜的内部开设有第四滑槽,且第四滑块与第四滑槽相适配,且第四滑块与第四滑槽滑动连接。

[0010] 优选的,所述装置柜的内部固定安装有通风板。

[0011] 与现有技术相比,本实用新型的有益效果是:

[0012] 通过第一电机、螺纹杆、螺纹筒、移动台和第一滚轮的设置,方便对装置进行移动和固定,可以提高装置的灵活性,通过第一放置槽、第二滚轮、第二放置槽、第三滚轮、第三放置槽和第四滚轮的设置,可以方便对餐具进行分层收纳,可以对装置空间进行更好的利用,可以方便拿取餐具,可以提高装置的实用性。

附图说明

[0013] 附图用来提供对本实用新型的进一步理解,并且构成说明书的一部分,与本实用新型的实施例一起用于解释本实用新型,并不构成对本实用新型的限制。在附图中:

[0014] 图1为本实用新型的完整结构示意图;

[0015] 图2为本实用新型的第一种部分剖面结构图;

[0016] 图3为本实用新型的整体剖面结构示意图;

[0017] 图4为本实用新型的第二种部分剖面结构图;

[0018] 图5为本实用新型的第三种部分剖面结构图;

[0019] 图6为本实用新型的第四种部分剖面结构图;

[0020] 图7为本实用新型的第五种部分剖面结构图。

[0021] 图中:1、装置柜;2、第一电机;3、螺纹杆;4、螺纹筒;5、移动台;6、第一滑块;7、第一滑槽;8、第一滚轮;9、合页;10、柜门;11、第一把手;12、第一放置槽;13、第二滑块;14、第二滑槽;15、第二滚轮;16、第二把手;17、第二放置槽;18、第三滑块;19、第三滑槽;20、第三滚轮;21、第三把手;22、第三放置槽;23、第四滑块;24、第四滑槽;25、第四滚轮;26、第四把手;27、第二电机;28、扇叶;29、加热线圈;30、通风槽;31、通风板;32、紫外线灯。

具体实施方式

[0022] 下面将结合本实用新型实施例中的附图,对本实用新型实施例中的技术方案进行清楚、完整地描述,显然,所描述的实施例仅仅是本实用新型一部分实施例,而不是全部的实施例。基于本实用新型中的实施例,本领域普通技术人员在没有做出创造性劳动前提下所获得的所有其他实施例,都属于本实用新型保护的范围。

[0023] 请参阅图1-7,本实用新型提供以下技术方案:一种厨房消毒碗柜,包括装置柜1,装置柜1的内部固定安装有第一电机2,第一电机2的输出端固定安装有螺纹杆3,螺纹杆3的外侧螺纹连接有螺纹筒4,螺纹筒4的底端固定安装有移动台5,移动台5的下方设置有第一滚轮8,装置柜1的外侧设置有合页9,装置柜1的外侧通过合页9设置有柜门10,柜门10的外侧固定安装有第一把手11,装置柜1的内部滑动安装有第一放置槽12,第一放置槽12的下方设置有第二滚轮15,第一放置槽12的内部开设有第二把手16,装置柜1的内部滑动安装有第二放置槽17,第二放置槽17的下方设置有第三滚轮20,第二放置槽17的内部开设有第三把手21,装置柜1的内部滑动安装有第三放置槽22,第三放置槽22的下方设置有第四滚轮25,第三放置槽22的内部开设有第四把手26,装置柜1的内部固定安装有第二电机27,第二电机27的输出端固定安装有扇叶28,装置柜1的内部设置有加热线圈29,装置柜1的内部开设有通风槽30,装置柜1的内部设置有紫外线灯32。

[0024] 移动台5的外侧固定安装有第一滑块6,装置柜1的内部开设有第一滑槽7,且第一

滑块6与第一滑槽7相适配,且第一滑块6与第一滑槽7滑动连接,通过第一滑块6与第一滑槽7滑动连接,可以防止移动台5在位移的过程中意外脱落,起到限位的作用。

[0025] 第一放置槽12的外侧固定安装有第二滑块13,装置柜1的内部开设有第二滑槽14,且第二滑块13与第二滑槽14相适配,且第二滑块13与第二滑槽14滑动连接,通过第二滑块13与第二滑槽14滑动连接,可以防止第一放置槽12在位移的过程中意外脱落,起到限位的作用。

[0026] 第二放置槽17的外侧固定安装有第三滑块18,装置柜1的内部开设有第三滑槽19,且第三滑块18与第三滑槽19相适配,且第三滑块18与第三滑槽19滑动连接,通过第三滑块18与第三滑槽19滑动连接,可以防止第二放置槽17在位移的过程中意外脱落,起到限位的作用。

[0027] 第三放置槽22的外侧固定安装有第四滑块23,装置柜1的内部开设有第四滑槽24,且第四滑块23与第四滑槽24相适配,且第四滑块23与第四滑槽24滑动连接,通过第四滑块23与第四滑槽24滑动连接,可以防止第三放置槽22在位移的过程中意外脱落,起到限位的作用。

[0028] 装置柜1的内部固定安装有通风板31,通过通风板31把热气输送进装置内。

[0029] 本实用新型的工作原理及使用流程:本实用新型安装好过后,在使用时,通过第一电机2带动螺纹杆3进行旋转,然后带动螺纹筒4进行上下移动,然后带动移动台5进行上下移动,然后带动第一滚轮8进行上下移动,可以方便对装置进行移动和固定,通过第一把手11打开柜门10,通过第二把手16拉动第一放置槽12,可以对第一放置槽12进行添加或拿取餐具,通过第二滚轮15可以减轻拉动时所需的力量,通过第三把手21拉动第二放置槽17,可以对第二放置槽17进行添加或拿取餐具,通过第三滚轮20可以减轻拉动时所需的力量,通过第四把手26拉动第三放置槽22,可以对第三放置槽22进行添加或拿取餐具,通过第四滚轮25可以减轻拉动时所需的力量,通过第二电机27带动扇叶28进行旋转,然后通过通风槽30从外界抽取空气,然后通过加热线圈29进行加热,然后通过通风板31输送进装置,通过打开紫外线32对餐具进行杀菌,此设备中的用电设备的输入端均与外部电源电性连接。

[0030] 最后应说明的是:以上所述仅为本实用新型的优选实施例而已,并不用于限制本实用新型,尽管参照前述实施例对本实用新型进行了详细的说明,对于本领域的技术人员来说,其依然可以对前述各实施例所记载的技术方案进行修改,或者对其中部分技术特征进行等同替换。凡在本实用新型的精神和原则之内,所作的任何修改、等同替换、改进等,均应包含在本实用新型的保护范围之内。

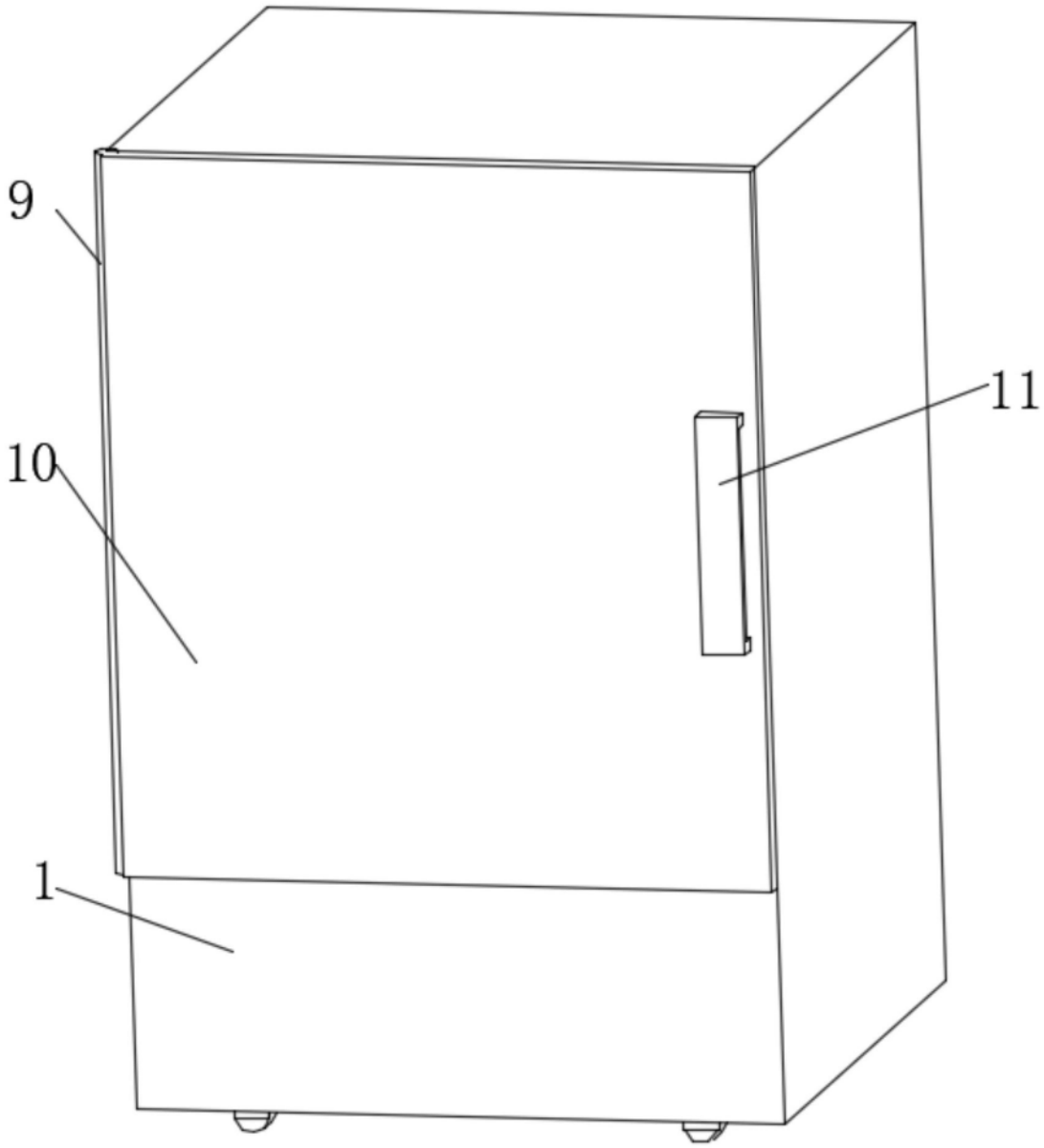

图1

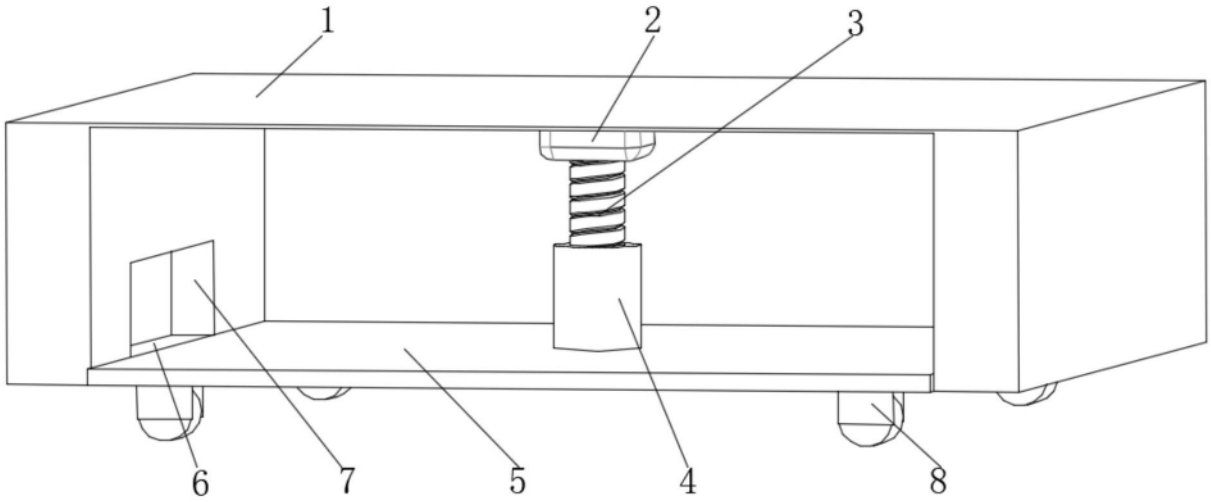

图2

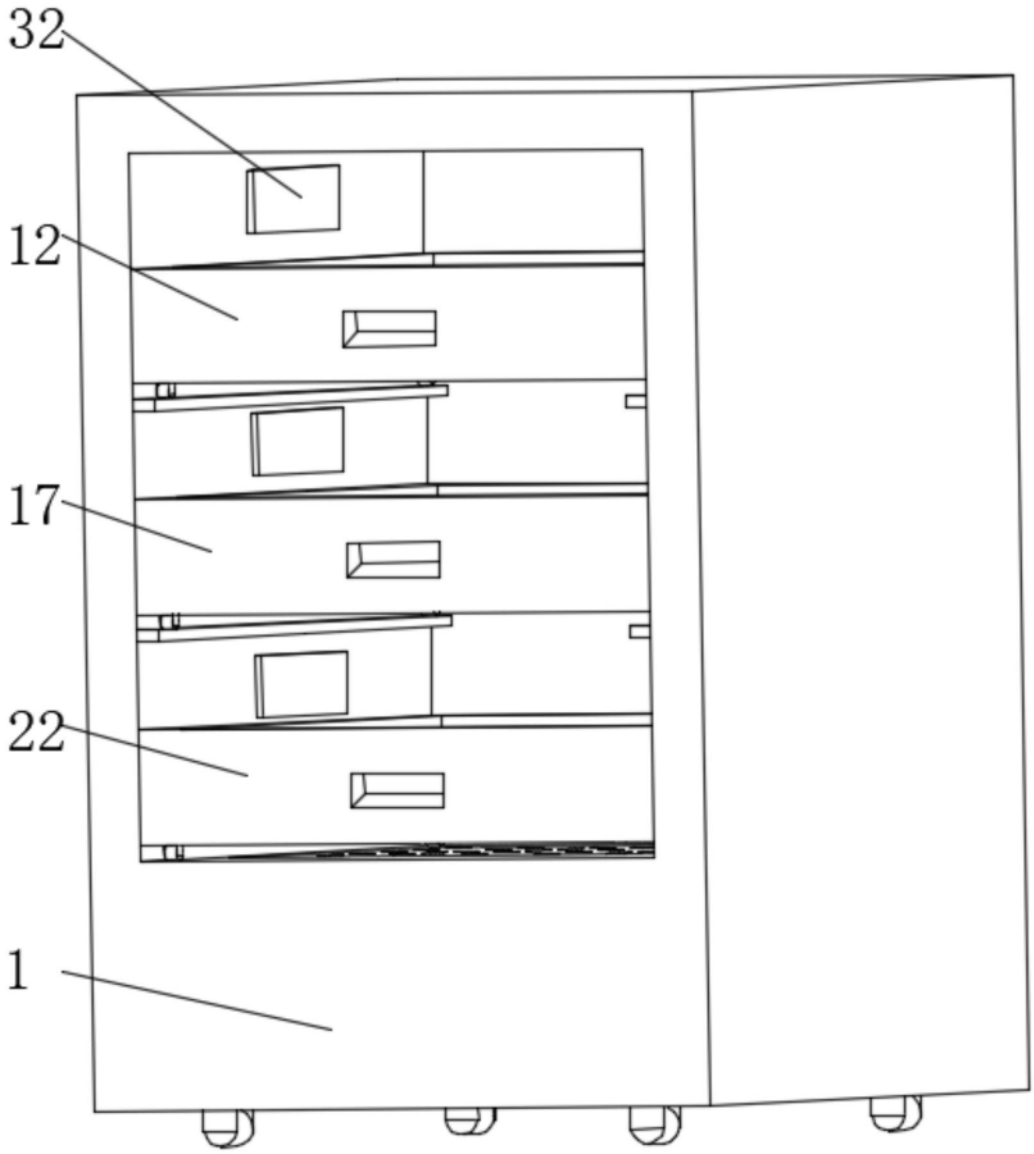

图3

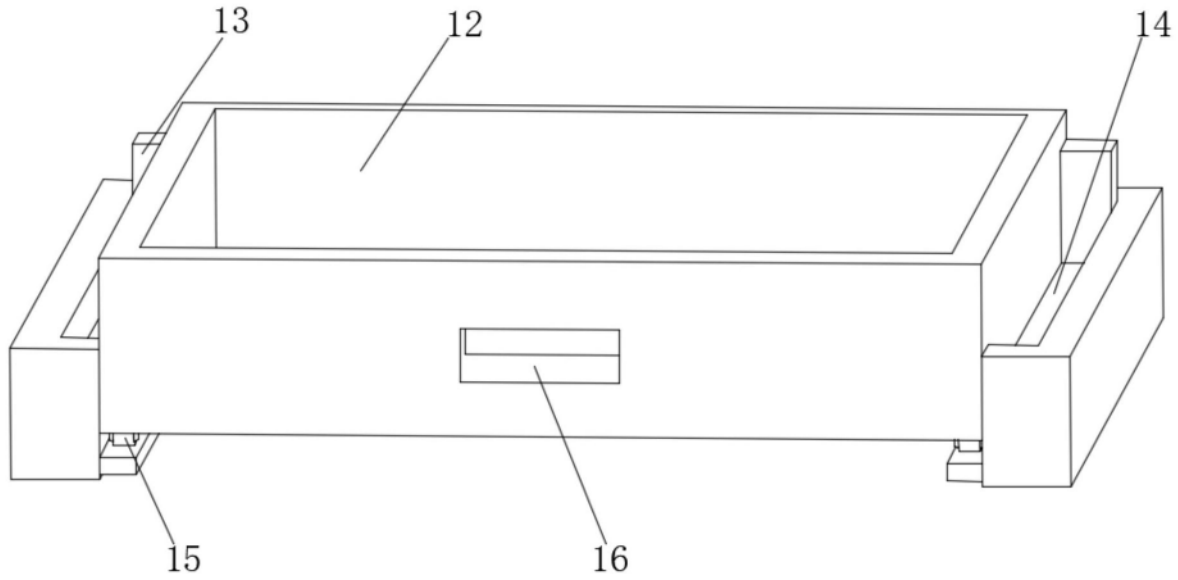

图4

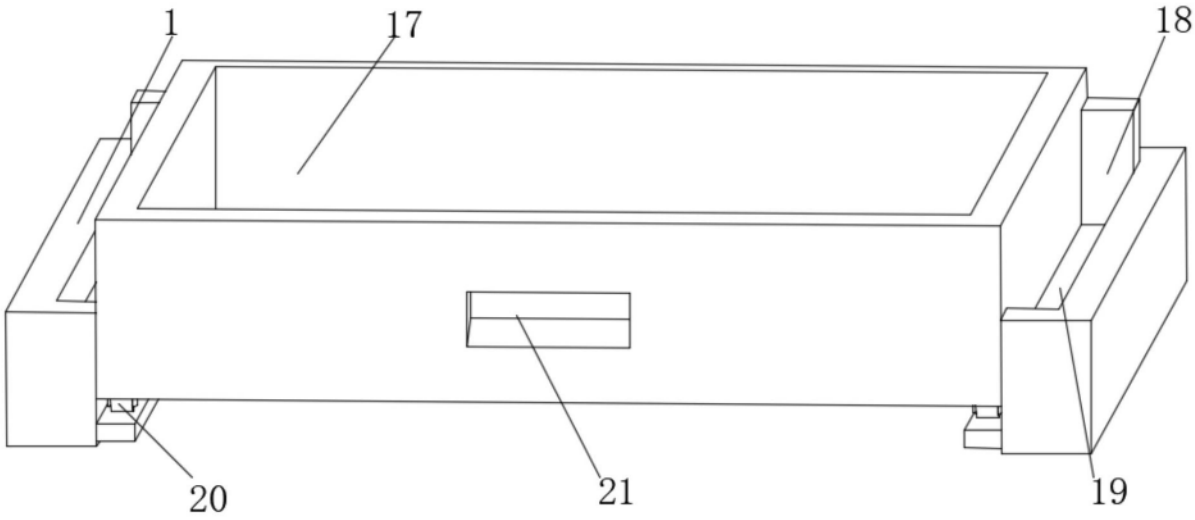

图5

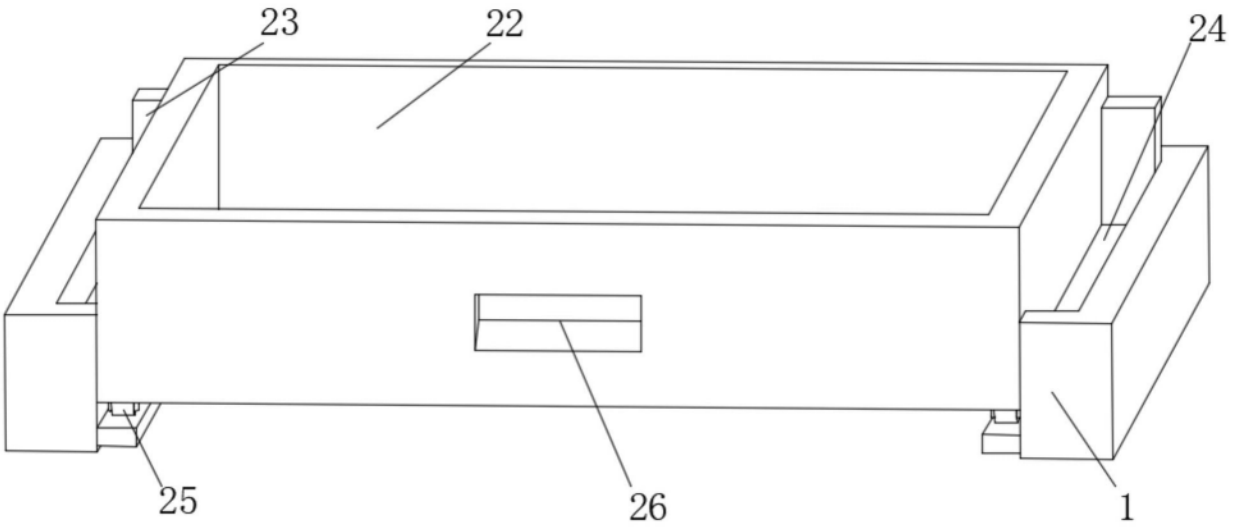

图6

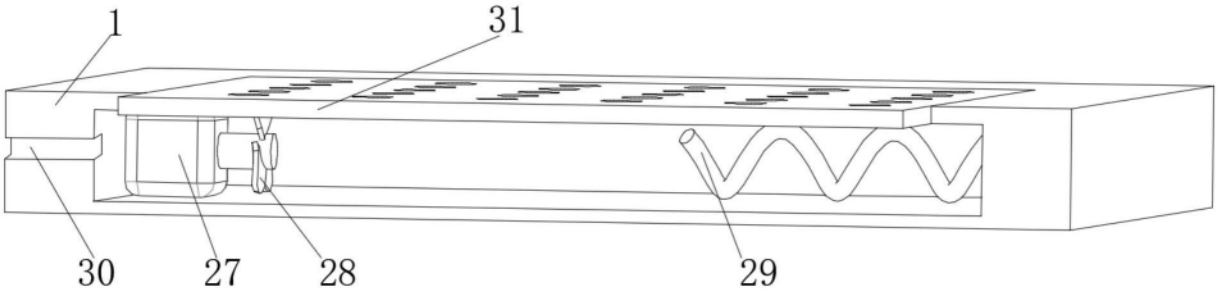

图7