(19)中华人民共和国国家知识产权局

(12)实用新型专利

(10)授权公告号 CN 206426132 U
(45)授权公告日 2017.08.22

(21)申请号 201621040555.X

(22)申请日 2016.09.06

(73)专利权人 珠海新秀丽家居用品有限公司
地址 519000 广东省珠海市金湾区平沙镇升平大道东36号

(72)发明人 刘东欣

(74)专利代理机构 广州三环专利商标代理有限公司 44202
代理人 温旭

(51)Int.Cl.
B26B 19/04(2006.01)
B26B 19/38(2006.01)

权利要求书1页 说明书2页 附图2页

(54)实用新型名称

一种内弧型的定刀及应用该定刀的毛发剪

(57)摘要

本实用新型提供一种内弧型的定刀，其一端为刀齿边，相对的另一端为尾部，所述刀齿边由多个刀齿并列组成，其特征在于：所述定刀的外表面上，自定刀的刀齿边向定刀尾端方向圆弧过度一定距离，使得该部分定刀的侧面为内凹的弧形。本实用新型还提供应用所述内弧形定刀的毛发剪。本实用新型的定刀前端部的底面是内凹的弧形，使得定刀和皮肤接触面不是平面，而是内弧形的两个端点和皮肤，因此减小了接触面积，大大减小了摩擦力，从而可以获得最短的剪毛效果，以及不影响剪毛能力/速度。另一方面，定刀的前端部是圆弧形，使得定刀在皮肤上移动顺畅，不会出现传统定刀因前方导角引起的刮擦皮肤的问题。

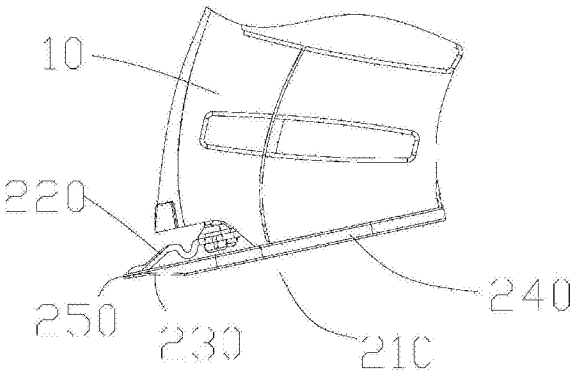

CN 206426132 U

1.一种内弧型的定刀，其一端为刀齿边，相对的另一端为尾部，所述刀齿边由多个刀齿并列组成，其特征在于：所述定刀的外表面上，自定刀的刀齿边向定刀尾端方向圆弧过度一定距离，使得该部分定刀的侧面为内凹的弧形。

2.根据权利要求1所述的内弧型的定刀，其特征在于：所述多个刀齿的前端部均为圆弧形。

3.根据权利要求1或2所述的内弧型的定刀，其特征在于：所述定刀的外表面由两部分组成：第一部分为所述的内凹的弧形面，第二部分为从定刀的所述尾部至所述弧形面的平面，该二部分的连接处呈钝角。

4.一种应用所述内弧型的定刀的毛发剪，其包括刀身和刀头，所述刀身内设有驱动装置，所述刀头包括动刀和所述定刀，所述定刀的外表面兼作所述刀头的与皮肤的接触面，所述动刀设置于定刀内侧，动刀刀齿边和定刀刀齿边叠合，动刀相对定刀左右平移实现剪切；其特征在于：所述定刀的外表面上，自定刀的刀齿边向定刀尾端方向圆弧过度一定距离，使得该部分定刀的侧面为内凹的弧形。

5.根据权利要求4所述的毛发剪，其特征在于：所述多个刀齿的前端部均为圆弧形。

6.根据权利要求4或5所述的毛发剪，其特征在于：所述定刀的外表面由两部分组成：第一部分为所述的内凹的弧形面，第二部分为从定刀的所述尾部至所述弧形面的平面，该二部分的连接处呈钝角。

一种内弧型的定刀及应用该定刀的毛发剪

技术领域

[0001] 本实用新型涉及个人护理用品技术领域，具体涉及一种内弧型的定刀及应用该定刀的毛发剪。

背景技术

[0002] 传统的毛发剪，例如电推剪，如图1所示，包括刀头2和刀身1，定刀21外表面同时作为毛发剪刀头的外表面，动刀22设置于定刀21内侧，动刀22相对定刀21左右平移实现剪切。如图2所示，定刀21外表面不是纯平面，而是由两部分组成：一部分为定刀21尾端至接近定刀刀齿边处，该部分为第一平面23；另一部分为从所述的接近定刀刀齿边处至定刀刀齿边，该部分为第二平面24；该第二平面24和第一平面23之间形成一个钝角。这样设计的目的在于：当需要将毛发进一步剪短时，可以将毛发剪稍微立起来，使得第一平面23和皮肤表面分离，只有第二平面24接触皮肤，刀齿边紧贴毛发根部，比较轻巧地实现剪切。

[0003] 但是这样的设计存在以下设计缺点：

[0004] 当需要将毛发剪到最短的时候或者需要提高理发剪的剪毛能力/速度时，所述第一平面23还是会和皮肤表面接触，会产生不容忽视的摩擦力，使得定刀21移动时不顺畅，得不到最短的剪毛效果，而且降底了剪毛能力/速度。

[0005] 上述的现有技术的另一个问题是：定刀21的刀尖，即刀齿边处为导角，不圆滑，当整个刀头2在皮肤上向前移动时，由于皮肤柔软有弹性，因此很容易被该导角割到，产生不舒服的感觉。

实用新型内容

[0006] 为解决现有技术缺陷与不足，本实用新型的目的是提供一种可以减小定刀和皮肤的摩擦力、提高剪毛速度和改善剪毛效果，提高皮肤接触时的舒适度、减小剪毛过程中的刮皮肤问题的新型的毛发剪。

[0007] 本实用新型的目的是通过以下技术方案实现的：

[0008] 一种内弧型的定刀，其一端为刀齿边，相对的另一端为尾部，所述刀齿边由多个刀齿并列组成，其特征在于：所述定刀的外表面上，自定刀的刀齿边向定刀尾端方向圆弧过度一定距离，使得该部分定刀的侧面为内凹的弧形。

[0009] 优选的，所述多个刀齿的前端部均为圆弧形。

[0010] 优选的，所述定刀的外表面由两部分组成：一部分为所述的内凹的弧形面，另一部分为从定刀尾部至所述弧形面的平面，该二部分的连接处呈钝角。

[0011] 一种应用所述内弧型的定刀的毛发剪，其包括刀身和刀头，所述刀身内设有驱动装置，所述刀头包括动刀和所述定刀，所述定刀的外表面兼作所述刀头的与皮肤的接触面，所述动刀设置于定刀内侧，动刀相对定刀左右平移实现剪切；其特征在于：所述定刀的外表面上，自定刀的刀齿边向定刀尾端方向圆弧过度一定距离，使得该部分定刀的侧面为内凹的弧形。

[0012] 优选的，所述多个刀齿的前端部均为圆弧形。

[0013] 优选的，所述定刀的外表面由两部分组成：一部分为所述的内凹的弧形面，另一部分为从定刀尾部至所述弧形面的平面，该二部分的连接处呈钝角。

[0014] 相对于现有技术，本实用新型的优点在于：

[0015] 定刀前方的底面(即该部分的外表面)是内凹的弧形，使得定刀和皮肤接触面不是平面，而是仅有内弧形的两个端线，即：定刀的刀齿边、所述第一部分和第二部分的连接线，和皮肤接触，因此减小了接触面积，大大减小了摩擦力，从而可以获得最短的剪毛效果，以及不影响剪毛能力/速度。另一方面，定刀的前端部是圆弧形，使得定刀在皮肤上移动顺畅，不会出现传统定刀因前方导角引起的刮擦皮肤的问题。

附图说明

[0016] 图1和图2分别是本实用新型背景技术的整体结构和刀头放大结构示意图；

[0017] 图3和图4分别是本实用新型实施例的刀头的侧视结构示意图和刀尖部分的放大结构示意图。

具体实施方式

[0018] 如图3所示，本实施例提供一种具有内弧形定刀的毛发剪，其包括刀身10和刀头20，所述刀身10内设有驱动装置，刀头20包括动刀220和所述定刀210，所述定刀210的外表面兼作刀头20的与皮肤的接触面，即外表面的一部分，动刀220设置于定刀210内侧，动刀220相对定刀210左右平移实现剪切。

[0019] 定刀210的外表面上，自定刀210的刀齿边向定刀210的尾端方向圆弧过度一定距离，使得该部分定刀210的侧面为内凹的弧形，如图4所示。这样，定刀210的外表面就由两部分组成：第一部分为所述的内凹的弧形面230，第二部分为从定刀尾部至所述弧形面230的平面240，且第一部分和第二部分连接呈钝角，参照图3和图4，侧视图显示清晰。

[0020] 而且，定刀210的多个刀齿的前端部250均为圆弧形，所述圆弧可以为半圆形，也可以为优弧或劣弧，优选半圆形或优弧型。

[0021] 应当指出的是，对于本领域的普通技术人员来说，在不脱离本实用新型构思的前提下，还可以做出若干变形和改进，这些都属于本实用新型的保护范围。因此，本实用新型专利的保护范围应以所附权利要求为准。

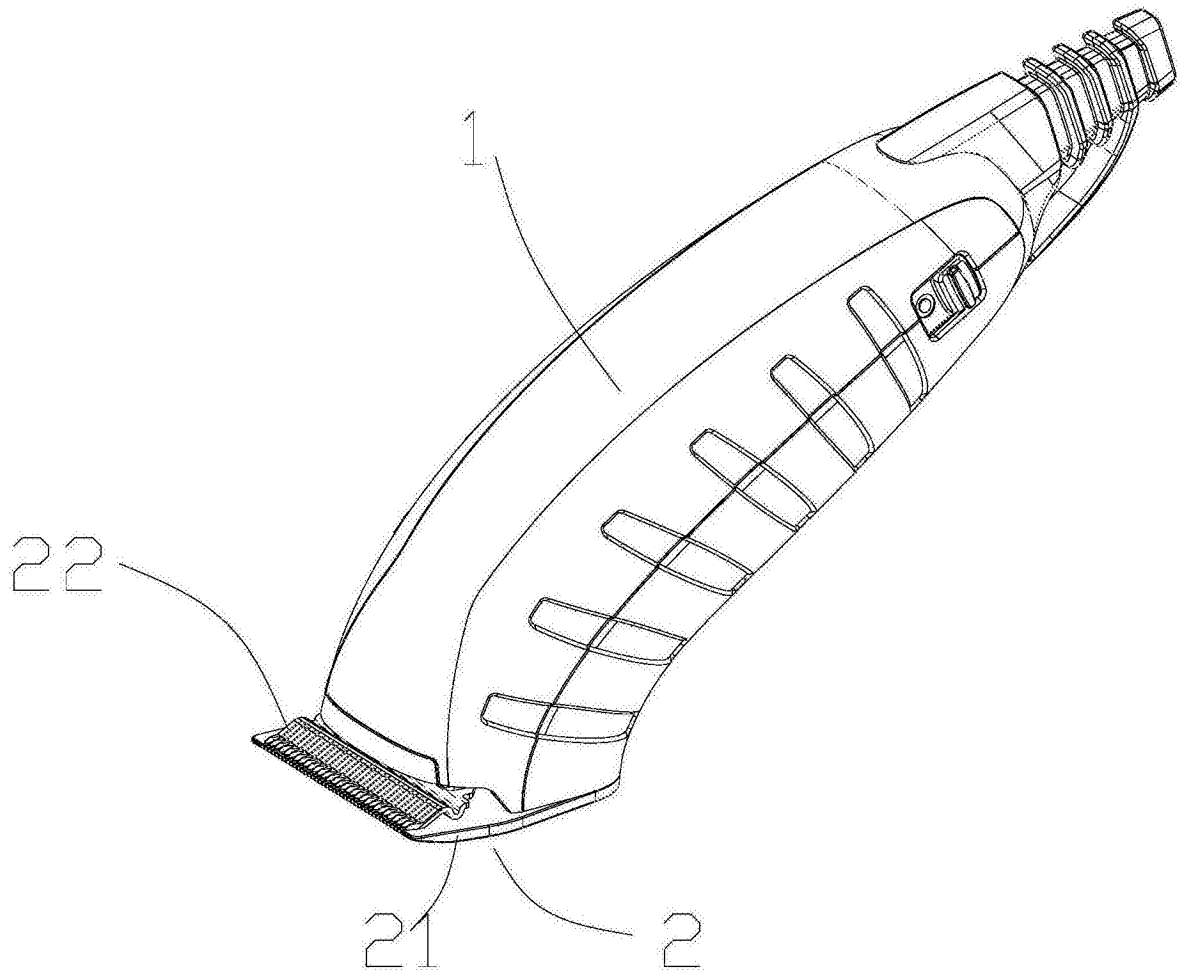

图1

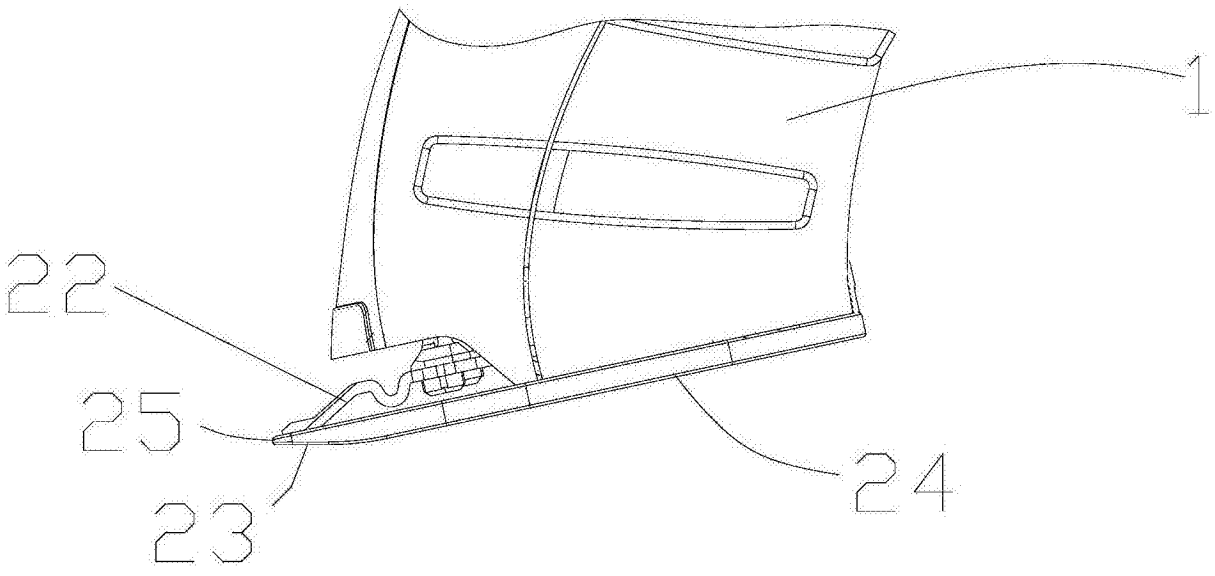

图2

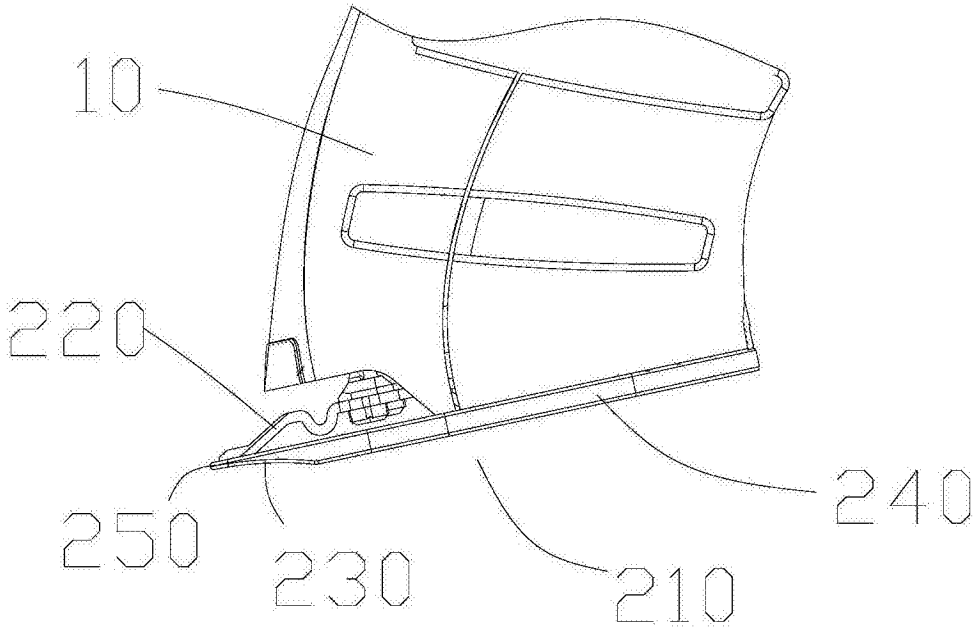

图3

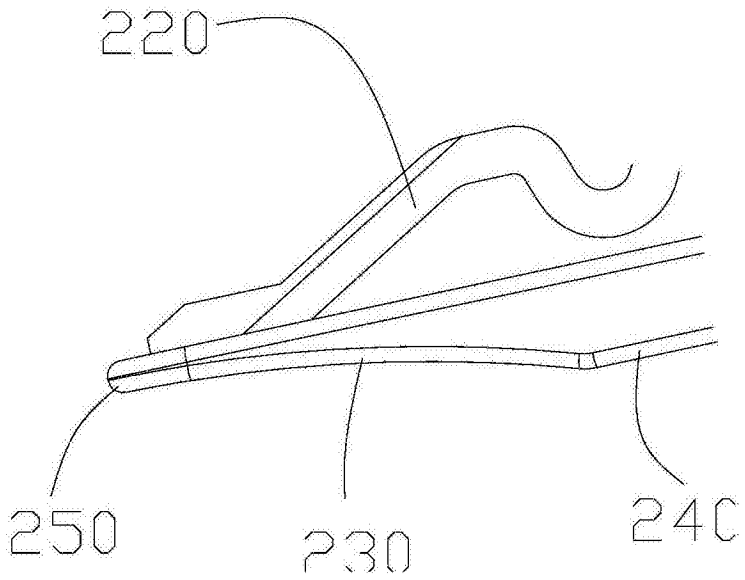

图4