(19)国家知识产权局

(12)实用新型专利

(10)授权公告号 CN 222217063 U
(45)授权公告日 2024.12.24

(21)申请号 202421001223.5

(22)申请日 2024.05.10

(73)专利权人 信阳南湾渔港生态渔业有限公司
地址 464000 河南省信阳市浉河区107国道大别山农贸市场水产区7区7-10排

(72)发明人 陈满 陈龙 杨秋凤

(74)专利代理机构 郑州慧广知识产权代理事务所(特殊普通合伙) 41160
专利代理师 董晓慧

(51)Int.Cl.
A22C 25/16(2006.01)
A22C 25/08(2006.01)
A22C 25/02(2006.01)

权利要求书1页 说明书3页 附图2页

(54)实用新型名称

一种鱼类加工去骨设备

(57)摘要

本实用新型公开了一种鱼类加工去骨设备，包括基座，所述基座顶端设置有输送平台，所述输送平台的顶端两侧边缘处设置有夹鱼输送带，所述输送平台顶端经槽口设置有两个中骨切刀，所述中骨切刀下方输送平台的底部鱼骨排出口，两个所述中骨切刀的一侧均设置有驱动轴，两个驱动轴的外表面均通过轴承安装在输送平台内部。本实用新型通过夹鱼输送带与中骨切刀配合使用，使鱼类加工去骨设备无需人工进行去骨，安全性高，无需丰富的处理鱼类经验即可完成操作，避免处理鱼类时鱼腥味沾到手上，通过逆向刮刀和喷水口配合使用，刮除清理鱼鳞，使鱼类处理加工时更干净，无需手动进行鱼鳞去除，加工效率高。

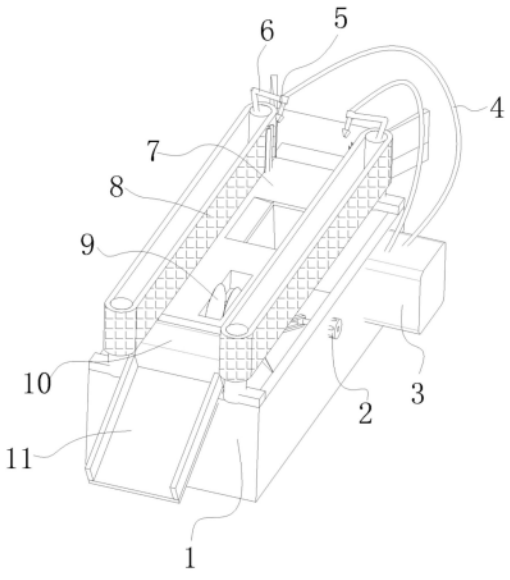

CN 222217063 U

1.一种鱼类加工去骨设备,包括基座(1),其特征在于:所述基座(1)顶端设置有输送平台(7),所述输送平台(7)的顶端两侧边缘处设置有夹鱼输送带(8),所述输送平台(7)顶端经槽口设置有两个中骨切刀(9),所述中骨切刀(9)下方输送平台(7)的底部设置有鱼骨排出口(12),两个所述中骨切刀(9)的一侧均设置有驱动轴(17),两个驱动轴(17)的外表面均通过轴承安装在输送平台(7)内部,且驱动轴(17)的一端延伸出输送平台(7)的两侧,所述驱动轴(17)的延伸端均设置有履带(18),两个所述履带(18)的内侧表面设置有传动轴(13),所述传动轴(13)的一端设置有电机(2)。

2.根据权利要求1所述的一种鱼类加工去骨设备,其特征在于:所述输送平台(7)首端设置有上料口(15),所述上料口(15)一侧输送平台(7)的顶端边缘处设置有两个逆向刮刀(16),所述逆向刮刀(16)一侧输送平台(7)的顶端设置有鱼鳞排出口(14),鱼鳞排出口(14)贯穿输送平台(7)向下延伸。

3.根据权利要求2所述的一种鱼类加工去骨设备,其特征在于:所述逆向刮刀(16)上方夹鱼输送带(8)的顶部设置有两个支架(6),两个所述支架(6)的首端皆设置有喷水口(5),所述喷水口(5)的末端均设置有输水管(4),所述输水管(4)的末端设置有水箱(3),水箱(3)固定在基座(1)的一侧表面。

4.根据权利要求1所述的一种鱼类加工去骨设备,其特征在于:所述输送平台(7)的末端设置有输送组件(10),所述输送组件(10)首端基座(1)的顶端设置有鱼片下料口(11)。

5.根据权利要求1所述的一种鱼类加工去骨设备,其特征在于:所述电机(2)通过支架固定安装在基座(1)的一侧。

6.根据权利要求1所述的一种鱼类加工去骨设备,其特征在于:所述基座(1)为中空的方形组件,夹鱼输送带(8)的底部安装在基座(1)的顶部边缘处。

一种鱼类加工去骨设备

技术领域

[0001] 本实用新型涉及鱼类加工技术领域,具体为一种鱼类加工去骨设备。

背景技术

[0002] 鱼类营养成分丰富,与其他动物性食品比较,鱼类的维生素A、维生素E及脂肪中含有的多元不饱和脂肪酸等,均有较高的含量,鱼类肉含有丰富的优质蛋白和各种人体必需的氨基酸,在鱼类加工过程中通常需要对鱼类进行去骨工作。

[0003] 现有的现有鱼类去骨方式大部分是采用手工进行去骨操作,操作步骤复杂,且需要一定的经验,去骨效率低下,同时人工操作鱼腥味容易沾到手上,操作不慎可能会造成刀伤。

实用新型内容

[0004] 本实用新型的目的在于提供一种鱼类加工去骨设备,以解决上述背景技术中提出的问题。

[0005] 为实现上述目的,本实用新型提供如下技术方案:一种鱼类加工去骨设备,包括基座,所述基座顶端设置有输送平台,所述输送平台的顶端两侧边缘处设置有夹鱼输送带,所述输送平台顶端经槽口设置有两个中骨切刀,所述中骨切刀下方输送平台的底部设置有鱼骨排出口,两个所述中骨切刀的一侧均设置有驱动轴,两个驱动轴的外表面均通过轴承安装在输送平台内部,且驱动轴的一端延伸出输送平台的两侧,所述驱动轴的延伸端均设置有履带,两个所述履带的内侧表面设置有传动轴,所述传动轴的一端设置有电机。

[0006] 优选的,所述输送平台首端设置有上料口,所述上料口一侧输送平台的顶端边缘处设置有两个逆向刮刀,所述逆向刮刀一侧输送平台的顶端设置有鱼鳞排出口,鱼鳞排出口贯穿输送平台向下延伸,将需要加工处理的鱼尾巴朝前通过夹鱼输送带夹紧输送通过逆向刮刀时将鱼鳞刮落,进行清洁处理,刮落的鱼鳞通过鱼鳞排出口排出,提高鱼类加工的效率。

[0007] 优选的,所述逆向刮刀上方夹鱼输送带的顶部设置有两个支架,两个所述支架的首端皆设置有喷水口,所述喷水口的末端均设置有输水管,所述输水管的末端设置有水箱,水箱固定在基座的一侧表面,当逆向刮刀将鱼类鱼鳞或黏液刮落后通过喷水口喷出的洁净水冲洗逆向刮刀和鱼类,使鱼鳞被冲洗干净,通过鱼鳞排出口排出。

[0008] 优选的,所述输送平台的末端设置有输送组件,所述输送组件首端基座的顶端设置有鱼片下料口,被去除中骨的鱼类被片成两瓣被输送组件输送到鱼片下料口排出。

[0009] 优选的,所述电机固定安装在基座的一侧,将电机固定在预定位置,提高鱼类加工去骨设备的稳定性。

[0010] 优选的,所述基座为中空的方形组件,夹鱼输送带的底部安装在基座的顶部边缘处,夹鱼输送带配置有两个转动轴与外表面粗糙的传送皮带,将鱼类夹紧,便于输送鱼类,自主进行去磷、清洗和去骨操作。

[0011] 与现有技术相比,本实用新型的有益效果是:

[0012] 1、本鱼类加工去骨设备,通过夹鱼输送带与中骨切刀配合使用,使鱼类加工去骨设备无需人工进行去骨,鱼类背部与鱼骨同时去除,安全性高,无需丰富的处理鱼类经验即可完成操作,避免处理鱼类时鱼腥味沾到手上。

[0013] 2、本鱼类加工去骨设备,通过逆向刮刀和喷水口配合使用刮除清理鱼鳞,使鱼类处理加工时更干净,无需手动进行鱼鳞去除,加工效率高。

附图说明

[0014] 图1为本实用新型的整体结构示意图;

[0015] 图2为本实用新型的输送平台结构示意图;

[0016] 图3为本实用新型的输送平台结构侧视平面示意图。

[0017] 图中:1、基座;2、电机;3、水箱;4、输水管;5、喷水口;6、支架;7、输送平台;8、夹鱼输送带;9、中骨切刀;10、输送组件;11、鱼片下料口;12、鱼骨排出口;13、传动轴;14、鱼鳞排出口;15、上料口;16、逆向刮刀;17、驱动轴;18、履带。

具体实施方式

[0018] 下面将结合本实用新型实施例中的附图,对本实用新型实施例中的技术方案进行清楚、完整地描述,显然,所描述的实施例仅仅是本实用新型一部分实施例,而不是全部的实施例。基于本实用新型中的实施例,本领域普通技术人员在没有做出创造性劳动前提下所获得的所有其他实施例,都属于本实用新型保护的范围。

[0019] 如图1至图3所示,本实施例一种鱼类加工去骨设备,包括基座1,基座1顶端设置有输送平台7,通过输送平台7承载鱼类,便于进行输送,输送平台7的顶端两侧边缘处设置有夹鱼输送带8,夹鱼输送带8将鱼类夹紧输送进行线性运动,输送平台7顶端经槽口设置有两个中骨切刀9,中骨切刀9为圆形切刀,两个中骨切刀9之间有一定缝隙,在鱼类被夹鱼输送带8输送到中骨切刀9处时,鱼类两侧腹部被切除,中骨位于两个中骨切刀9之间的缝隙处,将鱼类骨头切除,中骨切刀9下方输送平台7的底部设置有鱼骨排出口12,切除的鱼骨会与鱼肉分离,单独排出,两个中骨切刀9的一侧均设置有驱动轴17,两个驱动轴17的外表面均通过轴承安装在输送平台7内部,且驱动轴17的一端延伸出输送平台7的两侧,驱动轴17的延伸端均设置有履带18,两个履带18的内侧表面设置有传动轴13,传动轴13的一端设置有电机2,电机2通过传动轴13与履带18驱动两个中骨切刀9旋转,使鱼类在输送过程中进行快速切骨。

[0020] 具体的,输送平台7首端设置有上料口15,上料口15一侧输送平台7的顶端边缘处设置有两个逆向刮刀16,逆向刮刀16一侧输送平台7的顶端设置有鱼鳞排出口14,鱼鳞排出口14贯穿输送平台7向下延伸,将需要加工处理的鱼尾巴朝前通过夹鱼输送带8夹紧输送通过逆向刮刀16时将鱼鳞刮落,进行清洁处理,刮落的鱼鳞通过鱼鳞排出口14排出,提高鱼类加工的效率。

[0021] 进一步的,逆向刮刀16上方夹鱼输送带8的顶部设置有两个支架6,两个支架6的首端皆设置有喷水口5,喷水口5的末端均设置有输水管4,输水管4的末端设置有水箱3,水箱3固定在基座1的一侧表面,当逆向刮刀16将鱼类鱼鳞或黏液刮落后通过喷水口5喷出的洁净

水冲洗逆向刮刀16和鱼类,使鱼鳞被冲洗干净,通过鱼鳞排出口14排出。

[0022] 进一步的,输送平台7的末端设置有输送组件10,输送组件10首端基座1的顶端设置有鱼片下料口11,被去除中骨的鱼类被片成两瓣被输送组件10输送到鱼片下料口11排出。

[0023] 进一步的,电机2固定安装在基座1的一侧,将电机2固定在预定位置,提高鱼类加工去骨设备的稳定性。

[0024] 更进一步的,基座1为中空的方形组件,夹鱼输送带8的底部安装在基座1的顶部边缘处,夹鱼输送带8配置有两个转动轴与外表面粗糙的传送皮带,将鱼类夹紧,便于输送鱼类,自主进行去磷、清洗和去骨操作,而待加工鱼的尺寸范围受到两个夹鱼输送带8的间距影响。

[0025] 本实施例的使用方法为:本申请中出现的电器元件在使用时均外接连通电源,使用鱼类加工去骨设备时,将需要加工的在特定尺寸范围的鱼类的尾部朝前通过上料口15放置在夹鱼输送带8的内侧,夹鱼输送带8将鱼类夹紧并向设备后端输送,当鱼类被输送到逆向刮刀16处时,鱼类的鱼鳞和黏液会被刮落,同时喷水口5通过输水管4将水箱3内的水喷淋到逆向刮刀16处,将刮落的鱼鳞冲洗干净从鱼鳞排出口14排出,然后鱼类继续被夹鱼输送带8输送,当鱼类输送到中骨切刀9处时,中骨切刀9被电机2驱动高速旋转,将鱼类中骨切除,切除后的中骨脱落鱼肉,从鱼骨排出口12排出,去除鱼骨的鱼肉呈两瓣,从输送组件10输送到鱼片下料口11排出。

[0026] 最后应说明的是:以上所述仅为本实用新型的优选实施例而已,并不用于限制本实用新型,尽管参照前述实施例对本实用新型进行了详细的说明,对于本领域的技术人员来说,其依然可以对前述各实施例所记载的技术方案进行修改,或者对其中部分技术特征进行等同替换。凡在本实用新型的精神和原则之内,所作的任何修改、等同替换、改进等,均应包含在本实用新型的保护范围之内。

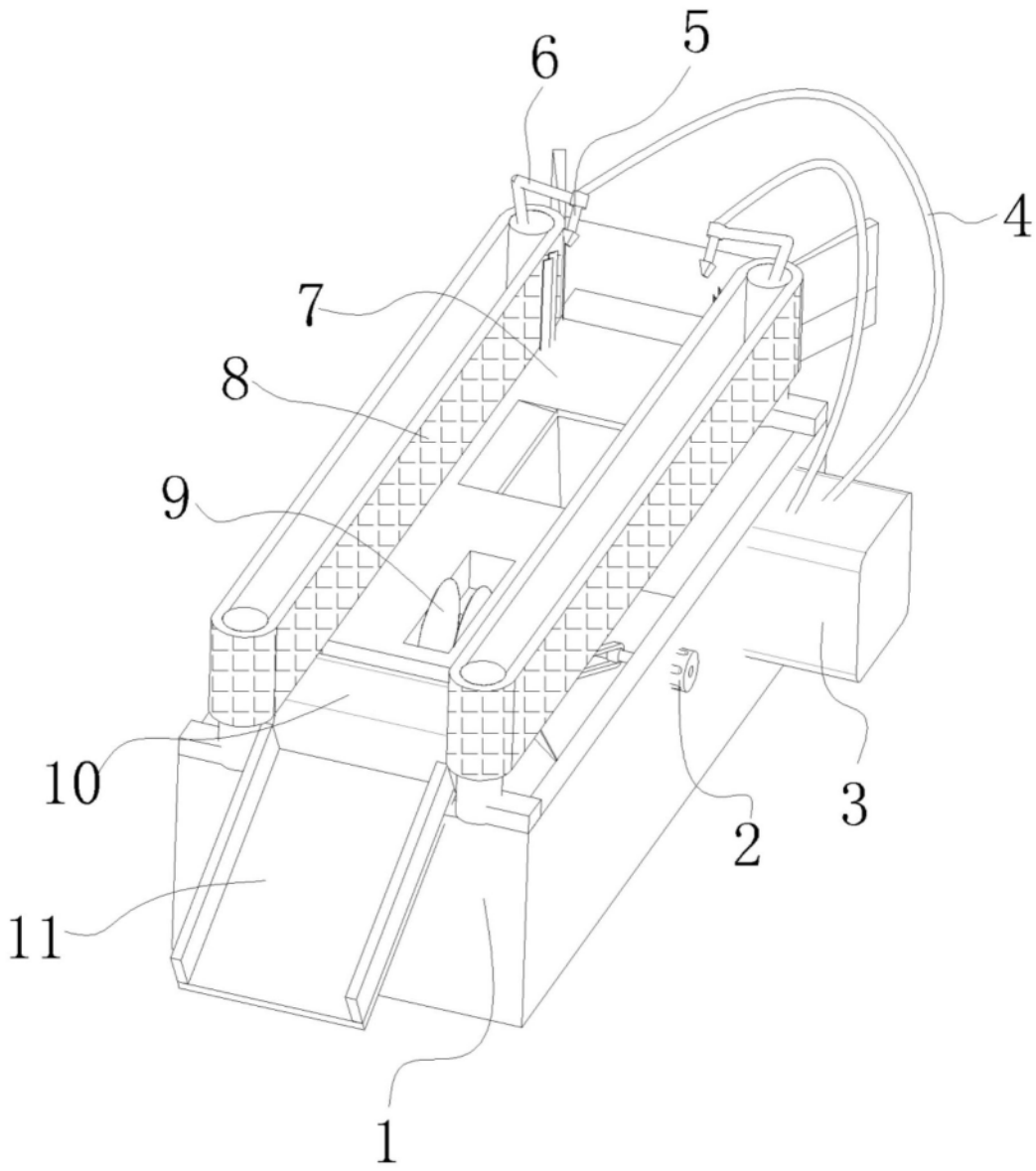

图1

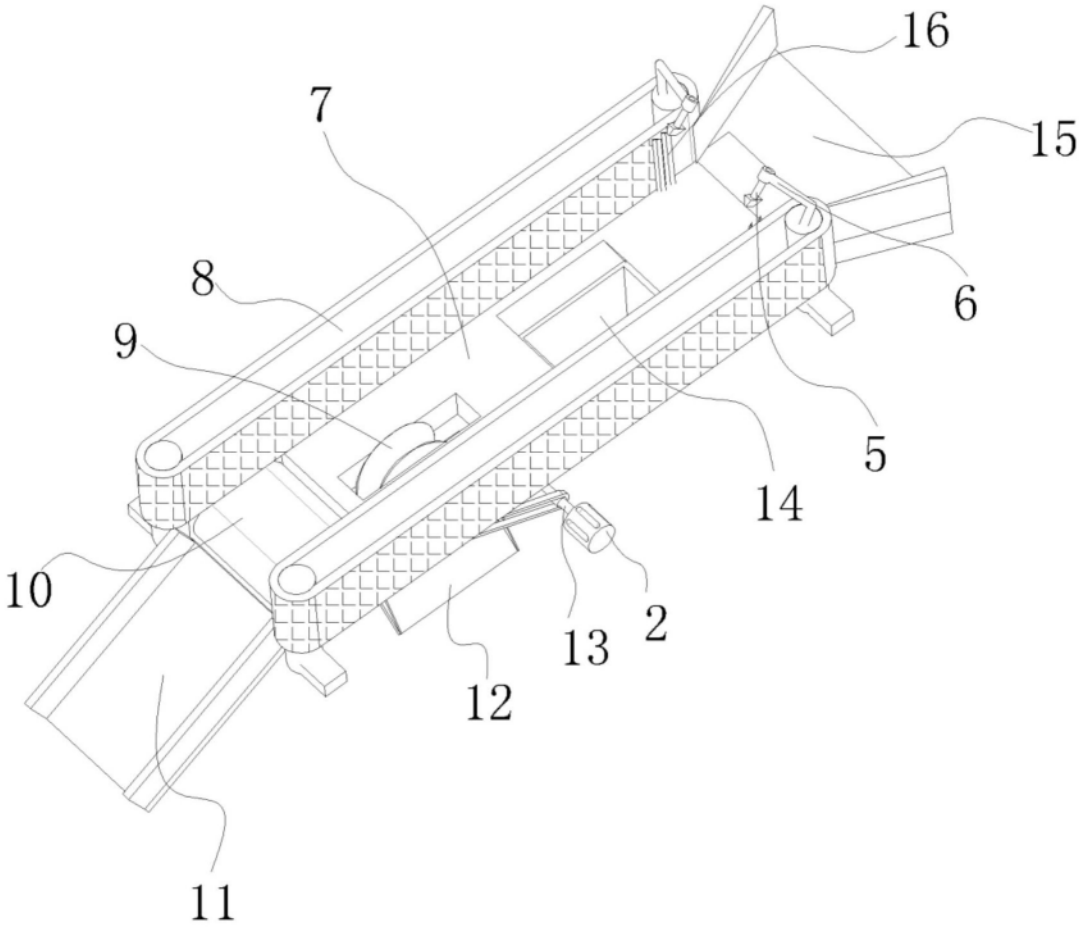

图2

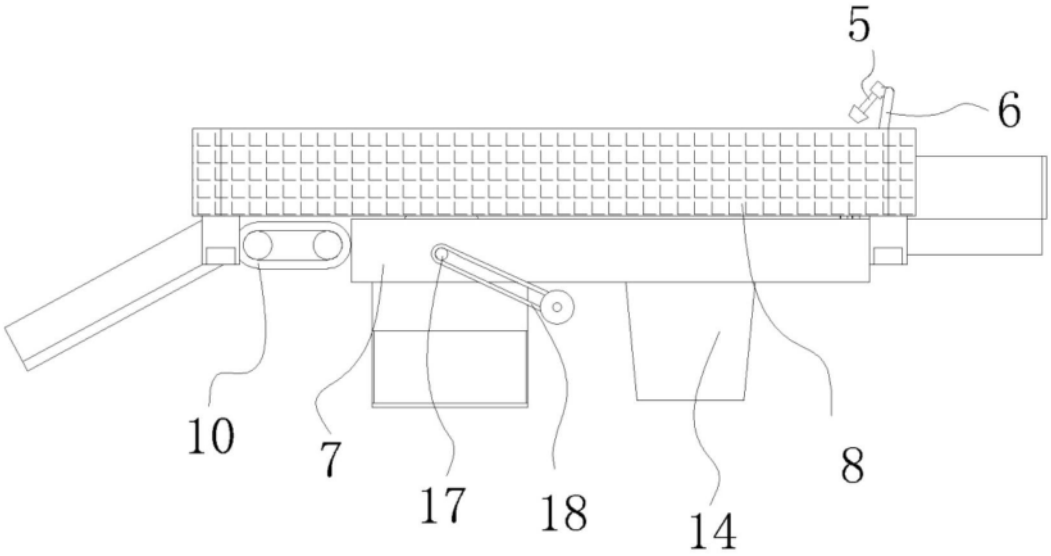

图3