[19] 中华人民共和国国家知识产权局

[51] Int. Cl.
A47G 19/16 (2006.01)

[12] 实用新型专利说明书

专利号 ZL 200720121598.5

[45] 授权公告日 2008 年 7 月 23 日

[11] 授权公告号 CN 201088396Y

[22] 申请日 2007.7.23

[21] 申请号 200720121598.5

[73] 专利权人 黄志勇

地址 518108 广东省深圳市宝安石岩镇洲石公路万大工业区恒超工业园 A 栋一楼

[72] 发明人 黄志勇

[74] 专利代理机构 深圳市顺天达专利商标代理有限公司

代理人 高占元

权利要求书 1 页 说明书 4 页 附图 3 页

[54] 实用新型名称

茶道易用杯

[57] 摘要

本实用新型涉及一种茶道易用杯，包括外杯体和内杯体，所述内杯体套在外杯体内，其杯沿搁置在外杯体的顶部开口上，且所述内杯体内设置有过滤网，其中，所述内杯体的底部有孔，且内部设置有与所述孔配合的止水阀门，在止水阀门与过滤网之间设置有弹性件，且止水阀门与将其推起的推动机构相连。 本实用新型的茶道易用杯可自由控制茶叶的浸泡时间，当需要倒出茶水时，按下按钮，使止水阀门抬起即可；茶水可存放在外杯体中；当内杯体内的茶水很少时，也不需倾斜倒茶。

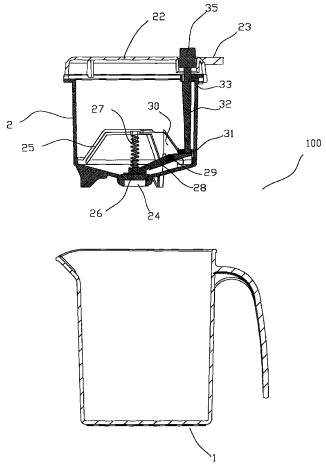

1、一种茶道易用杯，包括外杯体（1）和内杯体（2），所述内杯体（2）套在外杯体（1）内，其杯沿（21）搁置在外杯体（1）的顶部开口上，且所述内杯体（2）内设置有过滤网（25），其特征在于，所述内杯体（2）的底部有孔（24），且内部设置有与所述孔（24）配合的止水阀门（26），在止水阀门（26）与过滤网（25）之间设置有弹性件（27），且止水阀门（26）与将其推起的推动机构相连。

2、根据权利要求 1 所述的茶道易用杯，其特征在于，所述推动机构包括相互配合的连杆（28）和推杆（32），所述连杆（28）的一端与所述止水阀门（26）连接，中部通过轴（29）连接在从内杯体的底部伸出的两个凸片（30）之间，另一端与推杆（32）的下端配合。

3、根据权利要求 2 所述的茶道易用杯，其特征在于，所述连杆（28）的所述另一端抵置在与内杯体（2）的底部固定连接的定位块（31）下方，所述定位块（31）上设置有孔，所述推杆（32）的下端位于定位块（31）的孔中。

4、根据权利要求 2 或 3 所述的茶道易用杯，其特征在于，所述杯沿（21）上向内突出设置有凸耳（33），所述凸耳（33）上设置有孔（34），所述推杆（32）的上端位于所述孔（34）内。

5、根据权利要求 4 所述的茶道易用杯，其特征在于，所述内杯体（2）上铰接有杯盖（22）。

6、根据权利要求 1 所述的茶道易用杯，其特征在于，所述杯盖（22）上、与推杆（32）的上端对应处，设置有按钮（35）。

7、根据权利要求 4 所述的茶道易用杯，其特征在于，所述凸耳（33）上的孔（34）开有定位槽，所述推杆（32）上端设置有对应的定位凸起。

8、根据权利要求 1 所述的茶道易用杯，其特征在于，所述外杯体（1）上，设置有用于倒茶的茶嘴。

9、根据权利要求 1 所述的茶道易用杯，其特征在于，所述弹性件（27）是压缩弹簧。

茶道易用杯

技术领域

本实用新型涉及一种杯子，更具体地说，涉及一种茶道易用杯。

背景技术

茶道是日本和东南亚茶文化中的独特形式。市场上有各种茶具，例如茶壶，在使用时浸泡茶叶，之后将茶水倒入茶杯饮用。这种茶具不能滤除茶叶，不便携带，体积较大，通常只适用于家庭。随着生活节奏的加快，出现了一些茶杯，便于携带和使用。这种茶杯通常包括隔断过滤网，使用时在过滤网下方放置茶叶，浸泡后即可饮用。其缺陷在于，不能自由控制茶叶的浸泡时间，如果只需浸泡较短的时间，则需要将茶水倒入另外的茶杯中存放。此外，当杯内茶水很少时，需要将茶杯倾斜很大的角度，才能使茶水流出，给使用造成了不便。

实用新型内容

本实用新型要解决的技术问题在于，针对现有技术的上述缺陷，提供一种茶道易用杯，可自由控制茶叶的浸泡时间。

本实用新型解决其技术问题所采用的技术方案是：构造一种茶道易用杯，包括外杯体和内杯体，所述内杯体套在外杯体内，其杯沿搁置在外杯体的顶部开口上，且所述内杯体内设置有过滤网，其中，所述内杯体的底部有孔，且内部设置有与所述孔配合的止水阀门，在止水阀门与过滤网之间设置有弹性件，且止水阀门与将其推起的推动机构相连。

在上述的茶道易用杯中，所述推动机构包括相互配合的连杆和推杆，所述连杆的一端与所述止水阀门连接，中部通过轴连接在从内杯体的底部伸出的两个凸片之间，另一端与推杆的下端配合。

在上述的茶道易用杯中，所述连杆的所述另一端抵置在与内杯体的底部固

定连接的定位块下方，所述定位块上设置有孔，所述推杆的下端位于定位块的孔中。

在上述的茶道易用杯中，所述杯沿上向内突出设置有凸耳，所述凸耳上设置有孔，所述推杆的上端位于所述孔内。

在上述的茶道易用杯中，所述内杯体上铰接有杯盖。

在上述的茶道易用杯中，所述杯盖上、与推杆的上端对应处，设置有按钮。

在上述的茶道易用杯中，所述凸耳上的孔开有定位槽，所述推杆上端设置有对应的定位凸起。

在上述的茶道易用杯中，所述外杯体上，设置有用于倒茶的茶嘴。

在上述的茶道易用杯中，所述弹性件是压缩弹簧。

实施本实用新型的茶道易用杯，具有以下有益效果：可自由控制茶叶的浸泡时间，当需要倒出茶水时，按下按钮，使止水阀门抬起即可；茶水可存放在外杯体中；当内杯体内的茶水很少时，也不需倾斜倒茶。

附图说明

下面将结合附图及实施例对本实用新型作进一步说明，附图中：

图 1 是本实用新型的茶道易用杯的剖视图。

图 2 是图 1 的分解图。

图 3 是本实用新型的茶道易用杯的凸耳与推杆的示意图。

具体实施方式

如图 1 和图 2 所示，在本实用新型中，茶道易用杯 100 包括两部分，即外杯体 1 和内杯体 2，两者的顶部均有开口。内杯体 2 的外径小于外杯体 1 的内径，可以套在外杯体 1 内，两者之间留有一定的间隙。内杯体 2 的顶部开口四周带有凸出的杯沿 21，可以搁置在外杯体 1 的顶部开口上。

在内杯体 2 的杯沿 21 上，铰接有杯盖 22。在内杯体 1 与杯盖 22 的铰接处附近，向外延伸设置有按压部分 23。当按下按压部分 23 时，杯盖 22 就会绕铰接处转动，从而开启。此时可以向内杯体 2 内放入茶叶或者倒水。当松开

按压部分 23 时，杯盖 22 关闭。

内杯体 2 的底部设置有孔 24，用于将内杯体 2 内的茶水漏入外杯体 1 内。为了滤除茶叶，在内杯体 2 内，还设置有过滤网 25。过滤网 25 可设置在内杯体 2 的中部。较佳地，为了有效利用内杯体 2 内的空间并充分浸泡茶叶，过滤网 25 的外周边缘与内杯体 2 的底部外周边缘连接，且过滤网 25 向上凸出，底部向下凸出。

为了在浸泡茶叶时不让水漏出、控制浸泡时间，在内杯体 2 内，设置有与底部的孔 24 配合的止水阀门 26。孔 24 的顶部为倒锥形，止水阀门 26 的形状与它配合。在过滤网 25 与止水阀门 26 之间，设置有弹性件 27，对止水阀门 26 施加弹力，使它与孔 24 紧密配合，以达到最佳的密封效果。弹性件 27 可以是压缩弹簧，在内杯体 2 的底部和过滤网 25 上，均设置有弹簧定位柱。

止水阀门 26 与连杆 28 的一端连接，连杆 28 的中部通过轴 29 连接在从底部伸出的两个凸片 30 之间，可以绕轴 29 转动。连杆 28 的另一端抵置在与底部固定连接的定位块 31 下方。在定位块 31 上，设置有孔。在内杯体 2 内，还设置有推杆 32，推杆 32 的下端位于定位块 31 的孔中。杯沿 21 上向内突出设置有凸耳 33，凸耳 33 上设置有孔 34。推杆 32 的上端位于凸耳 33 的孔 34 中。整根推杆 32 可以上下运动，从而推动定位块 31 下方的连杆 28 的端部，使连杆 28 绕轴 29 转动，从而将弹性件 27 压缩、止水阀门 26 抬起，使内杯体 2 内的茶水流入外杯体 1 内。

为了便于操作，在杯盖 22 上、与推杆 32 的上端对应处，设置有按钮 35。按钮 35 定位在杯盖 22 上，可以在一定范围内上下运动。当关上杯盖 22 时，按钮 35 与推杆 32 的顶端接触。按下按钮 35 时，即可使推杆 32 向下运动。松开按钮 35 时，在弹性件 27 的回复力作用下，止水阀门 26 与底部的孔 24 配合，阻断水的流动。

如图 3 所示，推杆 32 与凸耳 33 上的孔 34 配合，为了便于装配，同时保证装配后的推杆 32 不会向上脱出，孔 34 中开有定位槽，推杆 32 上端设置有对应的定位凸起。将推杆 32 与孔 34 对准后装入，再将两者相对转动一定的角度，使定位槽与定位凸起错开，即可防止推杆 32 脱出。

虽然图中的连杆 28 与推杆 32 为两个独立组件，但是两者也可以是一个整体，推杆 32 的下端直接与连杆 28 的端部连接，两者共同构成推动机构，也可起到同样的作用，此时不必设置定位块 31。

外杯体 1 上设置有用于倒茶的茶嘴，可以将茶水倒出。

本实用新型的茶道易用杯可自由控制茶叶的浸泡时间，当需要倒出茶水时，按下按钮，使止水阀门抬起即可；茶水可存放在外杯体中；当内杯体内的茶水很少时，也不需倾斜倒茶。

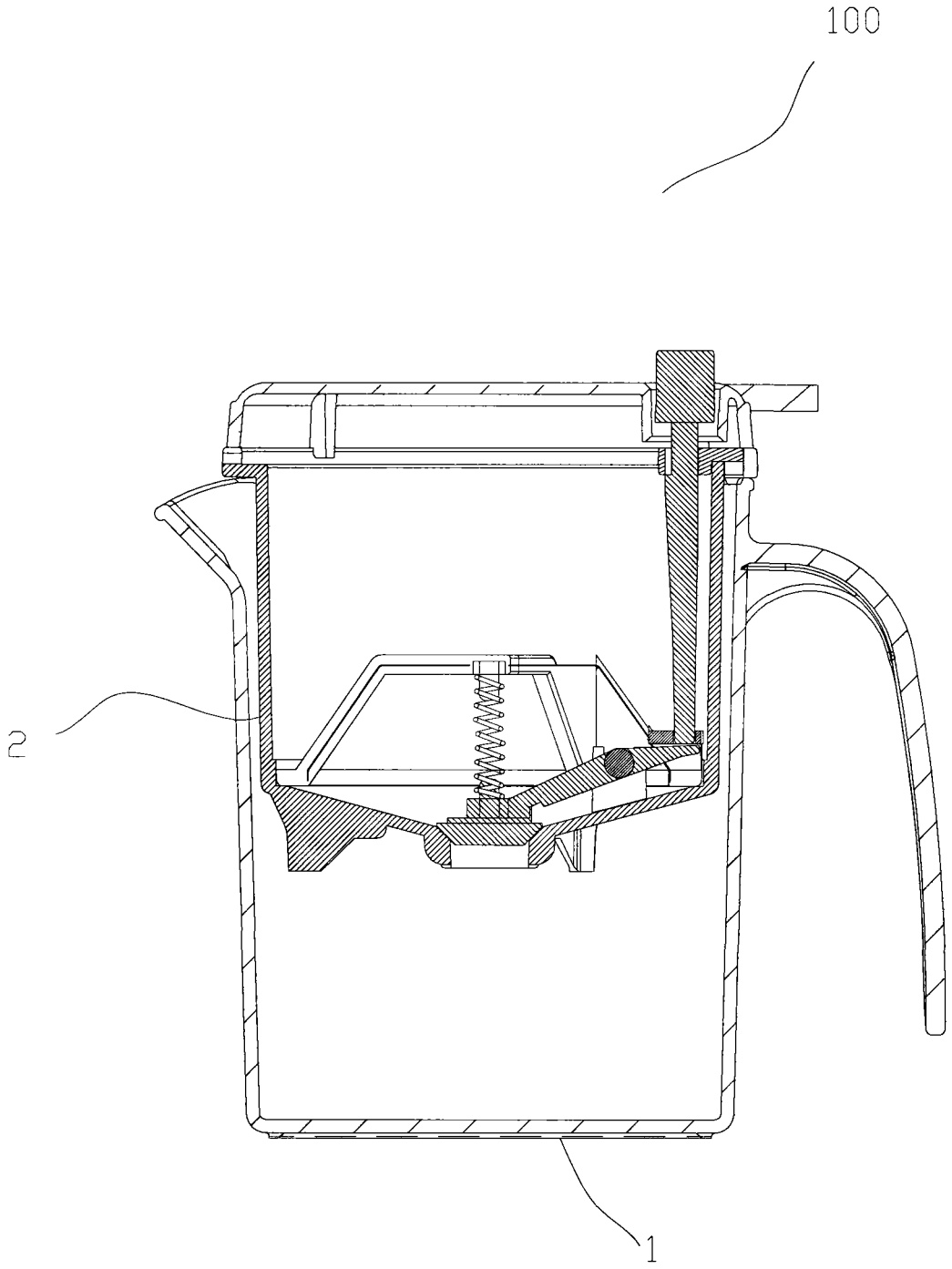

图 1

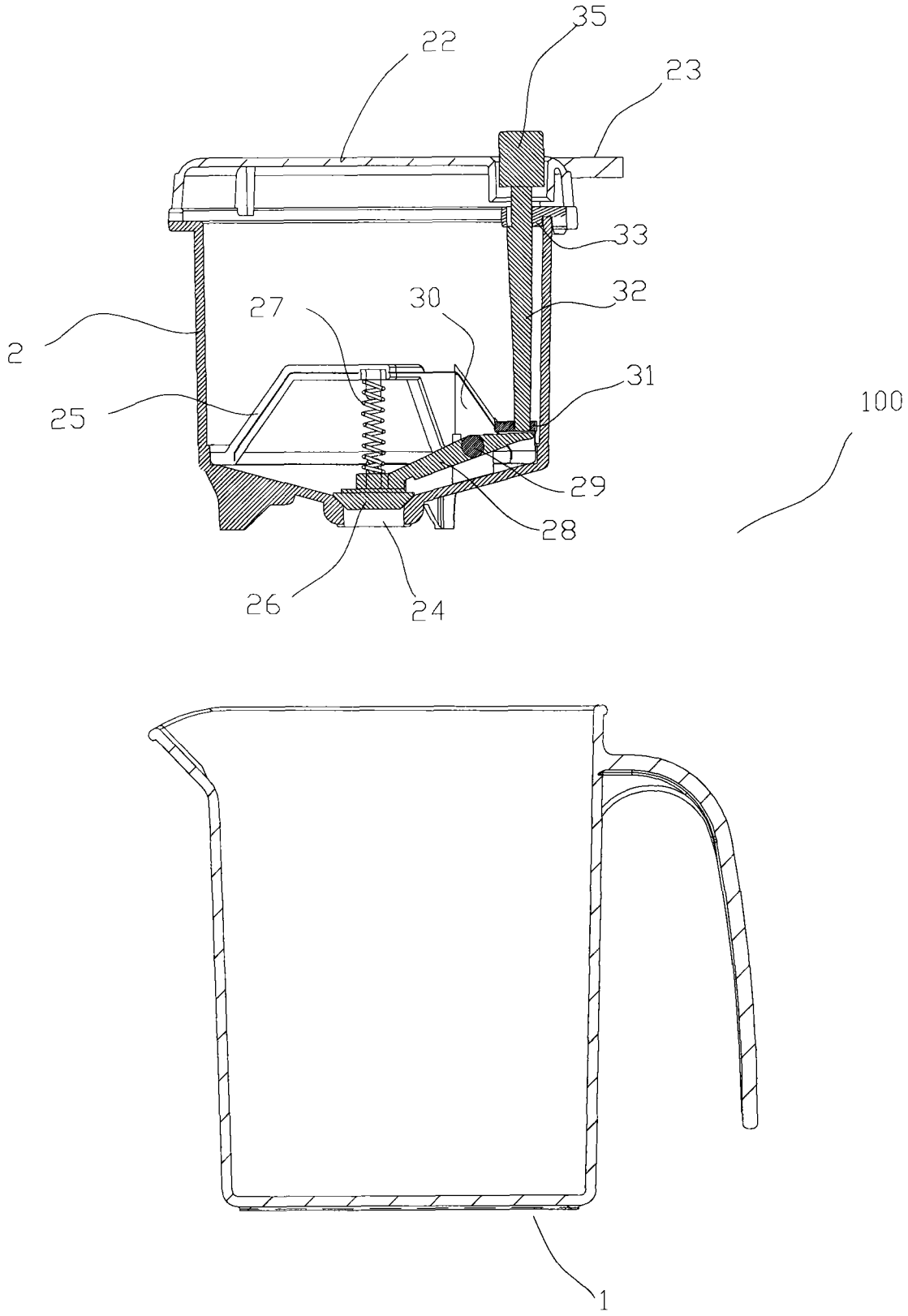

图 2

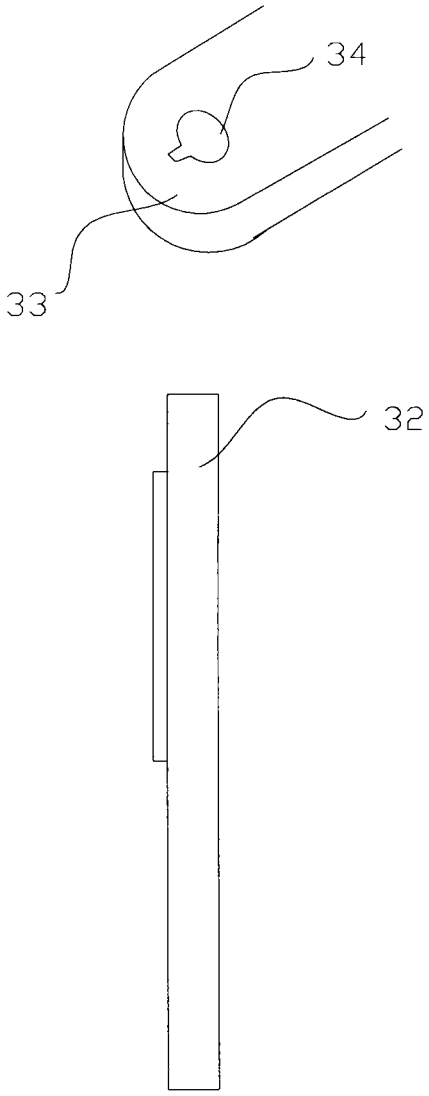

图 3