(19)国家知识产权局

(12)发明专利申请

(10)申请公布号 CN 115885123 A
(43)申请公布日 2023.03.31

(21)申请号 202180050917.0
(22)申请日 2021.09.26
(66)本国优先权数据
202110065261.1 2021.01.18 CN
(85)PCT国际申请进入国家阶段日
2023.02.17
(86)PCT国际申请的申请数据
PCT/CN2021/120575 2021.09.26
(87)PCT国际申请的公布数据
WO2022/151759 ZH 2022.07.21
(71)申请人 杭州奥科美瑞科技有限公司
地址 310018 浙江省杭州市钱塘新区下沙街道益丰路129号3幢三层A320号
(72)发明人 请求不公布姓名
(74)专利代理机构 北京集佳知识产权代理有限公司 11227
专利代理师 徐丽
(51)Int.Cl.
F16K 27/06(2006.01)

(54)发明名称

一种控制阀

(57)摘要

本发明公开一种控制阀，控制阀包括阀体部件、阀芯部件和密封部件，阀体部件包括侧壁部，密封部件包括弹性垫和密封件，密封件包括密封主体部，密封主体部包括连接的翻边部和配合部，配合部与阀芯部件接触且滑动配合，弹性垫具有第一通孔，第一通孔与连通孔连通，密封件具有第二通孔，第二通孔通过第一通孔和连通孔连通，翻边部包括围绕第二通孔且与弹性垫连接的外翻部，外翻部位于配合部的与阀芯部件接触的内表面和弹性垫的与侧壁部接触的外表面之间；这样能够较好地实现控制阀的密封性能。

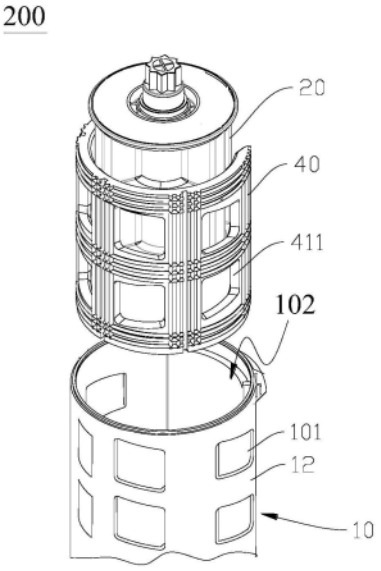

CN 115885123 A